PRZEKRÓJ NORMALNY 12-12
km 0+106,17

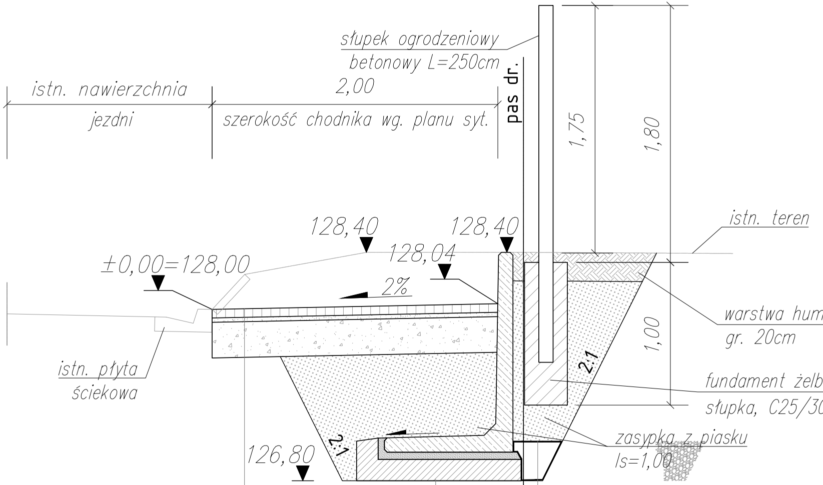
słupek ogrodzeniowy
betonowy L=250cm
pas dr.
istn. nawierzchnia
jezdni
2,00
szerokość chodnika wg. planu syt.
1,75
1,80
istn. teren
128,40
128,40
128,04
±0,00=128,00
2%
warstwa hum
gr. 20cm
1,00
2:1
istn. płyta
ściekowa
fundament żelb
słupka, C25/3
zasypka z piasku
ls=1,00
2:1
126,80

KONSTRUKCJA CHODNIKA	
kostka brukowa betonowa gr. 6cm, kolor szary	6cm
podsypka cementowo-piaskowa 1:3 gr 3cm	3cm
podbudowa z kruszywa łamanego 0-31,5mm stabilizowanego mechanicznie, C90/3, gr. 25cm	25cm
istn. podłoże gruntowe, zagęścić do E2=60MPa	
RAZEM	34cm

DRENAŻ

włóknina separacyjno-filtracyjna

zasypka drenażu - żwir 16/32, gr.

ŚCIANA OPOROWA typ I

ściana oporowa typu L 0,9x1,4m

podsypka cementowo-piaskowa 1:3 gr 5cm

ława z chudego betonu z oporem gr. 15cm

istn. podłoże gruntowe, zagęścić do E2=60MPa

PRZEKRÓJ NORMALNY 13-13
km 0+112,62

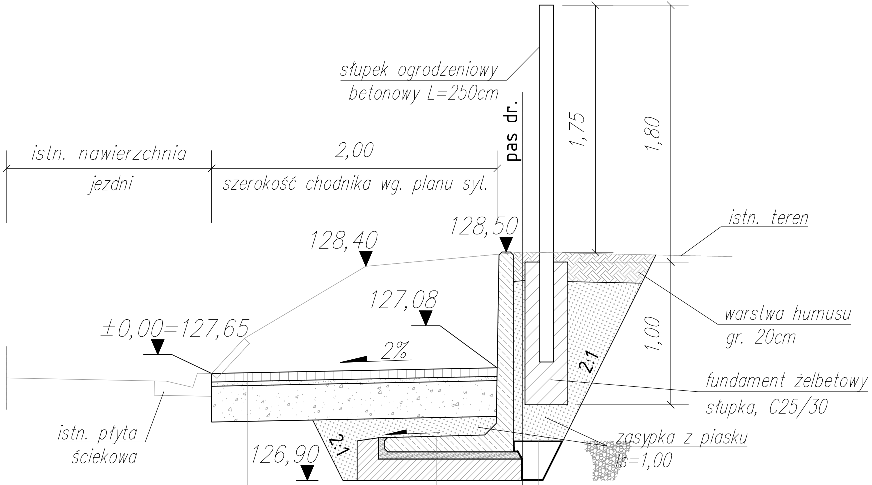
słupek ogrodzeniowy
betonowy L=250cm
pas dr.
1,75
1,80
istn. nawierzchnia
jezdni
2,00
szerokość chodnika wg. planu syt.
128,50
128,40
istn. teren
127,08
±0,00=127,65
2%
warstwa humusu
gr. 20cm
1,00
2:1
fundament żelbetowy
słupka, C25/30
zasypka z piasku
ls=1,00
istn. płyta
ściekowa
126,90
2:1

KONSTRUKCJA CHODNIKA	
kostka brukowa betonowa gr. 6cm, kolor szary	6cm
podsypka cementowo-piaskowa 1:3 gr 3cm	3cm
podbudowa z kruszywa łamanego 0-31,5mm stabilizowanego mechanicznie, C90/3, gr. 25cm	25cm
istn. podłoże gruntowe, zagęścić do E2=60MPa	
RAZEM	34cm

DRENAŻ
włóknina separacyjno-filtracyjna
zasypka drenażu - żwir 16/32, gr. 30cm

ŚCIANA OPOROWA typ I
ściana oporowa typu L 0,9x1,4m
podsypka cementowo-piaskowa 1:3 gr 5cm
ława z chudego betonu z oporem gr. 15cm
istn. podłoże gruntowe, zagęścić do E2=60MPa

PRZEKRÓJ NORMALNY 14-14
km 0+127,31

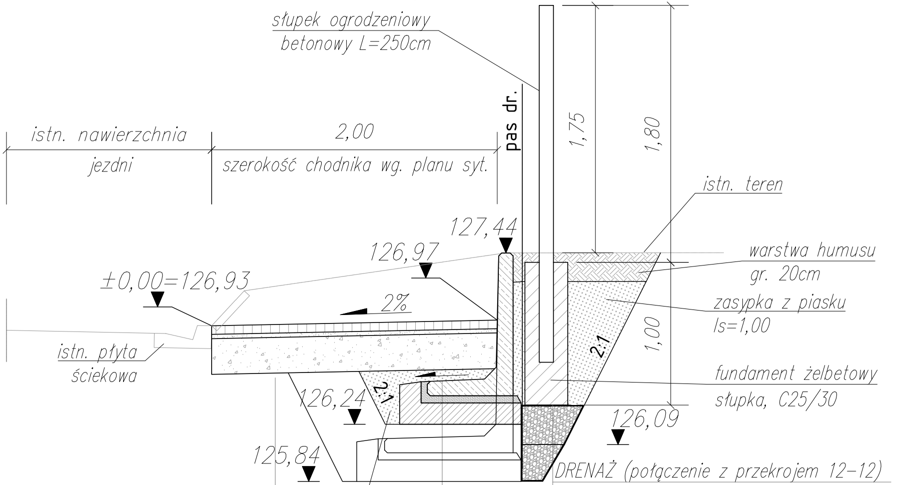

słupek ogrodzeniowy
betonowy L=250cm
pas dr.
1,75
1,80
istn. nawierzchnia
jezdni
2,00
szerokość chodnika wg. planu syt.
istn. teren
127,44
126,97
±0,00=126,93
2%
warstwa humusu
gr. 20cm
zasypka z piasku
ls=1,00
2:1
1,00
istn. płyta
ściekowa
fundament żelbetowy
słupka, C25/30
2:1
126,24
126,09
125,84
zasypka z piasku
ls=1,00

DRENAŻ (połączenie z przekrojem 12-12)
- włóknina separacyjno-filtracyjna
- zasypka drenażu – żwir 16/32, gr. ~60cm

KONSTRUKCJA CHODNIKA	
kostka brukowa betonowa gr. 6cm, kolor szary	6cm
podsypka cementowo-piaskowa 1:3 gr 3cm	3cm
podbudowa z kruszywa łamanego 0-31,5mm stabilizowanego mechanicznie, C90/3, gr. 25cm	25cm
istn. podłoże gruntowe, zagęścić do E2=60MPa	
RAZEM	34cm

ŚCIANA OPOROWA typ II
- ściana oporowa typu L 0,6x1,0m
- podsypka cementowo-piaskowa 1:3 gr 5cm
- ława z chudego betonu z oporem gr. 15cm
- istn. podłoże gruntowe, zagęścić do E2=60MPa

PRZEKRÓJ NORMALNY 15-15
km 0+132,22

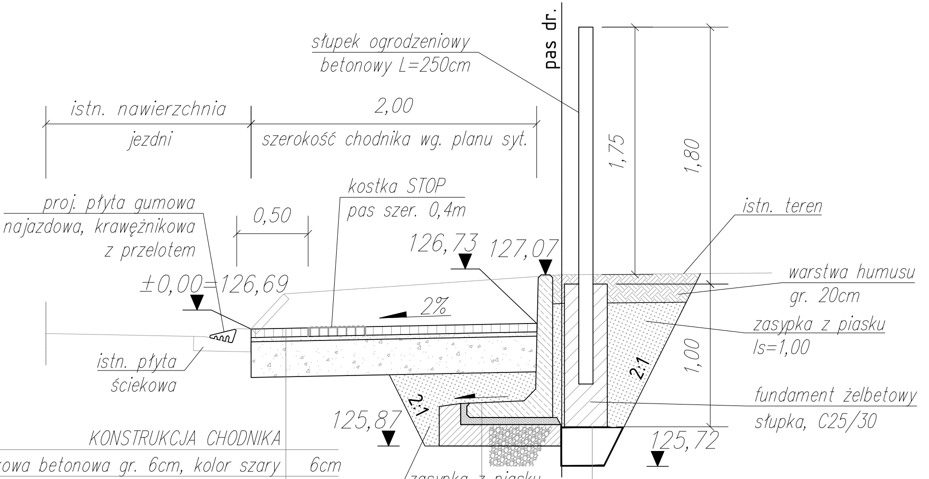
pas dr.
słupek ogrodzeniowy
betonowy L=250cm
istn. nawierzchnia
jezdni
2,00
szerokość chodnika wg. planu syt.
1,75
1,80
istn. teren
kostka STOP
pas szer. 0,4m
proj. płyta gumowa
najazdowa, krawężnikowa
z przelotem
0,50
126,73
127,07
±0,00=126,69
2%
warstwa humusu
gr. 20cm
zasypka z piasku
Is=1,00
istn. płyta
ściekowa
2:1
1,00
2:1
fundament żelbetowy
słupka, C25/30
125,87
125,72
zasypka z piasku
Is=1,00

KONSTRUKCJA CHODNIKA	
kostka brukowa betonowa gr. 6cm, kolor szary	6cm
podsypka cementowo-piaskowa 1:3 gr 3cm	3cm
podbudowa z kruszywa łamanego 0-31,5mm stabilizowanego mechanicznie, C90/3, gr. 25cm	25cm
istn. podłoże gruntowe, zagęścić do E2=60MPa	
RAZEM	34cm

DRENAŻ

włóknina separacyjno-filtracyjna

zasypka drenażu – żwir 16/32, gr. 30cm

ŚCIANA OPOROWA typ II

ściana oporowa typu L 0,6x1,0m

podsypka cementowo-piaskowa 1:3 gr 5cm

ława z chudego betonu z oporem gr. 15cm

istn. podłoże gruntowe, zagęścić do E2=60MPa

Umowa
GGO.7011.44/p20/2021

Zamawiający
Gmina Władysławów
ul. Rynek 43
62-710 Władysławów
NIP: 6681857643

Projektant
PLANIS Radosław Zając
ul. Piastowska 34b/8
66-300 Międzyrzecz
NIP: 5961629339

Temat

Przebudowa drogi w zakresie budowy chodnika w miejscowości Felicjanów
ul. Jana Pawła II, ul. Wadowicka, ul. Niegowicka

Stadium
Projekt budowlany

Branża
Drogowa

Nazwa

Przekroje normalne - ul. Wadowicka

Projektował	Uprawnienia	Podpis	Opracowano
mgr inż. Marek Kruppa	OPL/1668/PWBD/19		05.2022

Opracował	Uprawnienia	Podpis	Skala
			1:100

Opracował	Uprawnienia	Podpis	Rysunek
			04_1

Wymiary
297x1830 mm

Plik
029_DRO_01_04_A.dwg / 029_DRO_01_04_A-04_1.pdf