POZ.AK3 WYMIAN STALOWY (x1)

1:20

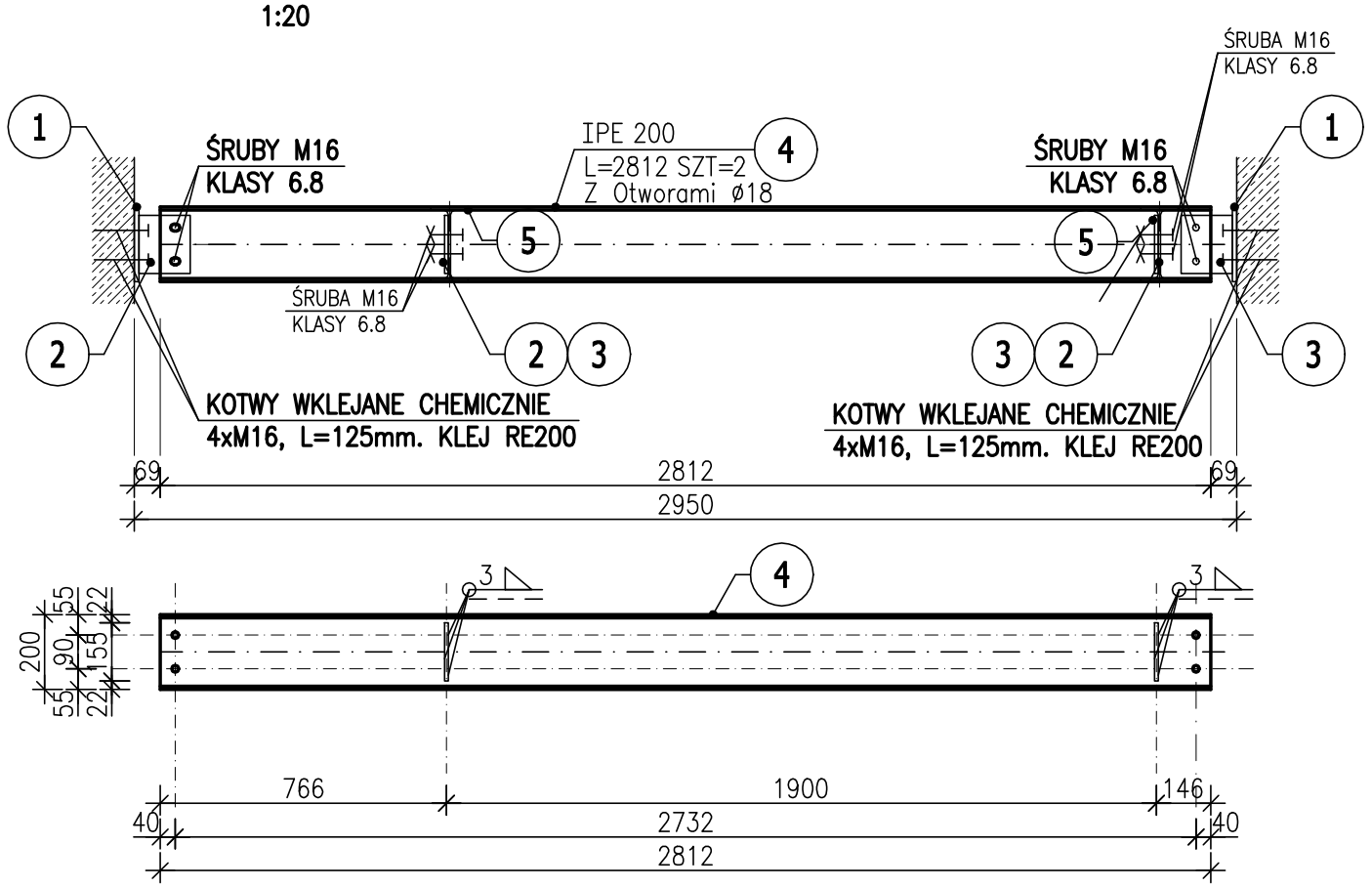

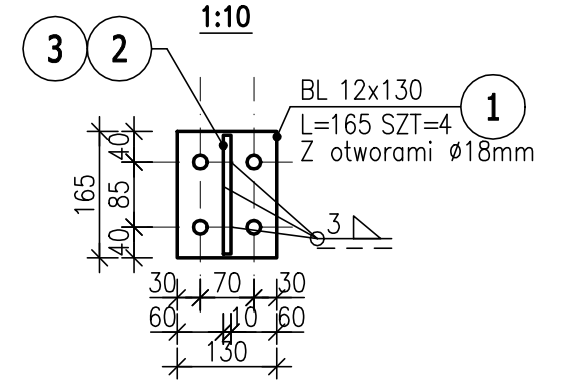

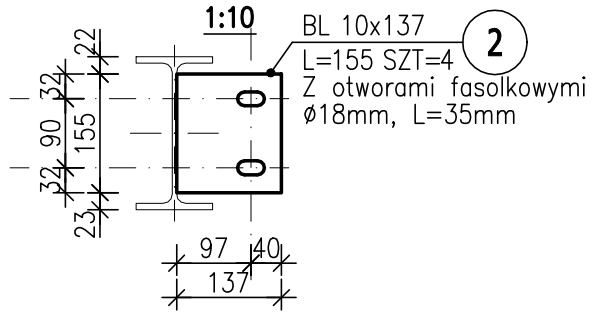

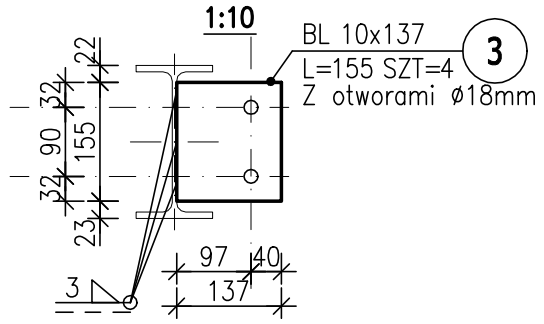

STAL S235JR
ELEKTRODY ER 1.46
SPOINY a=3mm
ELEMENTY STALOWE ZABEZPIECZYĆ ANTYKOROZYJNIE POPRZEZ OCYNK OGNIOWY, KLASA KOROZYJNOSCI C1

ELEMENTY STALOWE ZABEZPIECZYĆ P.POŻAROWO DO ODPORNOŚCI REI120 POPRZEZ WYKONANIE SYSTEMOWEJ ZABUDOWY

PRZED ZAMÓWIENIEM ELEMENTÓW STALOWYCH NALEŻY POTWIERDZIĆ ICH DŁUGOŚĆ ZE STANEM FAKTYCZNYCH W RAZIE POTRZEBY WPROWADZIĆ KOREKTY.

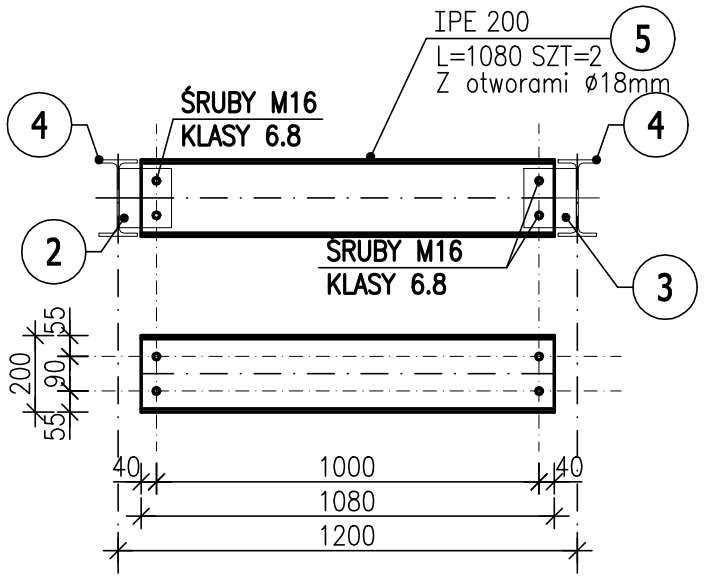

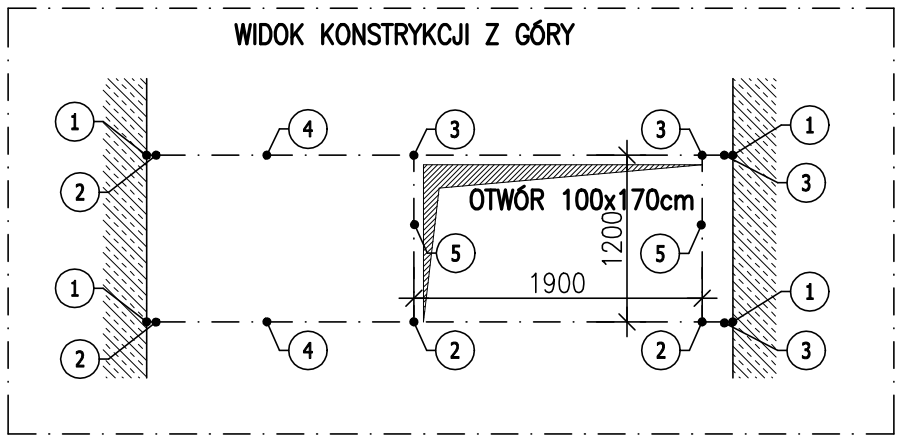

ZESTAWIENIE STALI

POZ.	NR ELEMENTU	NAZWA ELEMENTU	DŁUGOŚĆ [mm]	GATUNEK STALI	LICZBA SZTUK	x POZ	RAZEM	DŁ. RAZEM [m]	MASA JEDN [kg/m]	MASA 1 ELEM [kg]	MASA RAZEM [kg]	POLE JEDN [m2/m]	POLE 1 ELEM [m2]	POLE RAZEM [m2]	UWAGI
AK3	1	BL 12x130	165	S235JR	4	1	4	0.66	12.25	2.02	8.08	0.28	0.05	0.19	
	2	BL 10x137	155	S235JR	4	1	4	0.62	10.75	1.67	6.67	0.29	0.05	0.18	
	3	BL 10x137	155	S235JR	4	1	4	0.62	10.75	1.67	6.67	0.29	0.05	0.18	
	4	IPE 200	2812	S235JR	2	1	2	5.62	22.40	62.99	125.98	0.77	2.16	4.32	
	5	IPE 200	1080	S235JR	2	1	2	2.16	22.40	24.19	48.38	0.77	0.83	1.66	
OGÓŁEM											195.78			6.53	
NADDATEK NA SPOINY: 1.8%											3.52			0.12	
NADDATEK NA NIERÓWNOŚCI: 2%											3.92			0.13	
NADDATEK NA ELEM. DODATK.: 20%											39.16			1.31	
RAZEM:											242.38			8.09	

UWAGA!
WSZYSTKIE WYMIARY SPRAWDZIĆ NA BUDOWIE, PROJEKT NALEŻY ROZPATRYWAĆ ŁĄCZNIE Z PROJEKTAMI BRANŻOWYMI

Biuro projektów:
Progresys Sp. z o.o.
ul. Skośna 4
62-080 Lusowo

Inwestor / adres inwestycji:
Samodzielny Publiczny Zakład Opieki Zdrowotnej
Ministerstwa Spraw Wewnętrznych i Administracji w Poznaniu
im. Prof. L. Bierkowskiego przy ul. Dojazd 34, 60-631 Poznań
działka numer 2/28, arkusz 27, obręb 20 Golęcin

Nazwa zadania:
Dostosowanie klatek schodowych AK1, AK2, AK3, przyziemia budynku Polikliniki i pięter 10-go i 9-go budynku głównego Szpitala MSWiA przy ul. Dojazd 34 w Poznaniu do wymagań aktualnie obowiązujących przepisów techniczno-budowlanych z zakresu bezpieczeństwa pożarowego oraz wskazań Ekspertyzy technicznej stanu ochrony przeciwpożarowej z dnia 10 grudnia 2021 roku wraz z postanowieniami Wielkopolskiego Komendanta Wojewódzkiego PSP

ZESPÓŁ PROJEKTOWY	Upr. bud.	Podpis
Projektant architektury: mgr inż. Marcin Gzieło	WKP/0181/PWOK/05	
Sprawdzający: mgr inż. Dariusz Siwczak	WKP/0015/POOK/16	
Stadium opracowania: PROJEKT TECHNICZNY	Data opracowania: 11.2022	Skala opracowania: 1:20

Nazwa rysunku:
BUDYNEK POLIKLINIKI SZPITALA MSWiA W POZNANIU
POZ.AK3- WYMIAN STALOWY W KLATCE SCHODOWEJ AK3

K/08