Stopa fundamentowa F3 (2 szt.)

Skala 1:20

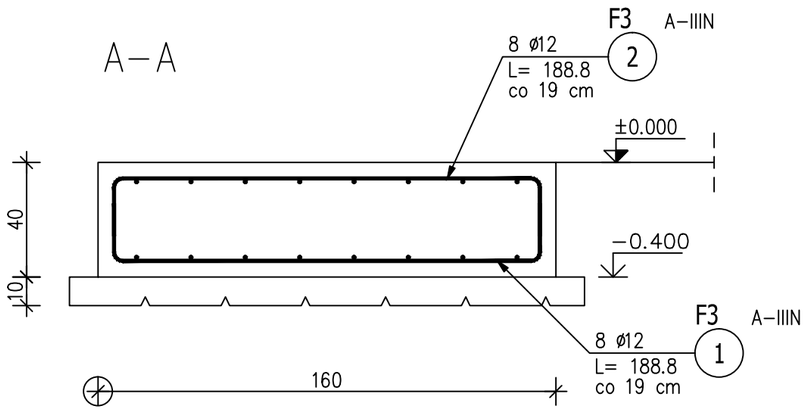

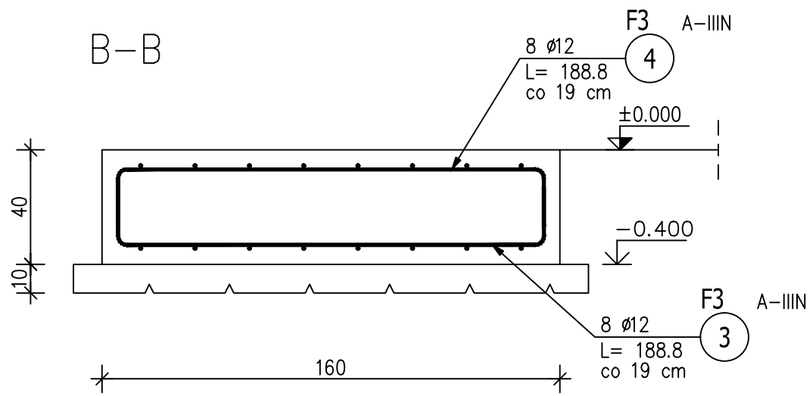

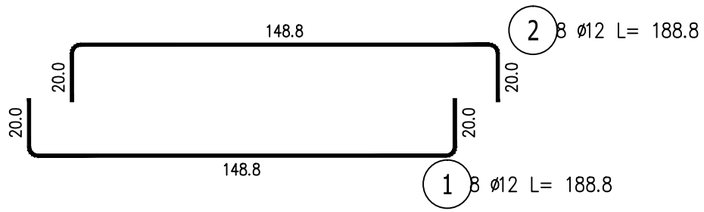

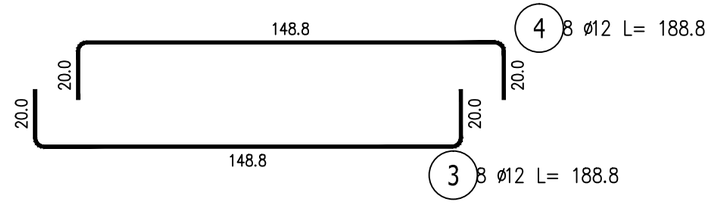

BETON:	C25/30
KRUSZYWO:	<16mm
ROZFORMOWANIE:	20MPa
OTULINA:	5,0cm
STAL ZBROJENIOWA:	
ZBROJENIE GŁÓWNE:	B500B
STRZEMIONA:	B500SP
UŁOŻONY BETON ZAWIBROWAĆ	

UWAGI:

1. RYSUNEK ROZPATRYWAĆ ŁĄCZNIE Z PROJEKTEM ARCHITEKTONICZNYM ORAZ PROJEKTAMI BRANŻOWYM.
2. RYSUNEK ROZPATRYWAĆ ŁĄCZNIE Z RYSUNKAMI RZUTÓW ORAZ RYSUNKAMI SZCZEGÓŁOWYMI ELEMENTÓW SĄSIEDNICH.
3. ŁĄCZENIE PRĘTÓW ZBROJENIA Z ZACHOWANIEM ODPOWIEDNICH WARUNKÓW NORMOWYCH.

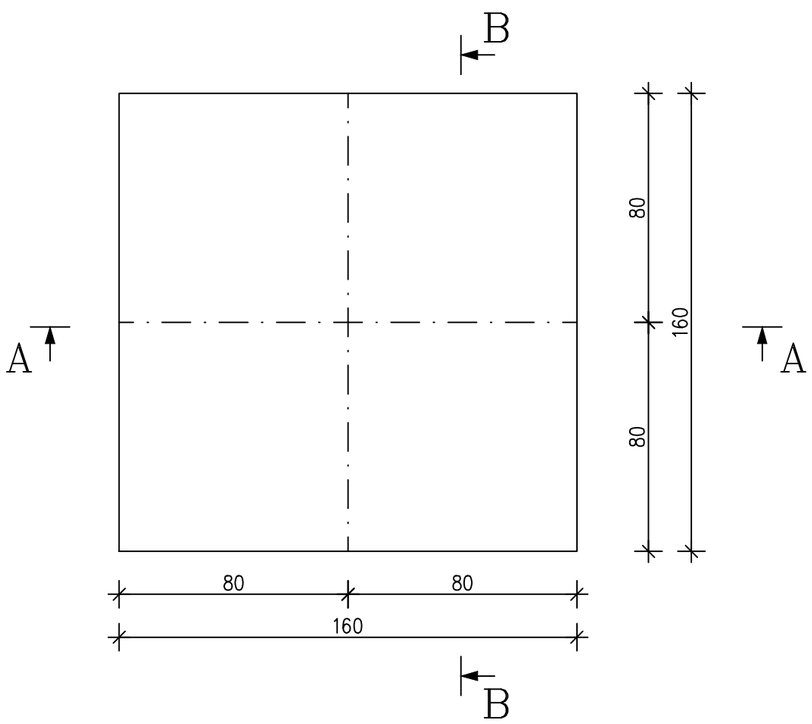

ZESTAWIENIE STALI ZBROJENIOWEJ

POZ.	NR PRĘTA	ø [mm]	DŁUGOŚĆ [m]	ILOŚĆ			DŁ. ŁĄCZNA [m]
				PRĘTÓW	x POZ.	RAZEM	A–IIIN ø12
Poz. F3–2 szt.							
F3	1	12	1.888	8	2	16	30.21
	2	12	1.888	8	2	16	30.21
	3	12	1.888	8	2	16	30.21
	4	12	1.888	8	2	16	30.21

DŁUGOŚĆ RAZEM [m]	120.84
MASA JEDNOSTKOWA [kg/m]	0.888
MASA [kg]	107.30
MASA CAŁKOWITA [kg]	107.30

1) Opis kształtu pręta: PN–EN ISO 3766 metoda B (osiowo)
2) Opis długości haka: gabarytowy
3) Długość pręta L: suma wymiarów osiowych

PROFIPROJEKT JAKRZEWSKI I WSPÓLNICY SP.K.
Witaszyczki 66, 63-230 Witaszyce

BRANŻA	ARCHITEKTURA I KONSTRUKCJA	SKALA	1:20
TYTUŁ RYS.	STOPA FUNDAMENTOWA F3	PROJEKT WYKONAWCZY	
NAZWA INWESTYCJI	Opracowanie kompletnej dokumentacji projektowo-kosztorysowej modernizacji Stacji Uzdatniania Wody w miejscowości Obora dz. nr 465/8, Gmina Lubin		
INWESTOR	Przedsiębiorstwo Gospodarki Komunalnej Gminy Lubin Sp. z o.o., Księginice 14, 59-300 Lubin	NR RYS.	10
ADRES INWESTYCJI	OBORA, DZ. NR 465/8 GMINA LUBIN, WOJ. DOLNOŚLĄSKIE	DATA	12.12.2019
		NR UPR.	PODPIS
ARCHITEKTURA	mgr inż. arch. Magdalena Gralińska	54/WPOKK/UpB/2011 SPEC. ARCHITEKTONICZNA	
KONSTRUKCJA	mgr inż. Krzysztof Kowalski	WKP/0060/PWOK/06 SPEC. KONSTR.-BUDOWL.	
ARCHITEKTURA SPRAWDZIŁA	dr inż. arch. Jadwiga Pieńczewska	WBPP.N108/88/ZG SPEC. ARCHITEKTONICZNA	
KONSTRUKCJA SPRAWDZIŁ	inż. bud. Ryszard Kowalski	UAN-8386/85/86 SPEC. KONSTR.-BUDOWL.	