Przekrój G2

oś H–K

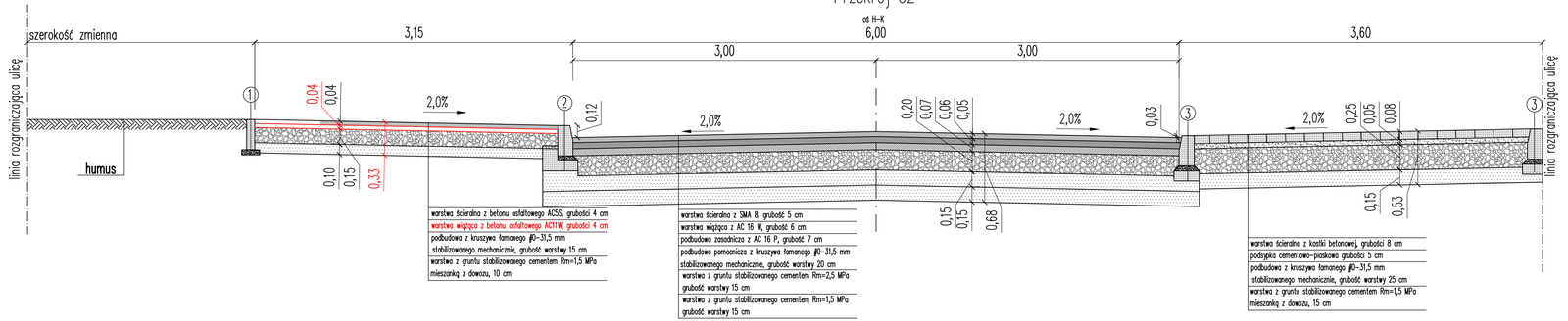

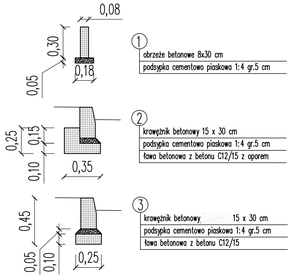

Przekrój G3

oś H–K

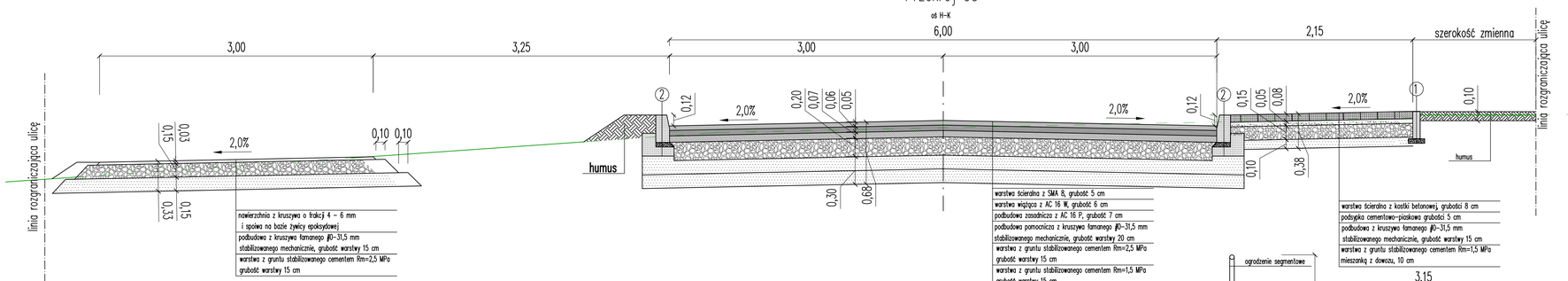

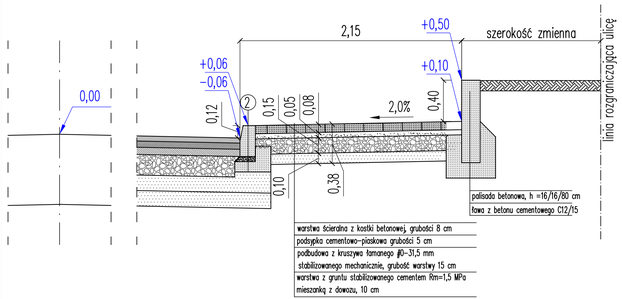

Przekrój podłużny wyniesiona tarcza skrzyżowania

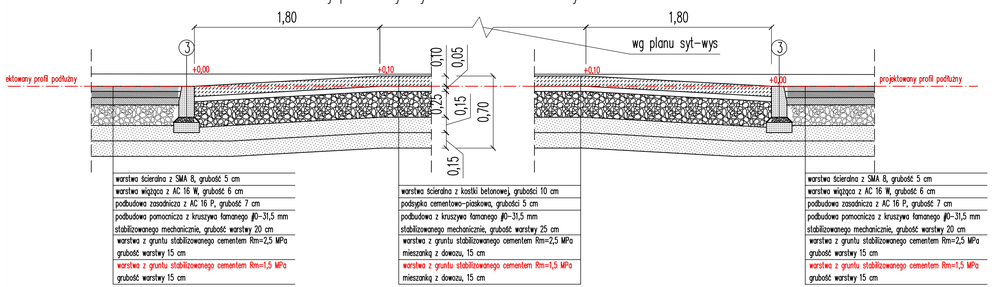

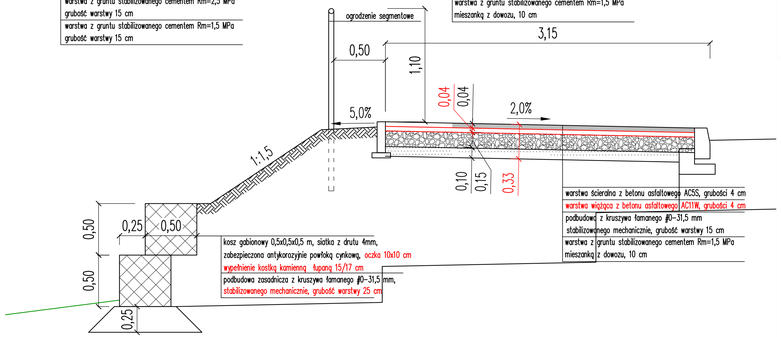

RODZAJ OPRACOWANIA:	PROJEKT WYKONAWCZY ZAMIENNY DLA ODCINKA UL. WAPIENNEJ
NAZWA ZADANIA NADANA PRZEZ ZAMAWIAJĄCEGO:	Przebudowa ulic Andersena, Północnej, Wapiennej
NAZWA OBIEKTU BUDOWLANEGO:	ulice Andersena, Północna, Wapienna
PROJEKTANT:	mgr inż.Wojciech Sobolewski upr. nr ZAP/0053/POOD/13 w specjalności drogowej do projektowania bez ograniczeń
DATA SPORZĄDZENIA RYSUNKU:	Szczecin, 01 2023 r.
SKALA:	1:25
TYTUŁ RYSUNKU:	Przekroje konstrukcyjne
NR RYSUNKU:	2.2