INZ | BUD

PRACOWNIA PROJEKTOWANIA
BUDOWNICTWA I NADZORU BUDOWLANEGO
Łukasz Lisiński, ul. Dworcowa 22,
87-300 Brodnica
Tel. 696 375 410, 577 666 197
NIP 874 154 18 22 REGON 340825237

Egzemplarz nr **4**

PROJEKT TECHNICZNY, WYKONAWCZY
STRONA TYTUŁOWA
PROJEKT ZAGOSPDOAROWANIA TERENU

Faza

BUDOWA PRZYŁĄCZA KANALIZACJI SANITARNEJ

Temat/Obiekt

Adres działki: **Myśliwiec; 87-200 Wąbrzeźno, gmina Ryńsk, woj. kujawsko-pomorskie**
Identyfikator działki**: 041705_2.0009.203/2; 041705_2.0009.203/4; 041705_2.0009.208/1; 041705_2.0009.213/1; 041705_2.0009.213/4; 041705_2.0009.207/1**
Obręb**: 0009,** Jednostka ewidencyjna**: 041705_2 Ryńsk**

Adres Inwestycji

GMINA RYŃSK
ul. Mickiewicza 21
87-200 Wąbrzeźno

Inwestor

Projektant główny: mgr inż. Łukasz Lisiński
Nr uprawnień budowlanych: **KUP/0003/POOK/12**
Specjalność: Konstrukcyjno-budowlana
(podpis)

Projektant: mgr inż. Karol Koźmiński
Nr uprawnień budowlanych: **KUP/0057/PBS/20**
Specjalność: Sanitarna
(podpis)

Opracowujący: inż. Marek Brózdowski
Nr uprawnień budowlanych: ----------
Specjalność: Elektryczna
(podpis)

Projektant: mgr inż. Stanisław Osiński
Nr uprawnień budowlanych: **UAN-IV/8346/110/TO/86**
Specjalność: Elektryczna
(podpis

KATEGORIA OBIEKTU: XXVI

Zgodnie z art. 34, ust. 3d; pkt. 3 Ustawy Prawo Budowlane, oświadczam, że projekt budowlany został sporządzony zgodnie z obowiązującymi przepisami oraz zasadami wiedzy technicznej

PRAWA AUTORSKIE ZASTRZEŻONE
Przedmiotowy projekt/utwór architektoniczny jest chroniony prawem autorskim zgodnie z art.1 i następne Ustawy o Prawie Autorskim i Prawach Pokrewnych z dnia 4 lutego 1994 roku
(Dz.U. nr 24 poz.83 z 23 lutego 1994 r.)

ARCH. INWESTORA	ARCH. WŁAŚCIWEGO ORGANU	ARCH. OGRANU NADZORU BUDOWLANEGO

Egz.

Data opracowania BRODNICA, 03 listopad 2022r.

OPRACOWANIE ZAWIERA

1.	Stronę tytułową	str.	1
2.	Spis zawartości	str.	2
3.	Oświadczenie projektanta o sporządzeniu projektu zagospodarowania terenu zgodnie z obowiązującymi przepisami i zasadami wiedzy technicznej	str.	3
4.	Zaświadczenia o przynależności do Izby Inżynierów Budownictwa/ Architektów	str.	4,6,8
5.	Decyzję o stwierdzeniu przygotowania zawodowego	str.	5,7,9

• CZĘŚĆ OPISOWA złożona z:		
1. Podstawa opracowania	str.	11
2. Przedmiot inwestycji	str.	11
3. Opis stanu istniejącego zagospodarowania działki	str.	11
4. Projektowane zagospodarowanie działki	str.	11-12
5. Ustalenie dotyczące obszaru oddziaływania	str.	12
6. Wpływ eksploatacji górniczen na działkę	str.	12
7. Charakter, cechy istniejących i przewidywanych zagorżeń dla środowiska oraz higieny i zdrowia użytkowników	str.	12
8. Zestawienie powierzchni zagospodarowania terenu	str.	12
9. Uwaga	str.	13

• CZĘŚĆ RYSUNKOWA złożona z:								
1.	Mapa sytuacyjno-wysokościowa do celów projektowych	skala 1 : 500	rys. nr	1	/	2	str.	14
2.	Projekt Zagospodarowania Terenu	skala 1 : 500	rys. nr	2	/	2	str.	15
BRANŻA SANITARNA							str.	16
• CZĘŚĆ OPISOWA							str.	17-23
• CZĘŚĆ RYSUNKOWA złożona z:								
1.	Projekt Zagospodarowania Terenu	skala 1 : 500	rys. nr	1	/	2	str.	24
BRANŻA ELEKTRYCZNA							str.	25
• CZĘŚĆ OPISOWA							str.	26-33
• CZĘŚĆ RYSUNKOWA złożona z:								
1.	Projekt Zagospodarowania Terenu	skala 1 : 500	rys. nr	1	/	1	str.	34

INZ BUD
PRACOWNIA PROJEKTOWANIA
BUDOWNICTWA I NADZORU BUDOWLANEGO
Łukasz Lisiński, ul. Dworcowa 22,
87-300 Brodnica
Tel. 696 375 410, 577 666 197
NIP 874 154 18 22 REGON 340825237

Brodnica, dnia 03.11.2022r.

OŚWIADCZENIE PROJEKTANTA O SPORZĄDZENIU PROJEKTU ZAGOSPODAROWANIA TERENU ZGODNIE Z OBOWIĄZUJĄCYMI PRZEPISAMI I ZASADAMI WIEDZY TECHNICZNEJ

Na podstawie art. 34 ust. 3d pkt.3 oraz art. 34 ust. 3e ustawy Prawo budowlane, składam niniejsze oświadczenie dla zamierzenia budowlanego pod nazwą:

BUDOWA PRZYŁĄCZA KANALIZACJI SANITARNEJ

zlokalizowaną w miejscowości Myśliwiec w obrębie ewidencyjnym nr: **0009 Myśliwiec**

Identyfikator działki: 041705_2.0009.203/2; 041705_2.0009.203/4; 041705_2.0009.208/1; 041705_2.0009.213/1; 041705_2.0009.213/4; 041705_2.0009.207/1

o sporządzeniu projektu zagospodarowania terenu zgodnie z obowiązującymi przepisami i zasadami wiedzy technicznej.

Projektant główny: mgr inż. Łukasz Lisiński
Nr uprawnień budowlanych: **KUP/0003/POOK/12**
Specjalność: Konstrukcyjno-budowlana

Projektant: mgr inż. Karol Koźmiński
Nr uprawnień budowlanych: **KUP/0057/PBS/20**
Specjalność: Sanitarna

Projektant: mgr inż. Stanisław Osiński
Nr uprawnień budowlanych: **UAN-IV/8346/110/TO/86**
Specjalność: Elektryczna

Do przedmiotowego projektu budowlanego została, zgodnie z art. 20 ust. 1 pkt 1 b, sporządzona informacja dotyczącą bezpieczeństwa i ochrony zdrowia ze względu na specyfikę projektowanego obiektu budowlanego, uwzględniana **w planie bezpieczeństwa i ochrony zdrowia** zgodnie z art. 21a ust. 1 ustawy z dnia 7 lipca 1994 roku Prawo budowlane spełniająca wymagania rozporządzenia Ministra Infrastruktury z dnia 23 czerwca 2003 roku w sprawie informacji dotyczącej bezpieczeństwa i ochrony zdrowia oraz planu bezpieczeństwa i ochrony zdrowia.

_____
(pieczęć i podpis projektanta głównego)

INZ | BUD

PRACOWNIA PROJEKTOWANIA
BUDOWNICTWA I NADZORU BUDOWLANEGO
Łukasz Lisiński, ul. Dworcowa 22,
87-300 Brodnica
Tel. 696 375 410, 577 666 197
NIP 874 154 18 22 REGON 340825237

POLSKA IZBA INŻYNIERÓW BUDOWNICTWA

Zaświadczenie

o numerze weryfikacyjnym:

KUP-KNQ-ISS-ITN *

Pan Łukasz Lisiński o numerze ewidencyjnym KUP/BO/0193/10
adres zamieszkania ul. Jasna 20, 87-300 Brodnica
jest członkiem Kujawsko-Pomorskiej Okręgowej Izby Inżynierów Budownictwa i posiada wymagane ubezpieczenie od odpowiedzialności cywilnej.
Niniejsze zaświadczenie jest ważne do dnia 2023-07-31.

Zaświadczenie zostało wygenerowane elektronicznie i opatrzone bezpiecznym podpisem elektronicznym weryfikowanym przy pomocy ważnego kwalifikowanego certyfikatu w dniu 2022-08-04 roku przez:

Renata Staszak, Przewodniczący Rady Kujawsko-Pomorskiej Okręgowej Izby Inżynierów Budownictwa.

Zgodnie z art. 78^1 K.c.
§ 1. Do zachowania elektronicznej formy czynności prawnej wystarcza złożenie oświadczenia woli w postaci elektronicznej i opatrzenie go kwalifikowanym podpisem elektronicznym.
§ 2. Oświadczenie woli złożone w formie elektronicznej jest równoważne z oświadczeniem woli złożonym w formie pisemnej.

* Weryfikację poprawności danych w niniejszym zaświadczeniu można sprawdzić za pomocą numeru weryfikacyjnego zaświadczenia na stronie Polskiej Izby Inżynierów Budownictwa www.piib.org.pl lub kontaktując się z biurem właściwej Okręgowej Izby Inżynierów Budownictwa.

KUJAWSKO
POMORSKA
OKRĘGOWA
I Z B A
INŻYNIERÓW
BUDOWNICTWA

OKRĘGOWA KOMISJA KWALIFIKACYJNA

Sygn. akt: KUPOIIB/KK-0054-0018/12

Bydgoszcz, dnia 11 czerwca 2012 r.

DECYZJA

Na podstawie art. 24 ust. 1 pkt 2 ustawy z dnia 15 grudnia 2000 r. o samorządach zawodowych architektów, inżynierów budownictwa oraz urbanistów *(Dz. U. z 2001 r. Nr 5, poz. 42, z późn. zm.)*, art. 13 ust. 1 pkt 1 i ust. 2, art. 14 ust. 1 pkt 2 i ust. 3 pkt 1 ustawy z dnia 7 lipca 1994 r. Prawo budowlane *(Dz. U. z 2010 r. Nr 243, poz. 1623, z późn. zm.)*, oraz § 11 ust. 1 pkt 1 rozporządzenia Ministra Transportu i Budownictwa z dnia 28 kwietnia 2006 r. w sprawie samodzielnych funkcji technicznych w budownictwie *(Dz. U. z 2006 r. Nr 83, poz. 578, z późn zm.)* w związku z art. 104 Kodeksu postępowania administracyjnego *(Dz. U. z 2000 r. Nr 98, poz. 1071, z późn. zm.)*

Okręgowa Komisja Kwalifikacyjna
n a d a j e
Panu Łukaszowi Lisińskiemu
magistrowi inżynierowi o kierunku budownictwo
urodzonemu dnia 16 stycznia 1982 r. w Brodnicy

UPRAWNIENIA BUDOWLANE

numer ewidencyjny KUP/0003/POOK/12

do projektowania bez ograniczeń
w specjalności konstrukcyjno - budowlanej

UZASADNIENIE

W związku z uwzględnieniem w całości żądania strony, na podstawie art. 107 § 4 K.p.a. odstępuje się od uzasadnienia decyzji. Zakres nadanych uprawnień budowlanych wskazano na odwrocie decyzji.

Pouczenie

Od niniejszej decyzji służy odwołanie do Krajowej Komisji Kwalifikacyjnej Polskiej Izby Inżynierów Budownictwa w Warszawie, za pośrednictwem Okręgowej Komisji Kwalifikacyjnej KUPOIIB w Bydgoszczy w terminie 14 dni od dnia jej doręczenia.

Skład Orzekający
Okręgowej Komisji Kwalifikacyjnej

mgr inż. Jacek Kołodziej

inż. Wojciech Klatecki

inż. Franciszek Szypliński

KUJAWSKO-POMORSKA OKRĘGOWA IZBA INŻYNIERÓW BUD.

Otrzymują:
1. Pan Łukasz Lisiński
ul. Jasna 20
87-300 Brodnica
2. Okręgowa Rada Izby

Szczegółowy zakres uprawnień budowlanych

Na podstawie art. 12 ust. 1 pkt 1 i art. 13 ust. 4 ustawy Prawo budowlane w związku z § 15 i § 17 ust. 1 pkt 1 rozporządzenia Ministra Transportu i Budownictwa z dnia 28 kwietnia 2006 r. w sprawie samodzielnych funkcji technicznych w budownictwie, **Pan Łukasz Lisiński** jest uprawniony w specjalności **konstrukcyjno - budowlanej** do:

- projektowania obiektu budowlanego w zakresie sporządzania projektu architektoniczno – budowlanego w odniesieniu do konstrukcji obiektu,
- sporządzania projektu zagospodarowania działki lub terenu, w zakresie specjalności konstrukcyjno – budowlanej,
- sprawdzania projektów architektoniczno - budowlanych i sprawowania nadzoru autorskiego,
- sprawowania kontroli technicznej utrzymania obiektów budowlanych

bez ograniczeń.

Skład Orzekający
Okręgowej Komisji Kwalifikacyjnej

mgr inż. Jacek Kołodziej

inż. Wojciech Klatecki

inż. Franciszek Szypliński

I N Ż | B U D

PRACOWNIA PROJEKTOWANIA
BUDOWNICTWA I NADZORU BUDOWLANEGO
Łukasz Lisiński, ul. Dworcowa 22,
87-300 Brodnica
Tel. 696 375 410, 577 666 197
NIP 874 154 18 22 REGON 340825237

INZ | BUD

PRACOWNIA PROJEKTOWANIA
BUDOWNICTWA I NADZORU BUDOWLANEGO
Łukasz Lisiński, ul. Dworcowa 22,
87-300 Brodnica
Tel. 696 375 410, 577 666 197
NIP 874 154 18 22 REGON 340825237

POLSKA IZBA INŻYNIERÓW BUDOWNICTWA

Zaświadczenie

o numerze weryfikacyjnym:

KUP-X2E-7GV-6FQ *

Pan Karol Józef Koźmiński o numerze ewidencyjnym KUP/IS/0175/20
adres zamieszkania ul. Olsztyńska 1a, 87-300 Karbowo
jest członkiem Kujawsko-Pomorskiej Okręgowej Izby Inżynierów Budownictwa i posiada wymagane ubezpieczenie od odpowiedzialności cywilnej.
Niniejsze zaświadczenie jest ważne do dnia 2022-12-31.

Zaświadczenie zostało wygenerowane elektronicznie i opatrzone bezpiecznym podpisem elektronicznym weryfikowanym przy pomocy ważnego kwalifikowanego certyfikatu w dniu 2021-12-07 roku przez:

Renata Staszak, Przewodniczący Rady Kujawsko-Pomorskiej Okręgowej Izby Inżynierów Budownictwa.

(Zgodnie art. 5 ust 2 ustawy z dnia 18 września 2001 r. o podpisie elektronicznym (Dz. U. 2001 Nr 130 poz. 1450) dane w postaci elektronicznej opatrzone bezpiecznym podpisem elektronicznym weryfikowanym przy pomocy ważnego kwalifikowanego certyfikatu są równoważne pod względem skutków prawnych dokumentom opatrzonym podpisami własnoręcznymi.)

*** Weryfikację poprawności danych w niniejszym zaświadczeniu można sprawdzić za pomocą numeru weryfikacyjnego zaświadczenia na stronie Polskiej Izby Inżynierów Budownictwa www.piib.org.pl lub kontaktując się z biurem właściwej Okręgowej Izby Inżynierów Budownictwa.**

KUJAWSKO POMORSKA OKRĘGOWA IZBA INŻYNIERÓW BUDOWNICTWA
OKRĘGOWA KOMISJA KWALIFIKACYJNA

Sygn. akt: KUPOIIB/KK-0054/22/17/20

Bydgoszcz, dnia 01 października 2020 r.

DECYZJA

Na podstawie art. 24 ust. 1 pkt 2 ustawy z dnia 15 grudnia 2000 r. o samorządach zawodowych architektów oraz inżynierów budownictwa (tj. Dz. U. z 2019 r., poz. 1117, z późn. zm.), art 12 ust. 1 pkt 1, ust. 2, ust. 3 i ust. 4c pkt 1, art. 13 ust.1, ust 2 i ust 4, art. 14 ust. 1 pkt 4 lit. b) i ust. 3 pkt 1, art.15a ust. 1 i ust. 20 ustawy z dnia 7 lipca 1994 r - Prawo budowlane (tj. Dz. U. z 2020 r., poz. 1333), po ustaleniu, że zostały spełnione warunki w zakresie przygotowania zawodowego oraz po złożeniu egzaminu na uprawnienia budowlane z wynikiem pozytywnym,

Pan Karol Józef Koźmiński
magister inżynier o kierunku inżynieria środowiska
ur. dnia 19 marca 1983 r. w Poznaniu

otrzymuje

UPRAWNIENIA BUDOWLANE

numer ewidencyjny KUP/0057/PBS/20

do projektowania
w specjalności instalacyjnej w zakresie sieci, instalacji i urządzeń cieplnych, wentylacyjnych, gazowych, wodociągowych i kanalizacyjnych
bez ograniczeń

Uprawnienia budowlane, nadane niniejszą decyzją, na podstawie art. 12 ust. 1 pkt 1, art. 13 ust. 4, art.15a ust. 1 i ust. 20 ustawy Prawo budowlane, upoważniają w specjalności **instalacyjnej w zakresie sieci, instalacji i urządzeń cieplnych, wentylacyjnych, gazowych, wodociągowych i kanalizacyjnych** do:

- projektowania, sprawdzania projektów architektoniczno - budowlanych i technicznych oraz sprawowania nadzoru autorskiego,
- sprawowania kontroli technicznej utrzymania obiektów budowlanych,
- projektowania obiektu budowlanego, takiego jak: sieci i instalacje cieplne, wentylacyjne, gazowe, wodociągowe i kanalizacyjne
- sporządzania projektu zagospodarowania działki lub terenu, w zakresie specjalności objętej niniejszymi uprawnieniami

bez ograniczeń.

UZASADNIENIE

W związku z uwzględnieniem w całości żądania strony, na podstawie art. 107 § 4 Kodeksu postępowania administracyjnego (tj. Dz. U. z 2020 r., poz. 256, z późn. zm.) odstępuje się od uzasadnienia decyzji. Zakres nadanych uprawnień budowlanych wskazano na odwrocie decyzji.

Pouczenie

Od niniejszej decyzji służy odwołanie do Krajowej Komisji Kwalifikacyjnej Polskiej Izby Inżynierów Budownictwa w Warszawie, za pośrednictwem Kujawsko-Pomorskiej Okręgowej Izby Inżynierów Budownictwa w Bydgoszczy w terminie 14 dni od daty jej doręczenia.

Zgodnie z treścią art. 127a ustawy Kodeks postępowania administracyjnego (tj. Dz. U. z 2020 r., poz. 256, z późn. zm.):
§ 1. W trakcie biegu terminu do wniesienia odwołania strona może zrzec się prawa do wniesienia odwołania wobec organu administracji publicznej, który wydał decyzję.
§ 2. Z dniem doręczenia organowi administracji publicznej oświadczenia o zrzeczeniu się prawa do wniesienia odwołania przez ostatnią ze stron postępowania, decyzja staje się ostateczna i prawomocna.
W przypadku złożenia przez stronę oświadczenia o zrzeczeniu się prawa do odwołania od decyzji (określonego w § 2) stronie nie przysługuje prawo do odwołania się ani skargi do sądu administracyjnego.

Skład Orzekający
Okręgowej Komisji Kwalifikacyjnej

dr inż. Justyna Sobczak-Piątka .....
inż. Wojciech Klatecki .....
inż. Paweł Gonczerzewicz .....

KUJAWSKO POMORSKA OKRĘGOWA IZBA INŻYNIERÓW BUDOWNICTWA

INŻ|BUD
PRACOWNIA PROJEKTOWANIA
BUDOWNICTWA I NADZORU BUDOWLANEGO
Łukasz Lisiński, ul. Dworcowa 22,
87-300 Brodnica
Tel. 696 375 410, 577 666 197
NIP 874 154 18 22 REGON 340825237

INZ | BUD

PRACOWNIA PROJEKTOWANIA
BUDOWNICTWA I NADZORU BUDOWLANEGO
Łukasz Lisiński, ul. Dworcowa 22,
87-300 Brodnica
Tel. 696 375 410, 577 666 197
NIP 874 154 18 22 REGON 340825237

POLSKA IZBA INŻYNIERÓW BUDOWNICTWA

Zaświadczenie

o numerze weryfikacyjnym:

KUP-RKV-5R9-FT1 *

Pan STANISŁAW OSIŃSKI o numerze ewidencyjnym KUP/IE/1836/01
adres zamieszkania ul. MIESZKA I 3/16, 87-300 BRODNICA
jest członkiem Kujawsko-Pomorskiej Okręgowej Izby Inżynierów Budownictwa i posiada wymagane ubezpieczenie od odpowiedzialności cywilnej.
Niniejsze zaświadczenie jest ważne do dnia 2022-12-31.

Zaświadczenie zostało wygenerowane elektronicznie i opatrzone bezpiecznym podpisem elektronicznym weryfikowanym przy pomocy ważnego kwalifikowanego certyfikatu w dniu 2021-12-02 roku przez:

Renata Staszak, Przewodniczący Rady Kujawsko-Pomorskiej Okręgowej Izby Inżynierów Budownictwa.

(Zgodnie art. 5 ust 2 ustawy z dnia 18 września 2001 r. o podpisie elektronicznym (Dz. U. 2001 Nr 130 poz. 1450) dane w postaci elektronicznej opatrzone bezpiecznym podpisem elektronicznym weryfikowanym przy pomocy ważnego kwalifikowanego certyfikatu są równoważne pod względem skutków prawnych dokumentom opatrzonym podpisami własnoręcznymi.)

* Weryfikację poprawności danych w niniejszym zaświadczeniu można sprawdzić za pomocą numeru weryfikacyjnego zaświadczenia na stronie Polskiej Izby Inżynierów Budownictwa www.piib.org.pl lub kontaktując się z biurem właściwej Okręgowej Izby Inżynierów Budownictwa.

PRACOWNIA PROJEKTOWANIA
BUDOWNICTWA I NADZORU BUDOWLANEGO
Łukasz Lisiński, ul. Dworcowa 22,
87-300 Brodnica
Tel. 696 375 410, 577 666 197
NIP 874 154 18 22 REGON 340825237

INŻ BUD

URZĄD WOJEWÓDZKI

Wydział [illegible] zawodowego,
Urbanistyki, Kr[illegible] i Budownictwa Społecznego
(pieczęć)

Toruń, dnia 1986-08-25 r.

Nr UAM-IV/8356/110/TO/86

DECYZJA O STWIERDZENIU PRZYGOTOWANIA ZAWODOWEGO
do pełnienia samodzielnych funkcji technicznych w budownictwie

Na podstawie § [illegible] i § 13 ust. 1 pkt 4 lit. "d"
rozporządzenia Ministra Gospodarki Terenowej i Ochrony Środowiska z dnia 20 lutego 1975
w sprawie samodzielnych funkcji technicznych w budownictwie (Dz.U. Nr 8, poz. 46) stwierdza się,

Obywatel (ka) STANISŁAW OSIŃSKI
(imię i nazwisko)

mgr inż. elektryk
(tytuł naukowy — zawodowy)

urodzony (a) dnia 11 marca 1949 r. w Brodnicy

posiada przygotowanie zawodowe upoważniające do wykonywania samodzielnej funkcji

projektanta
(rodzaj funkcji)

w specjalności instalacyjno - inżynieryjnej
(rodzaj specjalności techniczno-budowlanej)

w zakresie instalacji elektrycznych
(specjalizacja zawodowa)

MAGDALA
GWD MA-BUA-11 zam. 1041-KW-W-78 WDA zam. 118-ICI 50.000 płlos. Ng

bywatel (ka) STANISŁAW OSIŃSKI
(imię i nazwisko)
jest upoważniony (a) do:

1. Sporządzania projektów instalacji elektrycznych.

Otrzymują:
1. Ob. Stanisław Osiński
ul. Witosa 2/35
87-300 Brodnica
2. a/a

Dyrektor Wydziału
z/z
mgr inż. [illegible]
Zastępca Dyrektora Wydziału
(podpis i pieczęć)

INZ BUD
PRACOWNIA PROJEKTOWANIA
BUDOWNICTWA I NADZORU BUDOWLANEGO
Łukasz Lisiński, ul. Dworcowa 22,
87-300 Brodnica
Tel. 696 375 410, 577 666 197
NIP 874 154 18 22 REGON 340825237

I
PROJEKT ZAGOSPODAROWANIA DZIAŁKI BUDOWLANEJ

Data opracowania BRODNICA, 03 listopad 2022r.

INZ | BUD
PRACOWNIA PROJEKTOWANIA
BUDOWNICTWA I NADZORU BUDOWLANEGO
Łukasz Lisiński, ul. Dworcowa 22,
87-300 Brodnica
Tel. 696 375 410, 577 666 197
NIP 874 154 18 22 REGON 340825237

OPIS DO PROJEKTU ZAGOSPODAROWANIA DZIAŁKI

1. PODSTAWA OPRACOWANIA

- Ustalenia z inwestorem
- Wizja w terenie
- Pomiary sytuacyjno – wysokościowe
- Mapa do celów projektowych w skali 1:500
- Ustawa z dnia 7 lipca 1994r. Prawo Budowlane z późniejszymi zmianami
- Rozporządzenie Ministra Infrastruktury z dnia 7 kwietnia 2004r. w sprawie warunków technicznych, jakim powinny odpowiadać budynki i ich usytuowanie
- Zlecenie inwestora
- Pomiary techniczne dla celów projektowych wykonane w terenie

2. PRZEDMIOT INWESTYCJI

Przedmiotem opracowania jest budowa przyłącza kanalizacji sanitarnej w miejscowości Myśliwiec na działkach nr 203/2;203/4;208/1; 213/1; 213/4; 207/1 Obręb: 0009 Myśliwiec gm. Ryńsk; jedn. ewid. 041705_2. Urządzenia przyłącza kanalizacji sanitarnej w Myśliwcu zaprojektowano dla potrzeb rolnictwa i mieszkańców wsi poprzez budowę infrastruktury technicznej umożliwiającej podłączenie do sieci kanalizacji i odprowadzenie oraz utylizację ścieków.

Inwestycja polegać będzie na:

- budowie przyłącza kanalizacji sanitarnej z infrastrukturą techniczną towarzyszącą
- budowie ogrodzenia panelowego z cokołem prefabrykowanym z bramą wjazdową szerokości 3m
- utwardzeniu terenu kostką betonową gr. 6cm

3. OPIS STANU ISTNIEJĄCEGO ZAGOSPODAROWANIA DZIAŁKI

Teren inwestycji obejmuje działki niezabudowane oraz działkę drogi powiatowej.

4. PROJEKTOWANE ZAGOSPODAROWANIE DZIAŁKI

Przedmiot inwestycji obejmuje:

- budowę przyłącza kanalizacji sanitarnej z infrastrukturą techniczną towarzyszącą
- budowę ogrodzenia panelowego z cokołem prefabrykowanym z bramą wjazdową szerokości 3m
- utwardzenie terenu kostką betonową gr. 6cm

W terenie inwestycji projektuje się wykonanie utwardzeń w następującym układzie warstw:

- Kostka betonowa fazowana gr. 6 cm w kolorze szarym
- Podsypka cementowo-piaskowa w stosunku 1:4 gr. 3cm
- Piasek gr. 50cm zagęszczony mechanicznie do Is>0,98

W terenie inwestycji zaprojektowano ogrodzenie (ogrodzenie panelowe -panel wys. 1,5m w kolorze grafitowym + cokół prefabrykowany w kolorze grafitowym). W projektowanym ogrodzeniu przewidziano wykonanie 1szt. bramy rozwiernej dwuskrzydłowej szer. 3,0m (otwieranej ręcznie). Zaprojektowano słupki ogrodzeniowe stalowe o wymiarach 60x40mm w rozstawie co 259,5cm. Główna konstrukcja bramy wykonana z profilu 80x80mm. Konstrukcja skrzydła bramy zaprojektowana z profili o przekroju 40x40mm. Wypełnienie bramy oraz ogrodzenia stanowi panel kratowy wykonany z drutu o średnicy 5mm. Elementy stalowe zabezpieczone antykorozyjnie poprzez ocynkowanie, malowane proszkowo w kolorze grafitowym.

Brama wyposażona w komplet zawiasowo-zamkowy, rygiel bramy dwuskrzydłowej, klamki. Fundamenty bramy o wymiarach 40x40x100cm. Projektowane fundamenty do ogrodzenia panelowego 40x40cm wys. 80cm. Do betonowania użyć betonu klasy C20/25.
W obrębie bramy zaprojektowano ograniczenie kostki betonowej obrzeżem betonowym 8x30x100cm w kolorze szarym.

5. USTALENIE DOTYCZĄCE OBSZARU ODDZIAŁYWANIA

Obszar oddziaływania obiektów ustalono na postawie:

- Ustawy Prawo budowlane Dz. U. 2019 poz. 1186, art 3,
- Rozporządzenie Ministra Infrastruktury z dnia 12 kwietnia 2002r. (Dz. U. 2002 Nr 75, poz. 690) w sprawie warunków technicznych jakim powinny odpowiadać budynki i usytuowanie,

§ 13.1, § 23.1, § 271

- Prawo własności, uregulowane w kodeksie cywilnym, art. 140 do art154, art. 155 do art 194, art 195 do art 221**,** art. 222 do art. 231

Obszar oddziaływania obiektu mieści się na działkach nr:
203/2;203/4;208/1; 213/1; 213/4; 207/1.

6. WPŁYW EKSPLOATACJI GÓRNICZEJ NA DZIAŁKĘ

Teren pod inwestycję nie znajduje się w granicach terenu górniczego, więc brak jest wpływu eksploatacji górniczej na teren zamierzenia budowlanego.

7. CHARAKTER, CECHY ISTNIEJĄCYCH I PRZEWIDYWANYCH ZAGROŻEŃ DLA ŚRODOWISKA ORAZ HIGIENY I ZDROWIA UŻYTKOWNIKÓW.

Projektowana inwestycja nie powoduje zagrożeń dla środowiska (powietrza, gleby, wody). Nie stwarza uciążliwości powodowanych hałasem, wibracjami i zakłóceniami elektrycznymi. Projektowana inwestycja nie powoduje zagrożeń dla higieny i zdrowia użytkowników. Inwestycja nie wpływa negatywnie na środowisko.

8. ZESTAWIENIE POWIERZCHNI ZAGOSPODAROWANIA TERENU INWESTYCJI

Działka nr 203/4

Element zagospodarowania	Powierzchnia [m2]	Udział [%]
Powierzchnia działki nr ewid. 203/4	**3010,00**	**100**
Powierzchnia projektowanych utwardzeń	**63,71**	**2,12**
Powierzchnia terenu biologicznie czynna	**2946,29**	**97,88**

9. UWAGA:

Teren, na którym jest projektowany obiekt budowlany nie jest wpisany do rejestru zabytków oraz nie podlega ochronie na podstawie ustaleń miejscowego planu zagospodarowania przestrzennego.

POSTANOWIENIA KOŃCOWE.

Wszystkie zastosowane materiały i urządzenia powinny posiadać aktualne atesty, certyfikaty i dopuszczenia do stosowania, a ich montaż i eksploatacja zgodna z wytycznymi producenta

Po zakończeniu robót budowlanych należy uporządkować teren budowy.

Brodnica, listopad 2022 **Autorzy opracowania:**

MAPA DO CELÓW PROJEKTOWYCH

Identyfikator zgłoszenia prac geodezyjnych		OD.6640.109.2022
Miejscowość		Myśliwiec
Jednostka ewidencyjna	identyfikator	041705_2
	nazwa	Ryńsk
Obręb ewidencyjny	identyfikator	0009
	nazwa	Myśliwiec
Skala mapy		1 : 500
Nazwa układu współrzędnych	prostokątnych płaskich	PL 2000
	wysokości	PL-EVRF 2007-NH
Oznaczenie granic obszaru, który był przedmiotem aktualizacji		całość
Służebności gruntowe mające wpływ na zagospodarowanie gruntów zlokaliz. w granicach projektowanej inwestycji		nie sprawdzano
Kontur użytku gruntowego, który nie jest ujawniony w bazie danych EGiB		brak

Uwagi : Nie wyklucza się istnienia w terenie innych, nie wykazanych na niniejszej mapie urządzeń podziemnych, które nie były zgłoszone do inwentaryzacji.

Wąbrzeźno; 24. 02. 2022

PHU.ERGEO.PL
Justyna Hałaj
87-200 Wąbrzeźno, ul. Wiśniowa 10
NIP 878-175-74-80, tel 697 300 660
e-mail: ergeo@ergeo.pl

GEODETA
inż. Krzysztof Hałaj
Upr. nr 21182 GGK
tel. 697 300 660

Poświadczam, że niniejszy dokument został opracowany w wyniku prac geodezyjnych i kartograficznych, których rezultaty zawiera pozytywnie zweryfikowany operat techniczny. Jestem świadomy odpowiedzialności karnej za złożenie fałszywego oświadczenia.

Identyfikator zgłoszenia prac geodezyjnych	OD.6640. 109. 2022
Organ służby geodezyjnej który otrzymał zgłoszenie	STAROSTA WĄBRZESKI
Nr oraz data sporządzenia dokumentu zawierającego wynik pozytywnej weryfikacji	OD.6640. 109. 2022 - 1 24. 02. 2022
Wykonawca / kierownik prac geodezyjnych	GEODETA

inż. Krzysztof Hałaj
Upr. nr 21182 GGK
tel. 697 300 660

GEODETA
inż. Krzysztof Hałaj
Upr. nr 21182 GGK

Elektronicznie podpisany przez Krzysztof Jan Hałaj
Data: 2022.02.25 13:06:02 +01'00'

PROJEKT ZAGOSPODAROWANIA TERENU

SKALA 1:500

MAPA DO CELÓW PROJEKTOWYCH

Identyfikator zgłoszenia prac geodezyjnych		OD.6640.109.2022
Miejscowość		Myśliwiec
Jednostka ewidencyjna	identyfikator	041705_2
	nazwa	Rynsk
Obręb ewidencyjny	identyfikator	0009
	nazwa	Myśliwiec
Skala mapy		1 : 500
Nazwa układu współrzędnych	prostokątnych płaskich	PL 2000
	wysokości	PL-EVRF 2007-NH
Oznaczenie granic obszaru, który był przedmiotem aktualizacji		całość
Służebności gruntowe mające wpływ na zagospodarowanie gruntów zlokaliz. w granicach projektowanej inwestycji		nie sprawdzano
Kontur użytku gruntowego, który nie jest ujawniony w bazie danych EGiB		brak

Uwagi : Nie wyklucza się istnienia w terenie innych, nie wykazanych na niniejszej mapie urządzeń podziemnych, które nie były zgłoszone do inwentaryzacji.

Wąbrzeźno; 24. 02. 2022

PHU.ERGEO.PL
Justyna Hałaj
87-200 Wąbrzeźno, ul. Wiśniowa 10
NIP 878-175-74-80, tel 697 300 660
e-mail: ergeo@ergeo.pl

GEODETA
inż. Krzysztof Hałaj
Upr. nr 21182 GGK
tel. 697 300 660

Poświadczam, że niniejszy dokument został opracowany w wyniku prac geodezyjnych i kartograficznych, których rezultaty zawiera pozytywnie zweryfikowany operat techniczny. Jestem świadomy odpowiedzialności karnej za złożenie fałszywego oświadczenia

Identyfikator zgłoszenia prac geodezyjnych	OD.6640 . 109. 2022
Organ służby geodezyjnej który otrzymał zgłoszenie	STAROSTA WĄBRZESKI
Nr oraz data sporządzenia dokumentu zawierającego wynik pozytywnej weryfikacji	OD.6640. 109.2022 - 1 24. 02. 2022
Wykonawca / kierownik prac geodezyjnych	GEODETA inż. Krzysztof Hałaj Upr. nr 21182 GGK tel. 697 300 660

GEODETA
inż. Krzysztof Hałaj
Upr. nr 21182 GGK

Elektronicznie podpisany przez Krzysztof Jan Hałaj
Data: 2022.02.25 13:06:02 +01'00'

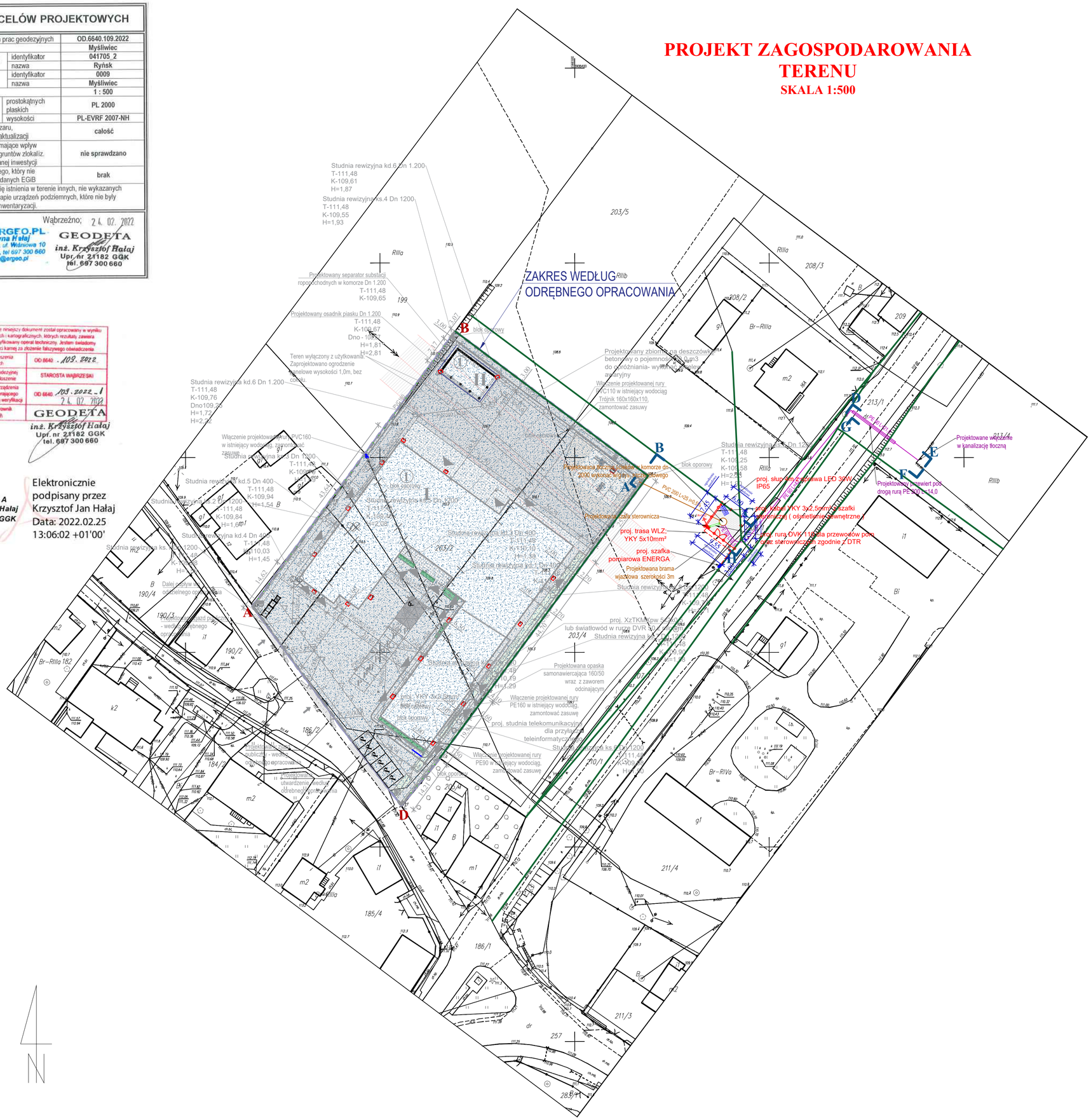

LEGENDA:

ZAKRES OPRACOWANIA	A,...,I
GRANICA NIERUCHOMOŚCI	
OGRODZENIE PANELOWE PRZEZIERNE WYS. 1,50m, Z COKOŁEM PREFABRYKWOANYM W KOLORZE GRAFITOWYM WRAZ Z BRAMĄ	
PROJEKTOWANE UTWARDZENIE Z KOSTKI BETONOWEJ GR. 6cm W KOLORZE SZARYM	
PROJEKTOWANE PRZYŁĄCZE DO SIECI KANALIZACJI SANITARNEJ	
PROJEKTOWANE PRZYŁĄCZE DO SIECI KANALIZACJI SANITARNEJ	
BRAMA SZEROKOŚCI 3m	

PRACOWNIA PROJEKTOWANIA BUDOWNICTWA I NADZORU BUDOWLANEGO
INŻ-BUD
Ul. Mickiewicza 21, 87-200 Wąbrzeźno
Tel. 577 444 150, 602 476 410
NIP 8761164868
Regon 340085927

Inwestor / Adres	GMINA RYNSK, ul. Mickiewicza 21, 87-200 Wąbrzeźno
Projekt / Obiekt	BUDOWA PRZYŁĄCZA KANALIZACJI SANITARNEJ
Adres inwestycji	Myśliwiec, działka nr 203/2; 203/4; 208/1; 213/1; 213/4; 207/1 Obręb: 0009 Myśliwiec gm. Rynsk; jedn. ewid. 041705_2
Rysunek / Temat / Treść	Projekt zagospodarowania terenu

	Imię i Nazwisko	Podpis i pieczęć
Projektant mgr inż.	Łukasz Liwiński upr. bud. nr IG/0300/0500/02/12 ua/ZP/0108/07/IM/0010/12/B	
Projektant mgr inż.	Karol Koźmiński upr. bud. nr IG/0400/1996/20	
Sprawdzający inż.	MarekRóżdżowski	
Projektant mgr inż.	Stanisław Osiński LAN/B/IB/46/1193/0186	

Faza:	Branża:	SKALA:	DATA:
Projekt budowlany	BUDOWLANA	1:500	listopad 2022r.

PRAWA AUTORSKIE ZASTRZEŻONE
Przedmiotowy projekt (wraz załącznikami) jest własnością autora i stanowi własność zgodnie z art. 11 i następne Ustawy o Prawie Autorskim i Prawach Pokrewnych z dnia 4 lutego 1994 roku (Dz.U. nr 24 poz.83 z 23 lutego 1994 r.)

INZ|BUD
PRACOWNIA PROJEKTOWANIA
BUDOWNICTWA I NADZORU BUDOWLANEGO
Łukasz Lisiński, ul. Dworcowa 22,
87-300 Brodnica
Tel. 696 375 410, 577 666 197
NIP 874 154 18 22 REGON 340825237

BRANŻA SANITARNA

Data opracowania BRODNICA, 03 listopad 2022r.

" BUDOWA PRZYŁĄCZA KANALIZACJI SANITARNEJ"

S P I S T R E Ś C I

Załączniki formalno-prawne:.....

Informacja BIOZ…….……

Oświadczenie projektantów……..……..

Decyzje i Zaświadczenia o należeniu do Izby Inżynierów Budownictwa……....

Uzgodnienia ZUD nr OD.6630.115.2022 z dnia 03.10.2022

Decyzja Zarządu Dróg Powiatowych nr ZDP.4521.25.2022.MS

Warunki techniczne

Uzgodnienie gestora sieci

" BUDOWA PRZYŁĄCZA KANALIZACJI SANITARNEJ"

S P I S T R E Ś C I

I. Projekt zagospodarowania terenu.....

Część opisowa do projektu zagospodarowania terenu.....

1. Przedmiot i zakres inwestycji.....
2. Informacja o obszarze oddziaływania obiektu.....
3. Istniejący stan zagospodarowania działek.....
4. Projektowane zagospodarowanie działek.....
5. Informacje o rodzaju ograniczeń lub zakazów w zabudowie i zagospodarowaniu tego terenu wynikających z decyzji o lokalizacji inwestycji celu publicznego.....
5a. Zestawienie projektowanych przyłączy…….
5b. Dane dotyczące ochronie zabytków oraz innej ochronie na podstawie miejscowego planu zagospodarowania przestrzennego.....
5c. Dane określające wpływ eksploatacji górniczej na działkę lub teren zamierzenia budowlanego, znajdującego się w granicach terenu górniczego.....
5d. Dane dotyczące warunków ochrony przeciwpożarowej, w szczególności o drogach pożarowych oraz przeciwpożarowym zaopatrzeniu w wodę.....
5e. Informacje konieczne wynikające ze specyfiki, charakteru i stopnia skomplikowania obiektu budowlanego lub robót budowlanych.....
5f. Charakterystykę energetyczną budynku, opracowaną zgodnie z przepisami dotycz ącymi metodologii obliczania charakterystyki energetycznej budynku i lokalu mieszka lnego lub części budynku stanowiącej samodzielną całość techniczno- użytkową oraz sposobu sporządzania i wzorów świadectw ich charakterystyki.....
5g. Dane techniczne obiektu budowlanego charakteryzujące wpływ obiektu budowlan ego na środowisko i jego wykorzystywanie oraz na zdrowie ludzi i obiekty sąsiednie p od względem.....
6. Informację i dane o charakterze i cechach istniejących i przewidywanych zagrożeń dla środowiska oraz higieny i zdrowia użytkowników projektowanych obiektów budowlanych i ich otoczenia w zakresie zgodnym z przepisami odrębnymi.....

Część rysunkowa do projektu zagospodarowania terenu.....

Projekt zagospodarowania terenu rys. nr 1 skala 1:500.....

<u>Część opisowa do projektu zagospodarowania terenu</u>

OPIS TECHNICZNY DO PROJEKTU ZAGOSPODAROWANIA

ZADANIE INWESTYCYJNE:

ZADANIE: " BUDOWA PRZYŁĄCZA KANALIZACJI SANITARNEJ"

LOKALIZACJA:

Adres działki: **Myśliwiec; 87-200 Wąbrzeźno, gmina Ryńsk, woj. kujawsko-pomorskie**

Identyfikator działki**: 041705_2.0009.203/2; 041705_2.0009.203/4; 041705_2.0009.208/1; 041705_2.0009.213/1; 041705_2.0009.213/4; 041705_2.0009.207/1**

Obręb**: 0009,** Jednostka ewidencyjna**: 041705_2 Ryńsk**

INWESTOR: **GMINA RYŃSK**
ul. Mickiewicza 21
87-200 Wąbrzeźno

<u>1. Przedmiot i zakres inwestycji</u>

<u>Podstawa opracowania:</u>

Umowa z Inwestorem

Koncepcja technologiczna i uzgodnienia z Inwestorem

Obowiązujące normy i akty prawne

Literatura branżowa

Mapa do celów projektowych

Przedmiotem opracowania jest zaprojektowanie przyłącza kanalizacji sanitarnej grawitacyjno - tłocznej wraz z tłocznią ścieków w miejscowości Myśliwiec, Gmina Ryńsk.

Przedsięwzięcie będzie zlokalizowane na terenie działek ewidencyjnych nr:

Adres działki: **Myśliwiec; 87-200 Wąbrzeźno, gmina Ryńsk, woj. kujawsko-pomorskie**

Identyfikator działki**: 041705_2.0009.203/2; 041705_2.0009.203/4; 041705_2.0009.208/1; 041705_2.0009.213/1; 041705_2.0009.213/4; 041705_2.0009.207/1**
Obręb**: 0009,** Jednostka ewidencyjna**: 041705_2 Ryńsk**

2. Informacja o obszarze oddziaływania obiektu:

Na podstawie Dz. U. z 2013 r. poz. 1409 – Prawo Budowlane, oraz zgodnie z Dz. U. z 2002 r. Nr 75 poz. 690 – Warunki techniczne jakim powinny odpowiadać budynki i ich usytuowanie określono, iż oddziaływanie całego zamierzenia budowlanego Stwierdzam, że obszar oddziaływania projektowanego przyłącza kanalizacji sanitarnej grawitacyjno tłocznej wraz z uzbrojeniem nie wykracza poza działki inwestycji, nie oddziaływuje negatywnie na sąsiednie działki i nie będzie wykraczać poza obszar, na którym będzie on realizowany tj.:

Adres działki: **Myśliwiec; 87-200 Wąbrzeźno, gmina Ryńsk, woj. kujawsko-pomorskie**
Identyfikator działki**: 041705_2.0009.203/2; 041705_2.0009.203/4; 041705_2.0009.208/1; 041705_2.0009.213/1; 041705_2.0009.213/4; 041705_2.0009.207/1**
Obręb**: 0009,** Jednostka ewidencyjna**: 041705_2 Ryńsk**
Podstawa prawna: Prawo Budowlane i Warunki Techniczne jakim powinny odpowiadać budynki i ich usytuowanie.

- Dz.U. 1994 Nr 89 poz. 414 USTAWA z dnia 7 lipca 1994 r. Prawo budowlane wraz ze zmianami, Dz.U. 1994 nr 89 poz. 414.
- Rozporządzenie Ministra Infrastruktury z dnia 12 kwietnia 2002 r. w sprawie warunków technicznych, jakim powinny odpowiadać budynki i ich usytuowanie Dz.U. 2002 nr 75 poz. 690.

3. Istniejący stan zagospodarowania działek

Teren inwestycji są to działki nie zabudowane oraz działka drogi powiatowej.

4. Projektowane zagospodarowanie działek

Przedmiotem opracowania jest zaprojektowanie przyłącza kanalizacji sanitarnej grawitacyjno - tłocznej wraz z tłocznią ścieków w miejscowości Myśliwiec, Gmina Ryńsk.

Projektowane przewody należy wykonać z rur PVC 200 SN 8 Lite oraz PE 90 SDR 17 PN 10. Dla projektowanego przewiertu pod drogą powiatową należy zastosować rurę osłonową z rur PE 200 SDR 17 PN 10 RC.

Montaż przewodu w wykopie otwartym zabezpieczonym przez szalunki skrzyniowe. Wykop otwarty będzie wykonany liniowo o ścianach pionowych z wydobyciem urobku. Rurociąg grawitacyjny układany będzie zgodnie z rzędnymi zapisanymi na planie zagospodarowania terenu natomiast przewodu tłocznego układać na głębokości 1,6m pod terenem na podsypce piaskowej 10 cm. Po uzyskaniu pozytywnych prób szczelności na odcinkach wykopów otwartych zostanie dokonane zasypanie rurociągu materiałami wymaganymi dla struktury terenu, pozostała część wypełnienia wykopu stanowić będzie grunt rodzimy zdjęty w okresie wykonywania wykopów.

Ze względu na zastosowaną technologię realizację prac należy wykonać w temp. powyżej +5°C. Prowadzenie prac w temperaturach ujemnych może spowodować mikropęknięcia w stosowanym materiale, co wpłynie niekorzystnie na szczelność wykorzystywanych rur.

Podczas wykonywania wykopów będą wykonywane odcięcia darni oraz odkład humusu, a po montażu rur teren zostanie przywrócony do stanu pierwotnego. Przyjęta technologia wykonania robót zapewni szczelność przewodów .

Po trasie występują utwardzone pobocza drogi oraz rowy. Po wykonaniu wykopów i ułożeniu przewodów należy dokonać odtworzenia pobocza drogi i rowu. Teren przywrócić do stanu pierwotnego. Na działce 213/4 w miejscu wykonywania wszystkich prac oraz w miejscu włączenia do kanalizacji należy dokonać zdjęcia humusu na głębokość min. 40 cm. Humus należy złożyć na hałdzie. Po ułożeniu przewodu kanalizacji i zasypaniu przewodu humus rozplantować, teren przywrócić do stanu pierwotnego.

5. Informacje o rodzaju ograniczeń lub zakazów w zabudowie i zagospodarowaniu tego terenu wynikających z decyzji o lokalizacji inwestycji celu publicznego

Nie dotyczy

5a. Zestawienie projektowanych przyłączy:

- ogólna długość projektowanej kanalizacji sanitarnej grawitacyjnej wyniesie - 25,0 mb z czego:

- Przewodem PVC 200 SN 8 – 25,0 mb

- ogólna długość projektowanej kanalizacji sanitarnej tłocznej wyniesie - 72,0 mb z czego:
  - Przewodem PE 90 SDR 17 PN 10 – 72,0 mb

5b. Dane dotyczące ochronie zabytków oraz innej ochronie na podstawie miejscowego planu zagospodarowania przestrzennego

Przedmiotowe działki nie są wpisane do rejestru zabytków i nie są objęte strefą ochrony konserwatorskiej i archeologicznej.

5c. Dane określające wpływ eksploatacji górniczej na działkę lub teren zamierzenia budowlanego, znajdującego się w granicach terenu górniczego

Nie dotyczy

5d. Dane dotyczące warunków ochrony przeciwpożarowej, w szczególności o drogach pożarowych oraz przeciwpożarowym zaopatrzeniu w wodę

Projektowana sieć nie jest siecią przeciw pożarową.

5e. Informacje konieczne wynikające ze specyfiki, charakteru i stopnia skomplikowania obiektu budowlanego lub robót budowlanych

Nie dotyczy

5f Charakterystykę energetyczną budynku, opracowaną zgodnie z przepisami dotyczącymi metodologii obliczania charakterystyki energetycznej budynku i lokalu mieszkalnego lub części budynku stanowiącej samodzielną całość techniczno- użytkową oraz sposobu sporządzania i wzorów świadectw ich charakterystyki

Nie dotyczy

5g.Dane techniczne obiektu budowlanego charakteryzujące wpływ obiektu bud owlanego na środowisko i jego wykorzystywanie oraz na zdrowie ludzi i obiekt y sąsiednie pod względem

Przedmiotem opracowania jest zaprojektowanie przyłącza kanalizacji sanitarnej grawitacyjno - tłocznej wraz z tłocznią ścieków w miejscowości Myśliwiec, Gmina Ryńsk.

Wykonanie wykopów pod instalację należy wykonać metoda mechaniczną, a w miejscu skrzyżowań z innym uzbrojeniem metodą odkrywkową ręcznie. Zagrożenie

stanowią wykopy o głębokości powyżej 1,0 m które należy zabezpieczyć przed zasypaniem osób pracujących jak i postronnych. Zabezpieczenie wykonać poprzez wykonanie szalunków lub skarpowania o nachyleniu skarpy 1:0,6 dla gruntów kat. III. Wykopy należy zabezpieczyć przed wpadnięciem osób postronnych.

Przewody układać należy na głębokość min. 1,60 m p.p.t. licząc od góry przewodu do terenu. Realizacja przedmiotowej inwestycji będzie wiązać się z okresowym wzrostem emisji spalin poziomu hałasu oraz zapylenia spowodowanego pracą sprzętu budowlanego oraz ruchem pojazdów po terenie inwestycji, jednakże emisja ta będzie miała charakter krótkotrwały i nie będzie stanowić uciążliwości dla środowiska (prace prowadzone będą jedynie w porze dziennej tj. od 6:00 do 22:00); podczas budowy wykorzystane zostaną wyłącznie sprawne maszyny i sprzęty budowlane, zabezpieczone przed wyciekiem paliw i olejów, celem eliminacji możliwości zanieczyszczenia powierzchni ziemi i wód podziemnych substancjami ropopochodnymi. Ścieki socjalno-bytowe z zaplecza budowy odprowadzane będą do szczelnych zbiorników bezodpływowych, których zawartość będzie regularnie usuwana przez uprawnione podmioty. Odpady powstające podczas budowy będą segregowane i magazynowane w specjalnie do tego przeznaczonych pojemnikach, a następnie przekazywane firmie posiadającej stosowne zezwolenia do ich odzysku lub utylizacji. Przed rozpoczęciem prac wierzchnia warstwa ziemi zostanie zdjęta i zdeponowana, a po zakończeniu prac rozplantowana. Inwestycja nie będzie powodowała dopływu zanieczyszczeń do wód podziemnych i powierzchniowych, zatem nie przyczyni się do zmian obecnego stanu ekologicznego.

Etap eksploatacji przedmiotowej inwestycji nie wpłynie negatywnie na środowisko przyrodnicze, nie będzie się wiązał z powstawaniem odpadów czy emisją hałasu. Sieci ułożone będą pod ziemią, a zastosowane materiały zagwarantują szczelność oraz odporność na korozje. Nie przewiduje się, aby zanieczyszczenia powstające w czasie realizacji i eksploatacji planowanego przedsięwzięcia, mogły znacząco wpłynąć na ogólny poziom zanieczyszczenia powietrza, a tym samym na zmiany klimatu oraz zwiększenie wrażliwości elementów środowiska na zmiany klimatu.

6. Informację i dane o charakterze i cechach istniejących i przewidywanych zagrożeń dla środowiska oraz higieny i zdrowia użytkowników projektowanych obiektów budowlanych i ich otoczenia w zakresie zgodnym z przepisami odrębnymi;

Nie dotyczy

UWAGA:

Roboty budowlane prowadzić pod nadzorem kierownika budowy posiadającego stwierdzone przygotowanie zawodowe lub uprawnienia budowlane do pełnienia samodzielnych funkcji technicznych w budownictwie lub kierowania robotami budowlanymi w poszczególnych branżach.

Opracował:

PROJEKT ZAGOSPODAROWANIA TERENU

SKALA 1:500

MAPA DO CELÓW PROJEKTOWYCH

Identyfikator zgłoszenia prac geodezyjnych		OD.6640.109.2022
Miejscowość		Myśliwiec
Jednostka ewidencyjna	identyfikator	041705_2
	nazwa	Ryńsk
Obręb ewidencyjny	identyfikator	0009
	nazwa	Myśliwiec
Skala mapy		1 : 500
Nazwa układu współrzędnych	prostokątnych płaskich	PL 2000
	wysokości	PL-EVRF 2007-NH
Oznaczenie granic obszaru, który był przedmiotem aktualizacji		całość
Służebności gruntowe mające wpływ na zagospodarowanie gruntów zlokaliz. w granicach projektowanej inwestycji		nie sprawdzano
Kontur użytku gruntowego, który nie jest ujawniony w bazie danych EGiB		brak

Uwagi : Nie wyklucza się istnienia w terenie innych, nie wykazanych na niniejszej mapie urządzeń podziemnych, które nie były zgłoszone do inwentaryzacji.

Wąbrzeźno; 24. 02. 2022

PHU.ERGEO.PL Justyna Hałaj 87-200 Wąbrzeźno, ul. Wiśniowa 10 NIP 878-175-74-80, tel 697 300 660 e-mail: ergeo@ergeo.pl

GEODETA inż. Krzysztof Hałaj Upr. nr 21182 GGK tel. 697 300 660

Poświadczam, że niniejszy dokument został opracowany w wyniku prac geodezyjnych i kartograficznych, których rezultaty zawiera pozytywnie zweryfikowany operat techniczny. Jestem świadomy odpowiedzialności karnej za złożenie fałszywego oświadczenia.

Identyfikator zgłoszenia prac geodezyjnych	OD.6640. .109. 2022
Organ służby geodezyjnej który otrzymał zgłoszenie	STAROSTA WĄBRZESKI
Nr oraz data sporządzenia dokumentu zawierającego wynik pozytywnej weryfikacji	OD.6640. 109.2022 - 1 24. 02. 2022
Wykonawca / kierownik prac geodezyjnych	GEODETA inż. Krzysztof Hałaj Upr. nr 21182 GGK tel. 697 300 660

GEODETA
inż. Krzysztof Hałaj
Upr. nr 21182 GGK

Elektronicznie podpisany przez Krzysztof Jan Hałaj
Data: 2022.02.25 13:06:02 +01'00'

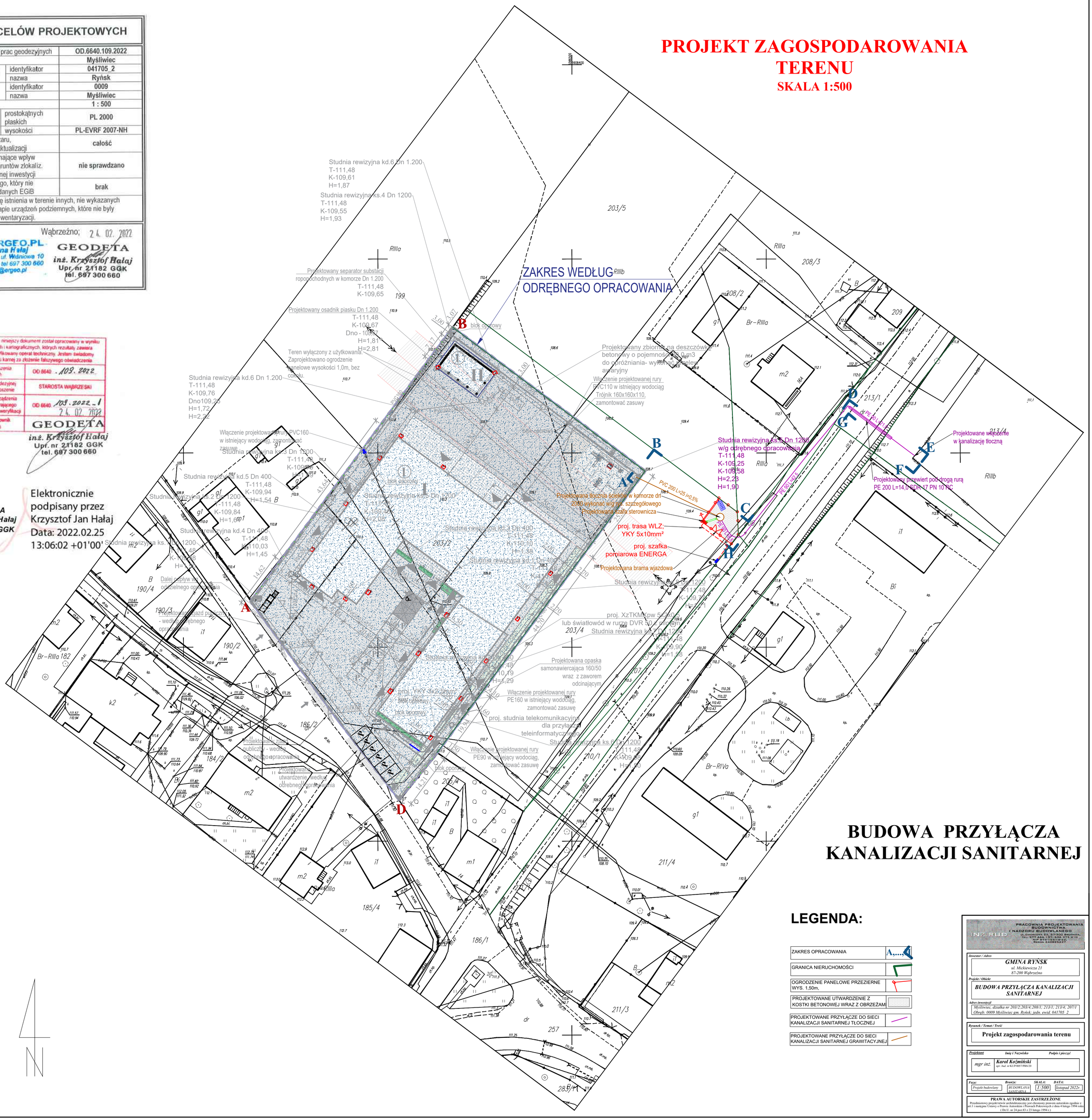

BUDOWA PRZYŁĄCZA KANALIZACJI SANITARNEJ

LEGENDA:

ZAKRES OPRACOWANIA	A,...,H
GRANICA NIERUCHOMOŚCI	
OGRODZENIE PANELOWE PRZEZIERNE WYS. 1,50m,	
PROJEKTOWANE UTWARDZENIE Z KOSTKI BETONOWEJ WRAZ Z OBRZEŻAM	
PROJEKTOWANE PRZYŁĄCZE DO SIECI KANALIZACJI SANITARNEJ TŁOCZNEJ	
PROJEKTOWANE PRZYŁĄCZE DO SIECI KANALIZACJI SANITARNEJ GRAWITACYJNEJ	

PRACOWNIA PROJEKTOWANIA BUDOWNICTWA I NADZORU BUDOWLANEGO
INŻ BUD
UL. DWORCOWA 52, 87-300 BRODNICA,
TEL. 577 666 197, 699 375 410
E-MAIL: INZBUD@WP.PL
REGON 340852937.

Inwestor / Adres

GMINA RYNSK
ul. Mickiewicza 21
87-200 Wąbrzeźno

Projekt / Obiekt

BUDOWA PRZYŁĄCZA KANALIZACJI SANITARNEJ

Adres inwestycji

Myśliwiec, działka nr 203/2;203/4;208/1; 213/1; 213/4; 207/1
Obręb: 0009 Myśliwiec gm. Ryńsk; jedn. ewid. 041705_2

Rysunek / Temat / Treść

Projekt zagospodarowania terenu

Projektant	Imię i Nazwisko	Podpis i pieczęć
mgr inż.	Karol Koźmiński upr. bud. nr KUP/0057/POD/20	

Faza:	Branża:	SKALA:	DATA:
Projekt budowlany	BUDOWLANA SANITARNA	1:500	listopad 2022r.

PRAWA AUTORSKIE ZASTRZEŻONE
Przedmiotowy projekt/utwór architektoniczny jest chroniony prawem autorskim zgodnie z art.1 i następne Ustawy o Prawie Autorskim i Prawach Pokrewnych z dnia 4 lutego 1994 roku (Dz.U. nr 24 poz.83 z 23 lutego 1994 r.)

INZ BUD

PRACOWNIA PROJEKTOWANIA
BUDOWNICTWA I NADZORU BUDOWLANEGO
Łukasz Lisiński, ul. Dworcowa 22,
87-300 Brodnica
Tel. 696 375 410, 577 666 197
NIP 874 154 18 22 REGON 340825237

BRANŻA ELEKTRYCZNA

Data opracowania BRODNICA, 03 listopad 2022r.

Projekt zawiera:

Lp.	Wyszczególnienie	
1.	Uprawnienia projektowe	
2.	Zaświadczenie o członkostwie w OIIB	
3.	Oświadczenie projektanta	
4.	Opis techniczny	
5.	Informacja BIOZ	
6.	Obliczenia technicze	
7.	Projekt zagospodarowania działki	

OŚWIADCZENIE PROJEKTANTA

o sporządzeniu projektu budowlanego zgodnie z obowiązującymi przepisami oraz zasadami wiedzy technicznej

Ja niżej podpisany Stanisław Osiński, zamieszkały - ul. Mieszka I 3/16, 87-300 Brodnica oświadczam, że projekt budowlany dotyczący tematu:

Projekt zagospodarowania terenu – budowa zasilania elektroenergetycznego dla przyłącza kanalizacji sanitarnej Myśliwiec; 87-200 Wąbrzeźno, gmina Ryńsk, woj. kujawsko-pomorskie Identyfikator działek dla całego zadania: 041705_2.0009.203/2; 041705_2.0009.203/4; 041705_2.0009.208/1; 041705_2.0009.213/1; 041705_2.0009.213/4; 041705_2.0009.207/1

Obręb: 0009, Jednostka ewidencyjna: 041705_2 Ryńsk

został opracowany zgodnie z obowiązującym prawem oraz zasadami wiedzy technicznej.

Zgodnie z art. 20 ust 4 ustawy z dnia 7 lipca 1994r. Prawo Budowlane (tekst jednolity (Dz. U. z 2016 r. Nr 207, poz.2016, z późn. zm.), zgodnie z art. 20 ust. 4 pkt. 2 tej ustawy.

Golub-Dobrzyń, listopad 2022r.

Golub-Dobrzyń, listopad 2022r.

4.Opis techniczny

Projekt opracowano na podstawie:

- zlecenie Inwestora;
- projekt architektoniczno-budowlany;
- wizja lokalna i uzgodnienia międzybranżowe;
- obowiązujące normy i przepisy;
- norm PN-IEC 60364 dotyczących budowy instalacji elektrycznych w obiektach budowlanych;
- normy PN-EN 12464-1 „Światło i oświetlenie. Oświetlenie miejsc pracy. Miejsca pracy we wnętrzach.";
- innych obowiązujących norm i przepisów.

Zakres opracowania:

- instalacje zasilania przepompowni ścieków;
- rozdzielnica RG

Tematem opracowania projektowego jest instalacja elektryczna dla zasilania elektroenergetycznego dla przyłącza kanalizacji sanitarnej Myśliwiec; 87-200 Wąbrzeźno, gmina Ryńsk, woj. kujawsko-pomorskie
Identyfikator działek dla całego zadania: 041705_2.0009.203/2; 041705_2.0009.203/4; 041705_2.0009.208/1; 041705_2.0009.213/1; 041705_2.0009.213/4; 041705_2.0009.207/1
Obręb: 0009, Jednostka ewidencyjna: 041705_2 Ryńsk

4.1 Wykonanie instalacji 400V – stan projektowany

. Instalacja elektryczna zasilana będzie z szafki pomiarowej. Energa na podstawie warunków przyłączeniowych i podpisaniu umowy przyłączeniowej zabuduje szafkę pomiarową.
Zasilanie przepompowni będzie zabezpieczone zabezpieczeniem typu

3P 32A [16,5 kW] usytuowanym w szafce pomiarowej Energa.

Projektuje się kabel YKY 5x10mm^2 dla przepompowni ścieków z szafki pomiarowej Energa.

Zaprojektowano uziemienie szafy sterowniczej uziemieniem pogrążanym do uzyskania 30om.

Zaprojektowano oprawę oświetlenia zewnętrznego przepompowni kablem YKY 3x2,5mm^2 z szafy sterowniczej. (zamówić szafę z w/w obwodem oświetlenia zewnętrznego.

Zaprojektowano słup H=4m anodowany stożkowy, ze średnicą montażu oprawy 60mm. Słup w kolorze oprawy zbliżony do RAL 9006. Słup w podstawie z blachą podstawy przygotowaną do montażu śrub w rozstawie co 200mm. Słup oprzeć na gruncie za pośrednictwem typowego fundamentu B-51 o wymiarach u podstawy 275x275mm, wymiarach w górnej części fundamentu 260x260mm, wysokość fundamentu 1000mm, rozstaw śrub w fundamencie 20x20cm. Fundament zabezpieczony przeciwwilgociowo. Zaprojektowano oprawę LED:

Moc: 30W-103W

Strumień świetlny: 7000lm-13 000lm

Ilość LED: 48

Wydajność LED > 150lm/W

Barwa światła: 2200K, 2700K, 3000K, 4000K, - do wyboru przez Inwestora

Zasilanie: 220V-240V, 50Hz-60Hz

Klasa ochrony: I lub II

Trwałość LED L90NB10 100 000h Ta 25C

Temperatura pracy -40 +50 stopni

Możliwe złącze NEMA 3,5,7 pin, Zhaga 4 pin

Możliwa integracja z czujnikami ruchu, zmierzchu

System regulacji ciśnienia w oprawie

Możliwość zaprogramowania przyciemniania nocnego w zadanych godzinach

Klasa szczelności: min. IP65

Klasa odporności mechanicznej IK09

Ochrona przed przepięciami 10KV

Kolor obudowy: RAL 9006 – srebrny, aluminiowy

Obudowa: aluminium malowane proszkowo

Śruby ze stali nierdzewnej AISI 304

Klosz: szkoło hartowane 5mm

Montaż: bezpośrednio na słupie

Wymiary: 556mm/290mm, wys. 88mm

Ekspozycja na wiatr: 0,03m2

Sposób podłączenia przepompowni przedstawiono w DTR urządzenia.

4.2 Ochrona przeciwporażeniowa

Jako ochronę dodatkową przeciwporażeniową w sieci projektowanej tj. w układzie sieci TN-S zastosować należy w rozdzielnicach wyłączniki różnicowoprądowe.

4.3 Połączenia wyrównawcza

Wykonać połączenia wyrównawcze szyny wyrównawczej z rurami instalacyjnymi wody i innymi elementami stalowymi oraz rozdzielnicami. Dla potrzeb szyny wyrównawczej wykonać dodatkowe uziemienie R<10Ω. Uziemienie wykonać jako prętowe typu Malico połączone z bednarką ocynkowaną 25x4.

Połączenie ze zwodem pionowym wykonać poprzez zacisk probierczy. Zacisk probierczy połączyć z szyną wyrównawczą przewodem LY 6mm^2.

4.4 Układanie kabli w gruncie

W gruncie kable ułożyć na głębokości 0,7m na podsypce z piasku. Na całej długości kabli co 10m założyć opaski kablowe informujące o typie kabla, jego długości, przekroju i przeznaczeniu.

Skrzyżowanie kabla z urządzeniami innych sieci wykonać w osłonie rury typu AROT DVK ϕ 75 koloru niebieskiego natomiast skrzyżowania z drogami i wjazdami wykonać w osłonie rury typu AROT SRS ϕ 75 koloru niebieskiego. Dla kabla zasilającego przewidzieć rury ϕ 75.
Następnie po przysypaniu 10cm warstwy piasku i 15 cm warstwy rodzimego gruntu, nałożyć na kabel taśmę kalenderowaną koloru niebieskiego i całość zasypać rodzimą ziemią.

4.5 Uwagi końcowe

1. Całość robót instalacyjno - montażowych wykonać zgodnie z Normami PN-IEC 60364-xx-xxx; PN-E 05125 i Rozporządzeniem Ministra Gospodarki Przestrzennej i Budownictwa w sprawie warunków technicznych, jakim powinny odpowiadać budynki i ich usytuowanie.
2. Przy przekazywaniu obiektu do eksploatacji wykonawca obowiązany jest dostarczyć zleceniodawcy dokumentację powykonawczą, a w szczególności:

- Dokumentację techniczną z naniesionymi ewentualnymi zmianami.
- Protokół badań rezystancji izolacji
- Protokół badań skuteczności ochrony przeciwporażeniowej
- certyfikaty lub deklaracje zgodności wydane dla wyrobów stosowanych w instalacjach elektrycznych.

Jako metodą łączeń w puszkach zaleca się lutowanie.

5. BEZPIECZEŃSTWO I OCHRONA ZDROWIA- INFORMACJA

Projekt zagospodarowania terenu – budowa zasilania elektroenergetycznego dla przyłącza kanalizacji sanitarnej Myśliwiec; 87-200 Wąbrzeźno, gmina Ryńsk, woj. kujawsko-pomorskie Identyfikator działek dla całego zadania: 041705_2.0009.203/2; 041705_2.0009.203/4; 041705_2.0009.208/1; 041705_2.0009.213/1; 041705_2.0009.213/4; 041705_2.0009.207/1 Obręb: 0009, Jednostka ewidencyjna: 041705_2 Ryńsk

inwestor: GMINA RYŃSK
ul. Mickiewicza 21, 87-200 Wąbrzeźno

Kolejność realizacji:

- *ułożenie bednarki i przewodów wyrównawczych zgodnie z projektem*
- *wykonanie instalacji elektrycznej*
- *wykonanie wszystkich czynności łączeniowych*
- *po wykonaniu wszystkich czynności łączeniowych włączyć pod napięcie*
- *wykonanie pomiarów elektrycznych*

2. Wskazanie elementów zagospodarowania działki lub terenu, które mogą stwarzać zagrożenie bezpieczeństwa i zdrowia ludzi:

Na trasie i w pobliżu wykonywanych prac występują następujące utrudnienia/zagrożenia:

- *infrastruktura dróg*
- *prace na wysokości*

3. Wskazanie dotyczące przewidywanych zagrożeń występujących podczas realizacji robót budowlanych, określające skalę i rodzaje zagrożeń oraz miejsce i czas ich wystąpienia.

Przewidywane zagrożenia wynikają z:

- *robót ziemnych*
- *robót montażowych*
- *robót montażowych przy użyciu podnośnika samochodowego*
- *robót montażowych przy użyciu dzwigu samochodowego*

4. Wskazanie sposobu prowadzenia instruktażu pracowników przed przystąpieniem do realizacji robót szczególnie niezbędnych.

Przed przystąpieniem do prac należy:

- *opracować plan BIOZ*
- *zapoznać pracowników z planem BIOZ*
- *zapoznać pracowników z trasą linii kablowej*
- *wskazać miejsca występujących zagrożeń*
- *dokonać szkolenia w zakresie BHP na stanowisku pracy i potwierdzić na piśmie przeprowadzone szkolenie.*

5. Wskazanie środków technicznych i organizacyjnych, zapobiegających niebezpieczeństwom wynikającym z wykonywania robót budowlanych w strefach szczególnego zagrożenia zdrowia lub w ich sąsiedztwie, w tym zapewniających bezpieczną i sprawną komunikację, umożliwiającą szybką ewakuację na wypadek pożaru, awarii i innych zagrożeń.

- *prace w pobliżu i przy czynnych urządzeniach energetycznych wykonywać traktując jako warunki szczególnego zagrożenia.*

6.Obliczenia techniczne

6.1 ZESTAWIENIE MOCY

- Moc zainstalowana

projektowana : **16,5 kW**

-Prąd szczytowy

Is=P/1,73xUxcos fi=16500/1,73x400x0,85=28,05A

Dobiera się zabezpieczenie dla rozdzielnicy RG I_a=32A– w szafce Energa

Należy zastosować kabel YKY 5x10mm^2 o obciążalności długotrwałej I_n=82A

Ochrona przed prądem przetężeniowym

a) I_s=32<I_n=82A – warunek spełniony

b) 1,6xI_s<1,45I_n 51,2<118,9 – warunek spełniony

Dobiera się zabezpieczenie dla przepompowni Ib=32A – w szafce Energa.

PROJEKT ZAGOSPODAROWANIA TERENU

SKALA 1:500

MAPA DO CELÓW PROJEKTOWYCH

Identyfikator zgłoszenia prac geodezyjnych		OD.6640.109.2022
Miejscowość		Myśliwiec
Jednostka ewidencyjna	identyfikator	041705_2
	nazwa	Rynsk
Obręb ewidencyjny	identyfikator	0009
	nazwa	Myśliwiec
Skala mapy		1 : 500
Nazwa układu współrzędnych	prostokątnych płaskich	PL 2000
	wysokości	PL-EVRF 2007-NH
Oznaczenie granic obszaru, który był przedmiotem aktualizacji		całość
Służebności gruntowe mające wpływ na zagospodarowanie gruntów zlokaliz. w granicach projektowanej inwestycji		nie sprawdzano
Kontur użytku gruntowego, który nie jest ujawniony w bazie danych EGiB		brak
Uwagi : Nie wyklucza się istnienia w terenie innych, nie wykazanych na niniejszej mapie urządzeń podziemnych, które nie były zgłoszone do inwentaryzacji.		

Wąbrzeźno; 24. 02. 2022

PHU.ERGEO.PL Justyna Hałaj
87-200 Wąbrzeźno, ul. Wiśniowa 10
NIP 878-175-74-80, tel 697 300 660
e-mail: ergeo@ergeo.pl

GEODETA
inż. Krzysztof Hałaj
Upr. nr 21182 GGK
tel. 697 300 660

Poświadczam, że niniejszy dokument został opracowany w wyniku prac geodezyjnych i kartograficznych, których rezultaty zawiera pozytywnie zweryfikowany operat techniczny. Jestem świadomy odpowiedzialności karnej za złożenie fałszywego oświadczenia

Identyfikator zgłoszenia prac geodezyjnych	OD.6640 . 109. 2022
Organ służby geodezyjnej który otrzymał zgłoszenie	STAROSTA WĄBRZESKI
Nr oraz data sporządzenia dokumentu zawierającego wynik pozytywnej weryfikacji	OD.6640. 109.2022 - 1 24. 02. 2022
Wykonawca / kierownik prac geodezyjnych	GEODETA inż. Krzysztof Hałaj Upr. nr 21182 GGK tel. 697 300 660

GEODETA
inż. Krzysztof Hałaj
Upr. nr 21182 GGK

Elektronicznie podpisany przez Krzysztof Jan Hałaj
Data: 2022.02.25 13:06:02 +01'00'

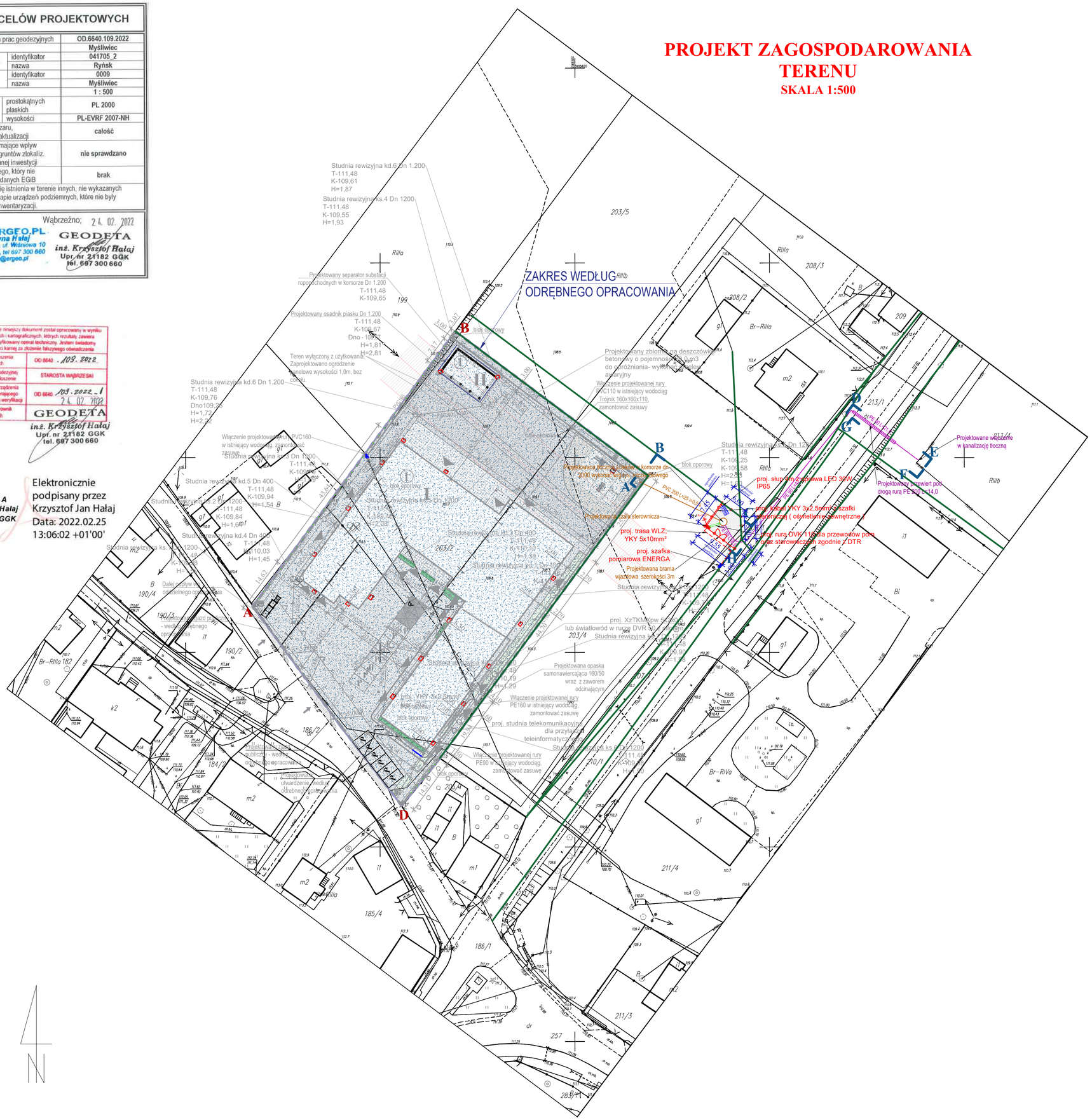

LEGENDA:

ZAKRES OPRACOWANIA	A,...,I
GRANICA NIERUCHOMOŚCI	
OGRODZENIE PANELOWE PRZEZIERNE WYS. 1,50m, Z COKOŁEM PREFABRYKWOANYM W KOLORZE GRAFITOWYM WRAZ Z BRAMĄ	
PROJEKTOWANE UTWARDZENIE Z KOSTKI BETONOWEJ GR. 6cm W KOLORZE SZARYM	
PROJEKTOWANE PRZYŁĄCZE DO SIECI KANALIZACJI SANITARNEJ	
PROJEKTOWANE PRZYŁĄCZE DO SIECI KANALIZACJI SANITARNEJ	
BRAMA SZEROKOŚCI 3m	

PRACOWNIA PROJEKTOWANIA BUDOWNICTWA I NADZORU BUDOWLANEGO
INŻ BUD
ul. Grunwaldzka 23, 87-800 Brześć Kujawski
Tel./ Fax: (054) 281 23 70, tel. 501 79 18
NIP 8121154124 REGON 340089257

Inwestor / Adres
GMINA RYŃSK
ul. Mickiewicza 21
87-200 Wąbrzeźno

Projekt / Obiekt
BUDOWA PRZYŁĄCZA KANALIZACJI SANITARNEJ

Adres inwestycji
Myśliwiec, działka nr 203/2;203/4;208/1; 213/1; 213/4; 209/1
Obręb: 0009 Myśliwiec,gm. Rynsk, jedn. ewid. 041705_2

Rysunek / Temat / Treść
Projekt zagospodarowania terenu

Projektował:	Imię i Nazwisko	Podpis i pieczęć
inż.	Marek Brózdowski	
Projektował:		
mgr inż.	Stanisław Osiński LAN/B/B346/138/10/06	

Faza:	Branża:	SKALA:	DATA:
Projekt budowlany	BUDOWLANA	1:500	Styczeń 2022r.

PRAWA AUTORSKIE ZASTRZEŻONE
Przedmiotowy projekt (wraz z załącznikami) jest chroniony prawem autorskim zgodnie z art. 1 i następne Ustawy o Prawie Autorskim i Prawach Pokrewnych z dnia 4 lutego 1994 roku (Dz.U. nr 24 poz.83 z 23 lutego 1994 r.)

INZ | BUD
PRACOWNIA PROJEKTOWANIA
BUDOWNICTWA I NADZORU BUDOWLANEGO
Łukasz Lisiński, ul. Dworcowa 22,
87-300 Brodnica
Tel. 696 375 410, 577 666 197
NIP 874 154 18 22 REGON 340825237

Egzemplarz nr **2**

PROJEKT TECHNICZNY, WYKONAWCZY
STRONA TYTUŁOWA
PROJEKT ARCHITEKTONICZNO BUDOWLANY

Faza

BUDOWA PRZYŁĄCZA KANALIZACJI SANITARNEJ

Temat/Obiekt

Adres działki: **Myśliwiec; 87-200 Wąbrzeźno, gmina Ryńsk, woj. kujawsko-pomorskie**
Identyfikator działki**: 041705_2.0009.203/2; 041705_2.0009.203/4; 041705_2.0009.208/1; 041705_2.0009.213/1; 041705_2.0009.213/4; 041705_2.0009.207/1**
Obręb**: 0009,** Jednostka ewidencyjna**: 041705_2 Ryńsk**

Adres Inwestycji

GMINA RYŃSK
ul. Mickiewicza 21
87-200 Wąbrzeźno

Inwestor

Projektant główny: mgr inż. Łukasz Lisiński
Nr uprawnień budowlanych: **KUP/0003/POOK/12**
Specjalność: Konstrukcyjno-budowlana
(podpis)

Projektant: mgr inż. Karol Koźmiński
Nr uprawnień budowlanych: **KUP/0057/PBS/20**
Specjalność: Sanitarna
(podpis)

KATEGORIA OBIEKTU: XXVI

Zgodnie z art. 34, ust. 3d; pkt. 3 Ustawy Prawo Budowlane, oświadczam, że projekt budowlany został sporządzony zgodnie z obowiązującymi przepisami oraz zasadami wiedzy technicznej

PRAWA AUTORSKIE ZASTRZEŻONE
Przedmiotowy projekt/utwór architektoniczny jest chroniony prawem autorskim zgodnie z art.1 i następne Ustawy o Prawie Autorskim i Prawach Pokrewnych z dnia 4 lutego 1994 roku
(Dz.U. nr 24 poz.83 z 23 lutego 1994 r.)

ARCH. INWESTORA	ARCH. WŁAŚCIWEGO ORGANU	ARCH. OGRANU NADZORU BUDOWLANEGO

Egz.

Data opracowania BRODNICA, 03 listopad 2022r.

ZAWARTOŚĆ OPRACOWANIA

OPRACOWANIE ZAWIERA

1.	Stronę tytułową	str.	1
2.	Spis zawartości	str.	2
3.	Oświadczenie projektanta o sporządzeniu projektu zagospodarowania terenu zgodnie z obowiązującymi przepisami i zasadami wiedzy technicznej	str.	3
• CZĘŚĆ OPISOWA		str.	4-18

• CZĘŚĆ RYSUNKOWA złożona z:								
1.	Projekt uzbrojenia tłoczni ścieków	skala 1 : 500	rys. nr	1	/	1	str.	19
2.	Karta techniczna						str.	20-24

INZ BUD
PRACOWNIA PROJEKTOWANIA
BUDOWNICTWA I NADZORU BUDOWLANEGO
Łukasz Lisiński, ul. Dworcowa 22,
87-300 Brodnica
Tel. 696 375 410, 577 666 197
NIP 874 154 18 22 REGON 340825237

Brodnica, dnia 03.11.2022r.

OŚWIADCZENIE PROJEKTANTA O SPORZĄDZENIU PROJEKTU ARCHITEKTINICZNO-BUDOWLANEGO ZGODNIE Z OBOWIĄZUJĄCYMI PRZEPISAMI I ZASADAMI WIEDZY TECHNICZNEJ

Na podstawie art. 34 ust. 3d pkt.3 oraz art. 34 ust. 3e ustawy Prawo budowlane, składam niniejsze oświadczenie dla zamierzenia budowlanego pod nazwą:

BUDOWA PRZYŁĄCZA KANALIZACJI SANITARNEJ

zlokalizowaną w miejscowości Myśliwiec w obrębie ewidencyjnym nr: **0009 Myśliwiec**

Identyfikator działki: 041705_2.0009.203/2; 041705_2.0009.203/4; 041705_2.0009.208/1; 041705_2.0009.213/1; 041705_2.0009.213/4; 041705_2.0009.207/1

o sporządzeniu projektu architektoniczno-budowlanego zgodnie z obowiązującymi przepisami i zasadami wiedzy technicznej.

Projektant główny: mgr inż. Łukasz Lisiński
Nr uprawnień budowlanych: **KUP/0003/POOK/12**
Specjalność: Konstrukcyjno-budowlana

Projektant: mgr inż. Karol Koźmiński
Nr uprawnień budowlanych: **KUP/0057/PBS/20**
Specjalność: Sanitarna

Do przedmiotowego projektu budowlanego została, zgodnie z art. 20 ust. 1 pkt 1 b, sporządzona informacja dotyczącą bezpieczeństwa i ochrony zdrowia ze względu na specyfikę projektowanego obiektu budowlanego, uwzględniana **w planie bezpieczeństwa i ochrony zdrowia** zgodnie z art. 21a ust. 1 ustawy z dnia 7 lipca 1994 roku Prawo budowlane spełniająca wymagania rozporządzenia Ministra Infrastruktury z dnia 23 czerwca 2003 roku w sprawie informacji dotyczącej bezpieczeństwa i ochrony zdrowia oraz planu bezpieczeństwa i ochrony zdrowia.

_____
(pieczęć i podpis projektanta głównego)

III. Projekt architektoniczno - budowlany branży sanitarnej.

OPIS TECHNICZNY

BUDOWA PRZYŁĄCZA KANALIZACJI SANITARNEJ

1. PODSTAWA OPRACOWANIA:

- Umowa z Gminą Ryńsk.
- Koncepcja technologiczna i uzgodnienia z Inwestorem.
- Mapa do celów projektowych.
- Wizja lokalna i pomiary w terenie.

2. OBSZAR ODDZIAŁYWANIA OBIEKTU:

W oparciu o Prawo Budowlane Dz.U. 2016 poz. 290, obszar oddziaływania obiektu mieści się w całości na działkach na których zaprojektowano przyłącze kanalizacji sanitarnej grawitacyjno – tłocznej w Myśliwcu Gmina Ryńsk.

Adres działki: **Myśliwiec; 87-200 Wąbrzeźno, gmina Ryńsk, woj. kujawsko-pomorskie**
Identyfikator działki**: 041705_2.0009.203/2; 041705_2.0009.203/4; 041705_2.0009.208/1; 041705_2.0009.213/1; 041705_2.0009.213/4; 041705_2.0009.207/1**
Obręb**: 0009,** Jednostka ewidencyjna**: 041705_2 Ryńsk.**

3. Część opisowa:

Przedmiotem opracowania jest zaprojektowanie przyłącza kanalizacji sanitarnej grawitacyjno - tłocznej wraz z tłocznią ścieków w miejscowości Myśliwiec, Gmina Ryńsk.

Projektowane przewody należy wykonać z rur PVC 200 SN 8 Lite oraz PE 90 SDR 17 PN 10. Dla projektowanego przewiertu pod drogą powiatową należy zastosować rurę osłonową z rur PE 200 SDR 17 PN 10 RC.

Montaż przewodu w wykopie otwartym zabezpieczonym przez szalunki skrzyniowe. Wykop otwarty będzie wykonany liniowo o ścianach pionowych z wydobyciem urobku. Rurociąg grawitacyjny układany będzie zgodnie z rzędnymi zapisanymi na planie zagospodarowania terenu natomiast przewód tłoczny układać

na głębokości 1,6m pod terenem na podsypce piaskowej 10 cm. Po uzyskaniu pozytywnych prób szczelności na odcinkach wykopów otwartych zostanie dokonane zasypanie rurociągu materiałami wymaganymi dla struktury terenu pod przewody kanalizacji sanitarnej, pozostała część wypełnienia wykopu stanowić będzie grunt rodzimy zdjęty w okresie wykonywania wykopów.

Ze względu na zastosowaną technologię realizację prac należy wykonać w temp. powyżej +5°C. Prowadzenie prac w temperaturach ujemnych może spowodować mikropęknięcia w stosowanym materiale, co wpłynie niekorzystnie na szczelność wykorzystywanych rur.

Podczas wykonywania wykopów będą wykonywane odcięcia darni oraz odkład humusu, a po montażu rur teren zostanie przywrócony do stanu pierwotnego. Przyjęta technologia wykonania robót zapewni szczelność przewodów .

Po trasie występują utwardzone pobocza drogi oraz rowy. Po wykonaniu wykopów i ułożeniu przewodów należy dokonać odtworzenia pobocza drogi i rowu. Teren przywrócić do stanu pierwotnego. Na działce 213/4 w miejscu wykonywania wszystkich prac oraz w miejscu włączenia do kanalizacji należy dokonać zdjęcia humusu na głębokość min. 40 cm. Humus należy złożyć na hałdzie. Po ułożeniu przewodu kanalizacji i zasypaniu przewodu humus rozplantować, teren przywrócić do stanu pierwotnego.

Projektowane przyłącze kanalizacji sanitarnej należy włączyć do istniejącego przewodu tłocznego z rur Pe 125. Włączenie w przewód wykonać poprzez montaż kształtek systemowych dn 125/90.

Po trasie projektowanego przyłącza należy zamontować tłocznię ścieków zgodnie z załączonym rysunkiem szczegółowym do projektu. Uzbrojenie tłoczni ścieków zgodnie ze schematem i opisem technicznym. Tłocznie ścieków należy montować w wygrodzonym i utwardzonym terenie zgodnie z opisem i rysunkami branży konstrukcyjno - budowlanej. Zasilenie w energię elektryczną tłoczni ścieków zgodnie z projektem branży elektrycznej.

4. OBLICZENIA I DOBÓR URZĄDZEŃ TECHNOLOGICZNYCH:

Dobrane urządzenie: TSC.2.15

Parametry techniczne

Nazwa obiektu	Parametry tłoczni						Zbiornik
	Typ tłoczni	Parametry zbiornika tłoczni ścieków	Typ pomp	Q (m3/h) Pompy	H (m) Pompy	Ilość pomp/praca	Typ i wymiary zbiornika do zabudowy tłoczni (mm)
TS	**TSC.2.15**	-Q_{hmax} ,jaki przyjmie tłocznia 15,0m^3/h -Pojemność zbiornika 0,5m^3 -Wysokość dopływu 700mm	**FZA.2.67-6010 IP 68/ 9,2kW**	18,2	36,4	2szt. /naprzemienna	Beton Fi 2000x3630

Zestawienie parametrów tłoczni ścieków

Typ tłoczni ścieków	TSC.2.15
Pojemność czynna zbiornika tłoczni	0,5 m^3
Ilość pomp	2szt.
Dolna krawędź wlotu	700 mm
Średnica przyłącza dopływowego	DN 200, PN10 – połączenie kołnierzowe
Średnica przyłącza napowietrzająco-odpowietrzającego	DN 100 – króciec przyłączeniowy do rury tworzywowej DN100
Typ pompy	FZA.2.67.1.6010
Silnik: Moc	9,2 kW
Rzeczywisty punkt pracy pompy	**Qp = 18,2 m3/h, Hp = 36,4 m**
Zasilanie elektryczne	400V, 50 Hz
Stopień ochrony silnika	IP 68
Przetwornik poziomu	sonda hydrostatyczna + pływak awaryjny – 1 szt.
Typ separacji	za pomocą elastycznych klap cedzących

W klasycznej przepompowni (mokrej) ścieki doprowadzone kanałem grawitacyjnym wpływają bezpośrednio do zbiornika retencyjnego. W przepompowniach z separacją ciał stałych ścieki wpływają do zbiornika tłoczni umieszczonej w suchej komorze, a następnie rozprowadzane są do poszczególnych separatorów.

Z separatorów podczyszczone ścieki pozbawione ciał stałych, osadów i elementów wleczonych spływają grawitacyjnie poprzez elementy hydrauliczne pomp do zbiornika tłoczni. W przypadku pracy, którejkolwiek z pomp ścieki dopływają jedynie do separatora połączonego z pompą niepracującą. Zadane poziomy ścieków w zbiorniku tłoczni kontrolowane są za pomocą sondy hydrostatycznej. Urządzenie zabezpieczająco – sterujące po otrzymaniu sygnału, iż osiągnięte zostały zadane poziomy ścieków w zbiorniku uruchamia lub zatrzymuje odpowiednie pompy.

Uruchomiona pompa zasysa podczyszczone ścieki i wtłacza je do separatora. Energia strumienia pompowanych ścieków porywa znajdujące się w separatorze ciała stałe kierując je do rurociągu tłocznego przepompowni. Nadciśnienie powstałe w czasie pompowania zamyka przepływ powrotny ścieków do zbiornika tłoczni.

W czasie trwania cyklu pracy pompy ścieki dopływają do zbiornika poprzez drugi separator i układ hydrauliczny niepracującej pompy. Po osiągnięciu dolnego zadanego poziomu ścieków w zbiorniku pompa zostaje automatycznie wyłączona. Konstrukcja separatora powoduje iż przepompownia może pracować w sposób ciągły nie wymagający wprowadzania dodatkowych operacji usuwania zgromadzonych zanieczyszczeń.

Podczas każdego uruchomienia pompy następuje „samoczyszczenie” separatora. Układ hydrauliczny pomp nie mający bezpośredniego kontaktu z ciałami stałymi, a w szczególności z wleczonymi nie jest narażony na przytkanie.

Pompy są automatycznie załączane na przemian.

Moduł Tłoczni - Zbiorniki tłoczni

Wykonany jest ze stali 1.4301. Stal ta jest odporna na korozję, nie działa na nią kwas azotowy ,stężony kwas siarkowy, fosforowy i inne. Zbiornik tłoczni wykonany jest jako monolit zapewniający 100% szczelność wszystkich połączeń oraz odporny jest na działanie wody gruntowej.

Tłocznia ścieków wyposażona w 2 naprzemiennie działające pompy o stopniu ochrony IP68 pracujące w warunkach suchych. W zbiorniku tłoczni przed pompami znajdują się dwa separatory klapowe. W konstrukcji tłoczni zastosowano zawory zwrotne zapewniając w sposób pewny i skuteczny niezawodny transport ścieków zawierających ciała stałe na odcinku kolektor grawitacyjny- separatory.

Zbiornik retencyjny, komora rozdziału, separatory oraz wszystkie rurociągi wykonane są ze stali 1.4301, odpornej na korozję. Jako dodatkowe zabezpieczenie przed korozją stal ma zostać poddana procesowi trawienia, a następnie pasywacji.

Rozdzielacz

Wykonany jest ze stali 1.4301. Umieszczony na zewnątrz zbiornika retencyjnego, wewnątrz komory tłoczni. Posiada wyprowadzone dwa rurociągi przelewowe do zbiornika retencyjnego. Dostęp do wnętrza rozdzielacza za pomocą klapy rewizyjnej

Zbiornik retencyjny tłoczni

Wykonany jest ze stali 1.4301. Posiadający właz rewizyjny. Zbiornik retencyjny połączony z króćcem podstawy pompy bez zmian kierunku.

Separatory części stałych

Wykonane są ze stali 1.4301. Umiejscowione na zewnątrz zbiornika retencyjnego, wewnątrz komory tłoczni. Dostęp do separatorów od zewnątrz bez konieczności demontażu pomp. Wyposażone w uchylne zespoły cedzące. Dwa niezależne separatory – po jednym dla każdej pompy.

Zasuwy

Przeznaczone do stosowania do ścieków komunalnych. Korpus żeliwny. Miejsce zabudowania na rurociągach w module tłoczni: przed rozdzielaczem na odcinku dopływowym z kanału grawitacyjnego, pomiędzy rozdzielaczem a separatorem, na przewodzie ssawnym pompy, za separatorem części stałych na odcinku do rurociągu tłocznego.

Zawory zwrotne

Przeznaczone do stosowania do ścieków komunalnych. Korpus żeliwny, element blokujący w postaci kuli powleczonej epoksydem. Miejsce zabudowania na rurociągach w module tłoczni: pomiędzy rozdzielaczem a separatorem, za separatorem części stałych na odcinku do rurociągu tłocznego.

Zawór zwrotny kolanowy charakteryzuje się tym, iż: - kula zaworu przy pełnym otwarciu szczelnie zamyka odchylony kanał zaworu, co zapewnia m.in. bardzo wysoką odporność zaworu na zanieczyszczenia stałe, bo zawór w trakcie przepływu pracuje jako typowe kolano, a także - wolny prześwit dla części stałych, występuje już od prędkości przepływu 0,7m/s, bez wywoływania wibracji kuli co jest niemożliwe do osiągnięcia przy konstrukcji klasycznych zaworów zwrotnych. Wszystkie zastosowane zasuwy są wykonane z żeliwa sferoidalnego, a dzięki zastosowaniu zasuwy nożowej odcinającej na wlocie do pompowni wewnątrz, pracownicy eksploatujący tłocznię mogą odciąć i kontrolować dopływ ścieków bez konieczności wchodzenia do studni.

Pompy

Pompy typu FZA wyposażone są w wielołopatowe wirniki jednostronnie otwarte.

FZA.2.67.1.60101 9,2kW 400 V

- prędkość obrotowa 3000 1/min
- wolny przelot o wielkości fi 25 mm
- typ wirnika – jednostronnie otwarty
- moc na wale P2 – 5,201 kW
- max. wydajność - 90,0 m3/h
- max. wysokość podnoszenia – 37,14 m
- stopień ochrony – IP 68
- średnica przyłącza ssawnego – DN80
- średnica przyłącza tłocznego – DN65

Urządzenie zabezpieczająco-sterujące UZS 8 v.2 tłocznia

Szafa sterownicza z tworzywa sztucznego o stopniu ochrony IP 65 z podwójnymi drzwiami oraz postumentem realizująca naprzemienną pracę pomp w tłoczni ścieków

wraz z blokadą pracy równoległej. Szafa oraz pompy zasilane są napięciem trójfazowym 3 x 400V. Wyposażenie szafy sprzętowo umożliwia sterowanie oraz powiadamianie o awariach w postaci wiadomości SMS.

Zabezpieczenia:

- zabezpieczenie przepięciowe klasy C
- wyłącznik różnicowo prądowy główny
- wyłącznik silnikowy pompy 1
- wyłącznik silnikowy pompy 2
- wyłącznik silnikowy pompy odwodnieniowej
- czujnik bimetalowy i zawilgocenia w komorze silnika pomp głównych (w przypadku IP68, dla IP55 tylko bimetal standardowo)
- wyłącznik nadprądowy gniazda serwisowego 230V oraz przetwornika przepływomierza
- wyłącznik nadprądowy oświetlenia wewnętrznego szafy i ogrzewania
- wyłącznik nadprądowy 3 polowy czujnika kontroli faz
- czujnik kontroli faz (zabezpieczenie od asymetrii zasilania, spadku napięcia zasilania, braku fazy zasilania)
- wyłącznik nadprądowy trybu ręcznego i sygnalizacji pracy / awarii
- wyłącznik nadprądowy transformatora oświetlenia komory tłoczni
- wyłącznik nadprądowy zasilacza 24VDC
- wkładki topikowe dla sygnału analogowego oraz wyłącznika krańcowego włazu

Rozruch:

- pompy główne do 4[kW] styczniki
- pompy główne powyżej 4[kW] softstarty
- pompka odwodnieniowa stycznik

Obudowa:

- tworzywo sztuczne wzmacniane włóknem szklanym o IP65 IK10 z postumentem do wkopania w ziemię
- wymiary 800x600x300

Sygnalizacja:

- praca pompy 1
- awaria pompy 1
- praca pompy 2
- awaria pompy 2

- praca pompki odwodnieniowej
- awaria pompki odwodnieniowej
- sygnalizacja poziomu maksymalnego
- sygnalizator optyczno – akustyczny

Przełączniki / przyciski:

- przełącznik źródła zasilania (sieć – 0 – agregat)
- przełącznik oświetlenia komory (0 -1)
- przełącznik trybu pracy pompy 1 (automat – 0 – ręka)
- przełącznik trybu pracy pompy 2 (automat – 0 – ręka)
- przycisk załączenia pompy 1 w trybie ręcznym
- przycisk wyłączenia pompy 1 w trybie ręcznym
- przycisk załączenia pompy 2 w trybie ręcznym
- przycisk wyłączenia pompy 2 w trybie ręcznym
- przełącznik pracy pompy odwodnieniowej (automat – ręka)
- przełącznik trybu pracy sygnalizatora optyczno – akustycznego (sygnalizacja optyczna – 0 – sygnalizacja optyczno – akustyczna)
- przycisk resetu alarmu

Elementy:

- wtyk do podłączenia agregatu
- przekładnik prądowy z wyjściem 4-20mA
- gniazdo serwisowe 230V
- oświetlenie wewnętrzne szafy
- grzejnik
- termostat
- główna szyna wyrównawcza
- przekaźniki interfejsowe
- transformator 230V/24V oświetlenia komory
- zasilacza buforowy 24VDC
- akumulatory 2 sztuki 12V 1,2Ah każdy
- wyłącznik krańcowy magnetyczny drzwi szafy sterowniczej
- wyłącznik krańcowy włazu tłoczni
- przekaźnik sondy lustra wody dwie sztuki
- przetwornik przepływomierza elektromagnetycznego
- listwy przyłączeniowe

Sterownik:

- Delta

Komunikacja:

modem GSM, komunikacja za pomocą SMS, CLIP oraz PUSH

Możliwość podłączenia do 8 sygnałów stanu obiektu (programowalnych)

Wyjścia: 2 OC

Napięcie zasilania 12VDC

Sygnał pomiarowy:

- sonda hydrostatyczna
- jeden pływak sterowania awaryjnego
- sondy konduktometryczne sterowania pompą odwodnieniową 2 sztuki (min, max, odniesieniem jest przewód PE)
- sonda konduktometryczna kontroli wody na posadzce

Podstawowy algorytm sterowania:

- praca naprzemienna pomp w trybie automatycznym
- pracująca pompa w trybie automatycznym posiada zdefiniowany czas w sterowniku po którym następuje przełączenie na kolejną pompę – równomierne zużyci pomp
- brak możliwości pracy dwóch pomp jednocześnie w trybie automatycznym
- praca pomp w trybie ręcznym z pominięciem suchobiegu
- możliwość załączenia dwóch pomp w trybie ręcznym (podczas prac eksploatacyjnych, serwisowych lub remontowych przy obiekcie)
- w trybie normalnej automatycznej pracy załączanie pomp realizowane jest na podstawie pomiaru z sondy ultradźwiękowej i poziomach zdefiniowanych w sterowniku
- w trybie awaryjnej pracy (awaria sterownika i/lub sondy ultradźwiękowej) załączanie pompy awaryjnej realizowane jest na podstawie sygnału z sygnalizatorów pływakowych – załączana jest tylko jedna pompa, w przypadku wystąpienia awarii pompy aktualnie pracującej w trybie awaryjnym następuje przełączenie na sprawną pompę
- w trybie awaryjnej pracy może pracować tylko jedna pompa
- w przypadku pojawienia się wody w zbiorniku zewnętrznym tłoczni następuje załączenie pompy odwodnieniowej w celu usunięcia zawilgocenia w komorze.

Wykonawca zobowiązany jest do włączenie tłoczni ścieków do istniejącego systemu monitoringu, zakup sprzętu oraz kart o odpowiednich parametrach, zaprogramowanie modułu komunikacyjnego.

Na etapie zamówienia wykonawca zobowiązany jest uwzględnić w wykonaniu wymagane przez zamawiającego powiadamianie poprzez sms o pracy pompowni oraz o jej awariach.

Szafa sterownicza wymaga:

- doprowadzenia przewodu 5 żyłowego o odpowiednim przekroju (3 fazy, neutralny, ochronny) do szafy sterowniczej.

Elementy wyposażenia, armatury wchodzące w zakres dostawy tłoczni

- Zasuwa nożowa DN200 i łącznik R-K na wlocie DN 200 - 1 kpl.,
- Rurociąg tłoczny DN80 wewnątrz komory ze stali 1.4301 – 1kpl.,
- Wentylacja:
  - Modułu tłoczni:
    - DN 100 PE z kominkiem wywiewnym + kominek antyodorowy z węglem aktywnym fi 110 - 1kpl.,
  - Zbiornika betonowego suchej komory do zabudowy tłoczni:
    - Wentylacja nawiewno – wywiewna z wymuszonym mechanicznie przepływem powietrza za pomocą wentylatora kanałowego – 1 kpl.,
- Sonda hydrostatyczna 4 20 mA z kablem 10mb – 1szt. (czujnik poziomu ścieków w zbiorniku),
- Wyłącznik pływakowy awaryjny w zbiorniku tłoczni - 1 szt.,
- Pompa odwadniająca FZV 1.01 - 0,55kW - 400V z sondami konduktometrycznymi – 1kpl.,
- Zasuwa kołnierzowa miękkouszczelniona DN 80 - 1 szt.
- Drabinka złazowa ze wspornikiem wyjściowym ze stali 1.4301 - 1 kpl.
- Właz 800x8000 z kominkiem, ocieplony – 1szt.
- Przepływomierz

5. Montaż przewodu tłocznego:

Zasilanie projektowanego przewodu wykonać z rur PE 90, łączonego poprzez zgrzewy doczołowe. Przewód wprowadzić od tłoczni ścieków do istniejącego przewodu PE 125. Włączenie przewodu PE 125 poprzez kształtki systemowe

6. Zestawienie projektowanych przyłączy:

- ogólna długość projektowanej kanalizacji sanitarnej grawitacyjnej wyniesie - 25,0 mb z czego:
  - Przewodem PVC 200 SN 8 – 25,0 mb

- ogólna długość projektowanej kanalizacji sanitarnej tłocznej wyniesie - 72,0 mb z czego:
  - Przewodem PE 90 SDR 17 PN 10 – 72,0 mb

Prowadzenie przewodów:

Przewody tłoczne należy układać w gotowym wykopie na głębokość 1,60 m p.p.t. licząc od dna wykopu do terenu. Przewody grawitacyjne zgodnie z zaprojektowanymi rzędnymi.

Na ułożonym w wykopie przewodzie nie należy zasypywać połączeń rur do czasu wykonania próby ciśnieniowej. Pozostała część przewodów winna zostać zasypana do wys. 20 cm ponad wierzch rury gruntem sypkim bez zawartości kamieni pochodzących z wykopu. Próby ciśnieniowe wykonać na ciśnienie 10,0 bar.

Wykopy należy wykonać:

- mechanicznie przy użyciu sprzętu koparkowego
- w miejscach kolizji odkrywkę wykonać ręcznie

Po projektowanej trasie przewodu kanalizacji sanitarnej należy wykonać przewiert pod droga gminną.

Roboty ziemne należy wykonać zgodnie z przepisami normy branżowej PN-B-10736 „Roboty ziemne". Wykopy otwarte pod przewody wodociągowe i kanalizacyjne. Warunki techniczne wykonania.

Trasowanie przyłącza kanalizacji sanitarnej:

Przed rozpoczęciem robót ziemnych należy wytyczyć oś przewodu zgodnie z niniejszą dokumentacją.

Lokalizacja przyłącza kanalizacji sanitarnej:

Szczegółową lokalizację projektowanego przyłącza przedstawiono graficznie na mapie projektu zagospodarowania terenu w skali 1 : 500 (rys. nr 1).

Próba i odbiory:

Zgodnie z PN - 70 / B - 10715 przewody sieci kanalizacji tłocznej należy poddać próbie ciśnienia na szczelność na ciśnienie 10 bar rury PE.

Prace wykonawcze:

Roboty ziemne:

Prace należy wykonać następująco:

- wykopy mechanicznie zabezpieczone w szalunku stalowym skrzyniowym lub poprzez skarpowanie w miejscach zbliżeń lub kolizji wykonywać ręcznie, wykopy należy zabezpieczyć przed zasypaniem poprzez stosowanie szalunków skrzyniowych lub poprzez wykonanie skarpowania zgodnie z PN o nachyleniu skarp 1:06

Podczas prowadzenia robót ziemnych należy przestrzegać warunki podane w normie przedmiotowej PN-B-10736.

- warunki Techniczne Wykonania i Odbioru Robót Budowlano-Montażowych . cz. II. Roboty Instalacji Sanitarnych i Przemysłowych,
- obowiązujących przepisach BHP.

7.DANE DOTYCZĄCE OCHRONY ZABYTKÓW ORAZ INNEJ OCHRONY NA PODSTAWIE MIEJSCOWEGO PLANU ZAGOSPODAROWANIA PRZESTRZENNEGO:

Nie dotyczy

8.DANE OKREŚLAJĄCE WPŁYW EKSPLOATACJI GÓRNICZEJ NA DZIAŁKĘ LUB TEREN ZAMIERZENIA BUDOWLANEGO, ZNAJDUJĄCEGO SIĘ W GRANICACH TERENU GÓRNICZEGO:

Nie dotyczy

9.INFORMACJE I DANE O CHARAKTERZE I CECHACH ISTNIEJĄCYCH I PRZEWIDYWANYCH ZAGROŻEŃ DLA ŚRODOWISKA ORAZ HIGIENY I ZDROWIA UŻYTKOWNIKÓW PROJEKTOWANYCH OBIEKTÓW BUDOWLANYCH I ICH OTOCZENIA W ZAKRESIE ZGODNYM Z PRZEPISAMI ODRĘBNYMI:

Nie dotyczy

10.INFORMACJE KONIECZNE WYNIKAJĄCE ZE SPECYFIKI, CHARAKTERU I STOPNIA SKOMPLIKOWANIA OBIEKTU BUDOWLANEGO LUB ROBÓT BUDOWLANYCH:

Nie dotyczy

11.CHARAKTERYSTYKĘ ENERGETYCZNĄ BUDYNKU, OPRACOWANĄ ZGODNIE Z PRZEPISAMI DOTYCZĄCYMI METODOLOGII OBLICZANIA CHARAKTERYSTYKI ENERGETYCZNEJ BUDYNKU I LOKALU MIESZKALNEGO LUB CZĘŚCI BUDYNKU STANOWIĄCEJ SAMODZIELNĄ CAŁOŚĆ TECHNICZNO – UŻYTKOWĄ ORAZ SPOSOBU SPORZĄDZANIA I WZORÓW ŚWIADECTW CHARAKTERYSTYKI ENERGETYCZNEJ, OKREŚLAJĄCĄ W ZALEŻNOŚCI OD POTRZEB:

Nie dotyczy

12.DANE TECHNICZNE OBIEKTU BUDOWLANEGO CHARAKTERYZUJĄCE WPŁYW OBIEKTU BUDOWLANEGO NA ŚRODOWISKO I JEGO WYKORZYSTYWANIE ORAZ NA ZDROWIE LUDZI I OBIEKTY SĄSIEDNIE:

Przedmiotem opracowania jest zaprojektowanie przyłącza kanalizacji sanitarnej grawitacyjno - tłocznej wraz z tłocznią ścieków w miejscowości Myśliwiec, Gmina Ryńsk.

Wykonanie wykopów pod instalację należy wykonać metoda mechaniczną, a w miejscu skrzyżowań z innym uzbrojeniem metodą odkrywkową ręcznie. Zagrożenie stanowią wykopy o głębokości powyżej 1,0 m które należy zabezpieczyć przed zasypaniem osób pracujących jak i postronnych. Zabezpieczenie wykonać poprzez wykonanie szalunków lub skarpowania o nachyleniu skarpy 1:0,6 dla gruntów kat. III. Wykopy należy zabezpieczyć przed wpadnięciem osób postronnych.

Przewody układać należy na głębokość min. 1,60 m p.p.t. licząc od góry przewodu do terenu. Realizacja przedmiotowej inwestycji będzie wiązać się z okresowym wzrostem emisji spalin poziomu hałasu oraz zapylenia spowodowanego pracą sprzętu budowlanego oraz ruchem pojazdów po terenie inwestycji, jednakże emisja ta będzie miała charakter krótkotrwały i nie będzie stanowić uciążliwości dla

środowiska (prace prowadzone będą jedynie w porze dziennej tj. od 6:00 do 22:00); podczas budowy wykorzystane zostaną wyłącznie sprawne maszyny i sprzęty budowlane, zabezpieczone przed wyciekiem paliw i olejów, celem eliminacji możliwości zanieczyszczenia powierzchni ziemi i wód podziemnych substancjami ropopochodnymi. Ścieki socjalno-bytowe z zaplecza budowy odprowadzane będą do szczelnych zbiorników bezodpływowych, których zawartość będzie regularnie usuwana przez uprawnione podmioty. Odpady powstające podczas budowy będą segregowane i magazynowane w specjalnie do tego przeznaczonych pojemnikach, a następnie przekazywane firmie posiadającej stosowne zezwolenia do ich odzysku lub utylizacji. Przed rozpoczęciem prac wierzchnia warstwa ziemi zostanie zdjęta i zdeponowana, a po zakończeniu prac rozplantowana. Inwestycja nie będzie powodowała dopływu zanieczyszczeń do wód podziemnych i powierzchniowych, zatem nie przyczyni się do zmian obecnego stanu ekologicznego.

Etap eksploatacji przedmiotowej inwestycji nie wpłynie negatywnie na środowisko przyrodnicze, nie będzie się wiązał z powstawaniem odpadów czy emisją hałasu. Sieci ułożone będą pod ziemią, a zastosowane materiały zagwarantują szczelność oraz odporność na korozje. Nie przewiduje się, aby zanieczyszczenia powstające w czasie realizacji i eksploatacji planowanego przedsięwzięcia, mogły znacząco wpłynąć na ogólny poziom zanieczyszczenia powietrza, a tym samym na zmiany klimatu oraz zwiększenie wrażliwości elementów środowiska na zmiany klimatu.

13. UWAGI KOŃCOWE:

Przed rozpoczęciem robót zapoznać się z treścią uzgodnień jednostek opiniujących.

Przed rozpoczęciem robót w terenie powiadomić właściwe instytucje.

Należy wykonać przekopy próbne w celu lokalizacji istniejącego uzbrojenia.

1. Należy bezwzględnie chronić istniejący drzewostan, przy zachowaniu niezbędnych minimalnych odległości oraz stosowanie stref ochronnych, w których nie należy wprowadzać ciężkiego sprzętu oraz składować materiałów.
2. W przypadkach kolizyjnych należy wprowadzić ewentualne zmiany przy udziale nadzoru autorskiego.

3. Wykopy należy zabezpieczyć przez ogrodzenie i oznakowanie dla ruchu pieszego i kołowego.

14. UWAGI WYKONAWCZE:

- Wszelkie zmiany i wątpliwości uzgadniać z projektantem.
- Po montażu przewodów i urządzeń należy przeprowadzić:
  - próbę na szczelność,
  - rozruch technologiczny.
- Przed zasypaniem wykopów przeprowadzić inwentaryzację geodezyjną.
- Zabezpieczyć napotkane w czasie wykopów uzbrojenie podziemne.

Opracował:

PROJEKT TŁOCZNI ŚCIEKÓW
SKALA 1:100

Zestawienie elementów tłoczni ścieków		
L.p.	Nazwa elementu	Ilość szt./kpl.
1	Tłocznia ścieków zbiornik o pojemności 0,5m3/h	1
1.1	Zbiornik tłoczni ścieków	1
1.2	Pompa	2
1.3.1	Zawór zwrotny kulowy na tłoczeniu DN80	2
1.3.2	Zawór zwrotny kulowy na napływie DN80	2
1.4.1	Zasuwa kołnierzowa DN80	2
1.4.2	Zasuwa kołnierzowa DN80	2
1.4.3	Zasuwa kołnierzowa DN80	2
1.5	Tłoczny rurociąg zbiorczy DN80	1
1.6	Sonda hydrostatyczna	1
1.7	Zasuwa nożowa DN200	1
1.8	Łącznik rurowo-kołnierzowy DN200	1
1.9	Urządzenie zabezpieczająco-sterujące UZS	1
1.10	Podzespół kolanowy DN80	1
1.11	Przepływomierz elektromagnetyczny	1
1.12	Zasuwa kołnierzowa DN80	1
1.13	Wentylacja zbiornika tłoczni PE110 z kominkiem wywiewnym z filtrem antyodorowym węglowym	1
1.14	Wentylacja komory z kominkiem wywiewnym z wentylatorem wyciągowym	1
1.15	Drabinka złazowa	1
1.16	Drabinka wsporcza	1
1.17	Właz lekki 800x800	1
1.18	Pompa odwadniająca FZV.1.01 /400V sterowana sondami poziomu	1
1.19	Przewód odwadniający PE63	1
1.20	Zawór odcinający kulowy 2"	1
1.21	Zawór zwrotny kulowy kolanowy 2"	1

A – A

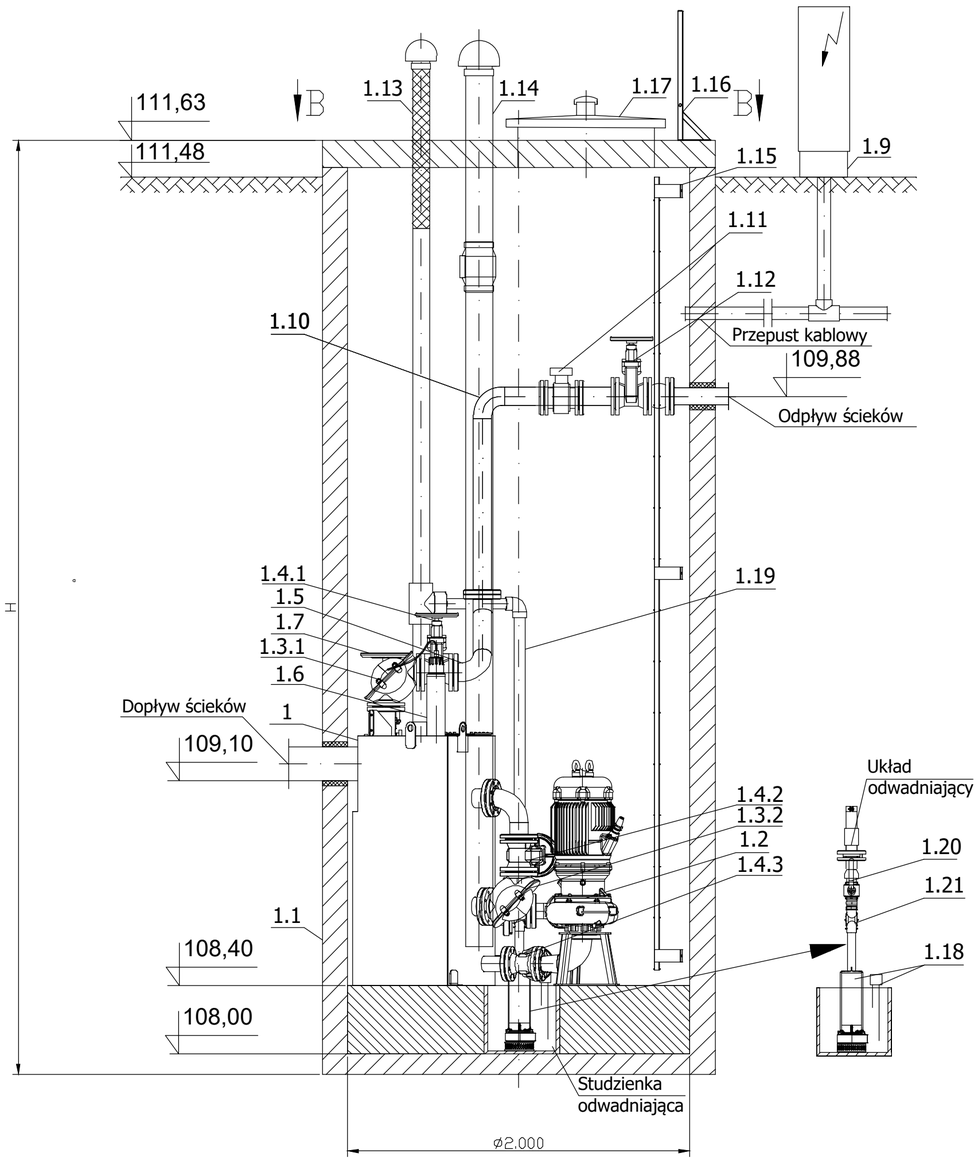

B – B

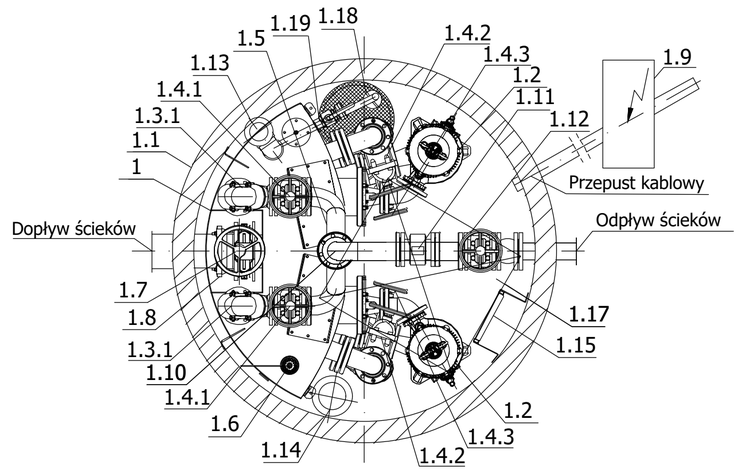

Zestawienie pomp
Typ
Tłocznia ścieków TSC
FZA.2.67 /9,2kW /400V IP68

Dane rurociagów przepompowni	
Rodzaj	Typ - Średnica - Kąt /Godz
	Tłocznia ścieków TSC
Odpływ	DN 80/PE Dz90
Dopływ	PVC ø200

Wymiary i materiał zbiornika	
Oznaczenie	Wartość [mm]
	Beton
	Tłocznia ścieków TSC.2.15
ø wew.	2000
H	3630

PRACOWNIA PROJEKTOWANIA BUDOWNICTWA I NADZORU BUDOWLANEGO
INŻ BUD
UL. DWORCOWA 22, 87-300 BRODNICA,
TEL. 577 466 197, 696 375 410
NIP 874-154-19-22,
REGON 340825237

Inwestor / Adres

GMINA RYŃSK
ul. Mickiewicza 21
87-200 Wąbrzeźno

Projekt / Obiekt

BUDOWA PRZYŁĄCZA KANALIZACJI SANITARNEJ

Adres inwestycji

Myśliwiec, działka nr 203/2;203/4;208/1; 213/1; 213/4; 207/1
Obręb: 0009 Myśliwiec gm. Ryńsk; jedn. ewid. 041705_2

Rysunek / Temat / Treść

Projekt uzbrojenia tłoczni ścieków

Projektant	*Imię i Nazwisko*	*Podpis i pieczęć*
mgr inż.	***Karol Koźmiński*** *upr. bud. nr* KUP/0057/PBS/20	
Projektant		
mgr inż.	***Łukasz Lisiński*** *upr. bud. nr* **KUP/0003/POOK/12**	

Faza:	*Branża:*	*SKALA:*	*DATA:*
Projekt budowlany	*BUDOWLANA/ SANITARNA*	*1:100*	*listopad 2022r.*

PRAWA AUTORSKIE ZASTRZEŻONE
Przedmiotowy projekt/utwór architektoniczny jest chroniony prawem autorskim zgodnie z art.1 i następne Ustawy o Prawie Autorskim i Prawach Pokrewnych z dnia 4 lutego 1994 roku (Dz.U. nr 24 poz.83 z 23 lutego 1994 r.)

Lokalizacja: *Myśliwiec, ID18138*

Nazwa obiektu: *TS*

Dane wejściowe tłocznia ścieków TS:

Rodzaj pompowanego medium:	**Ścieki Sanitarne**		
Maksymalny dopływ ścieków	Q_{hmax}	**8,32**	m^3/h
Lokalizacja przepompowni		**Nieprzejazdowy**	
Rzędna terenu w miejscu posadowienia	H_{ter}	**111,48**	m n.p.m.
Rzędna dna rurociągu dopływającego nr 1	H_{dop1}	**109,10**	m n.p.m.
Średnica rurociągu dopływającego nr 1	D_{dop1}	**200**	mm
Rzędna osi rurociągu tłocznego na wyjściu z pompowni	$H_{tło}$	**109,88**	m n.p.m.
Rzędna osi rurociągu tłocznego w najwyższym punkcie na trasie rurociągu / rzędna osi odbiornika	$H_{g\ max}$	**113,09**	m n.p.m.
Średnica i materiał rurociągu tłocznego	$D_{tł}$	**PE 100 SDR 17 PN 10 (90x79,2)**	
Długość rurociągu tłocznego	$L_{tł}$	**72**	m
Średnica i materiał rurociągu tłocznego 2	$D_{tł}$	**PE 100 SDR 17 PN 10 (160x141)**	
Długość rurociągu tłocznego 2	$L_{tł}$	**2500**	m
Ciśnienie w odbiorniku / kolektorze	P	**---**	m H_2O

Dane techniczne tłoczni ścieków TS:

Prędkość w rurociągu tłocznym:

- wewnątrz przepompowni:	*DN 80*	→	*V = 1*	*[m/s]*
- tłoczny na trasie:	PE 100 SDR 17 PN 10 (90x79,2)	→	*V = 1,02*	*[m/s]*
	PE 100 SDR 17 PN 10 (160x141)	→	*V = 1,16*	*[m/s]*

Punkt pracy pompy:

- ilość pomp w przepompowni:	→	*n = 2*	*[szt.]*
- praca pomp:	→	*Naprzemienna*	
- układ pracy pomp:	→	*1+1*	
- wydajność pompy:	→	*Qp = 18,20*	*[m^3/h]*
- wysokość podnoszenia pompy:	→	*Hp = 36,40*	*[m]*
- wysokość geometryczna:	→	*Hgeo = 4,69*	*[m]*

Dane techniczne pompy:

- typ pompy	→	*FZA.2.67*	
- typ wirnika	→	*Wielokanałowy półotwarty*	
- moc znamionowa P2	→	*9,2*	*[kW]*
- napięcie zasilania	→	*400*	*[V]*
- średnica króćca tłocznego	→	*65*	*[mm]*
- minimalny wolny przelot	→	*25*	*[mm]*

Komora zabodowy tłoczni ścieków:

- typ zbiornika	→	*Beton C35/45*	
- średnica wewnętrzna	→	*2000*	*[mm]*
- wysokość całkowita	→	*3,63*	*[m]*
- wysokość rząpia pod pompę odwadniającą	→	*0,4*	*[m]*
- rzędna dna zbiornika	→	*108,00*	*[m n.p.m.]*
- rzędna pokrywy zbiornika	→	*111,63*	*[m n.p.m.]*

Dobrano moduł tłoczni ściekow TSC.2.15

- pojemność retencyjna	→	*Vu = 0,5*	*[m^3]*
- wysokość napływu	→	*h = 700*	*[m]*

Obliczenia hydrauliczne

FZA.2.67.1.6010 9.2 kW 400 V

Numer oferty

Oznaczenie

Nazwa pompy	**FZA.2.67.1 . 6010 9.2 kW 400 V**
Prędkość obrotowa	3000 1/min
Wolny przelot o wielkości	ø 25
Średnica wirnika	195 mm
Typ wirnika	jednostronnie otwarty
Rodzaj	Pompa odśrodkowa jednostopniowa

Wymagany punkt pracy

Wydajność	18 m³/h
Wysokość podnoszenia	35.5 m
Medium	Woda
Temperatura cieczy	20 °C
Gęstość cieczy	998.2 kg/m³
Lepkość	1.001 mm²/s

Punkt pracy pompy

Wydajność	18.22 m³/h
Wysokość podnoszenia	36.39 m
Moc na wale P2	5.201 kW
Sprawność hydrauliczna	34.79 %
Max. wydajność	90 m³/h
Max. wysokość podnoszenia	37.14 m
Zapas mocy	76.9 %

Silnik

Typ	132 9.2kW
Moc	9.2 kW
Napięcie elektryczne	400 V
Częstotliwość	50 Hz
Prędkość obrotowa	2920 1/min
Wielkość mechaniczna	132
Prąd nominalny	16.8 A
Klasyfikacja sprawności	Niesklasyfikowany
Sprawność	88.5 %
Współczynnik mocy	0.89
Tryb pracy	Praca przerywana
Rodzaj rozruchu	Rozruch bezpośredni
Klasa izolacji	F
Przekrój przewodu	12x2.5 mm2
Długość przewodu	10 m
Moment bezwładności	0.019 kg m²
Poziom ciśnienia akustycznego	
Stopień ochrony	IP 68
Liczba biegunów	2
Czujnik temp. silnika	bimetal
Moment znamionowy	31.1
Krotność prądu rozruchowego	7.8
Krotność momentu rozruchowego	2.7
Krotność momentu maksymalnego	3.2

Dane techniczne

Masa	
Max. temperatura cieczy	40°C
Przyłącze	Podłączenie kołnierzowe
Średnica przyłącza ssawnego	DN 80
Średnica przyłącza tłocznego	DN 65
Czujnik zawilgocenia	TAK

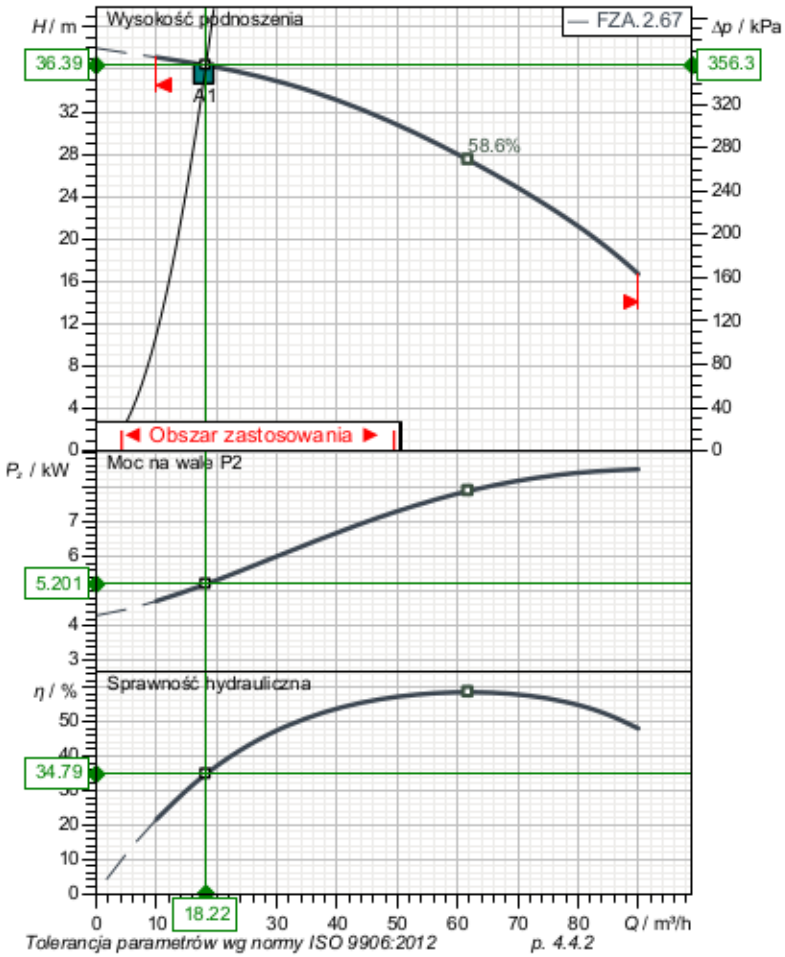

Materiały

Wykonanie standardowe "1"

Wirnik	Żeliwo szare EN-GJL-250
Korpusy pompy	Żeliwo szare EN-GJL-250
Korpusy silnika	Żeliwo szare EN-GJL-250
Wał pompy	Stal nierdzewna AISI 420 (1.4021)
Elementy złączne	Stal nierdzewna A 2
Dławnica kablowa	mosiądz niklowany

Uwagi

Wykonanie materiałowe indywidualne "9" wymaga konsultacji z doradcami technicznymi.
Rodzaj rozruchu silnika gwiazda trójkąt na zapytanie.
Inne napięcia silnika na zapytanie.

Wykonanie konstrukcyjne: 6010

Rodzaj montażu: (6500) Z silnikiem IP68 praca S3 w komorze suchej pionowa
Możliwa zarówno praca zatapialna jak i na sucho

Opis

Pompy typu FZA wyposażona są w wielołopatkowy wirnik jednostronnie otwarty do pompowania wody nie zawierających wytrąceń abrazyjnych o średnicy większej niż 6 mm oraz zanieczyszczeń włóknistych.

Obliczenia hydrauliczne

FZA.2.67 9.2 kW 400 V

Numer oferty

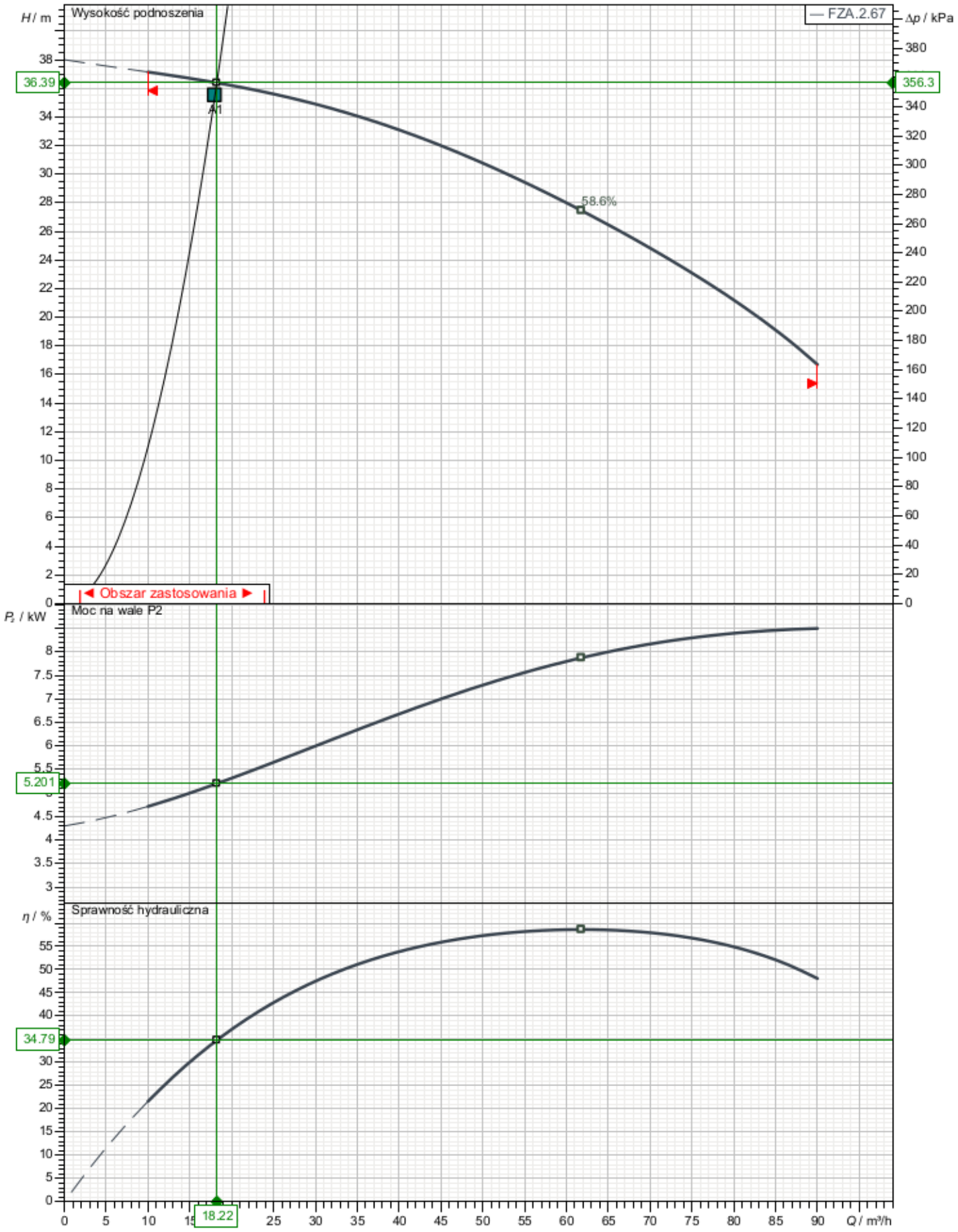

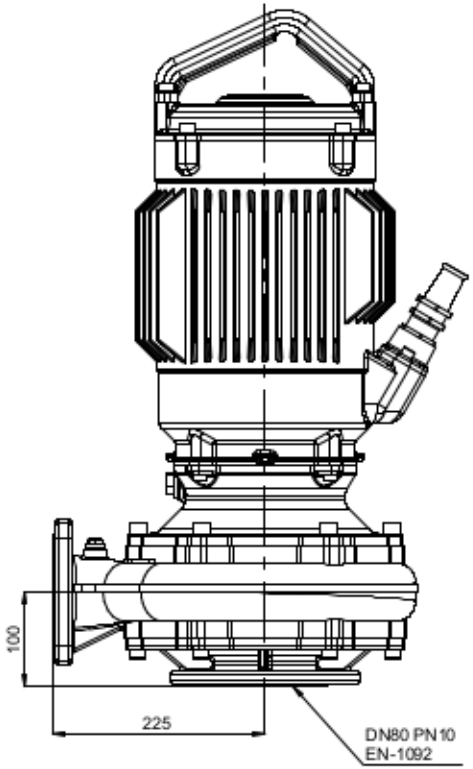
100
225
DN80 PN10
EN-1092

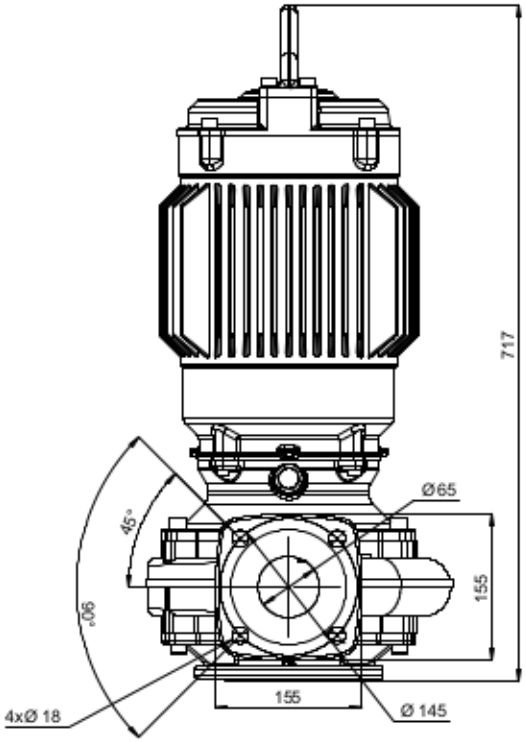
717
Ø65
45°
90°
155
155
4xØ 18
Ø 145

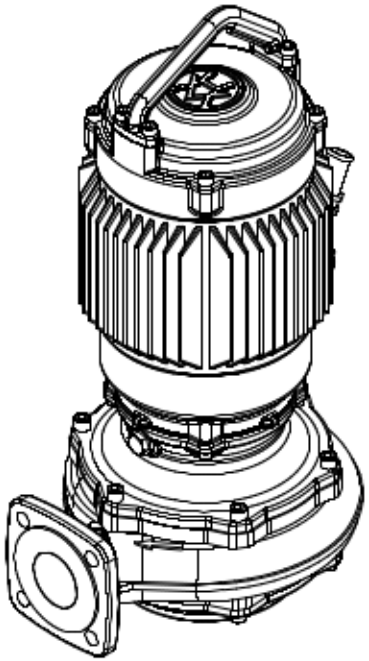

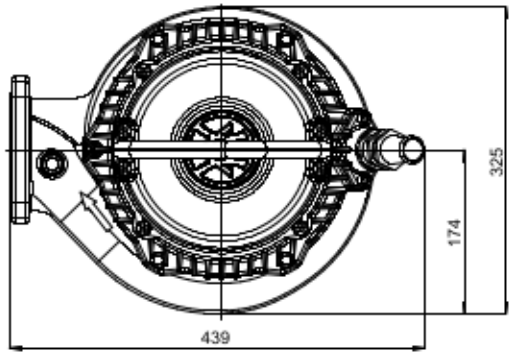
325
174
439

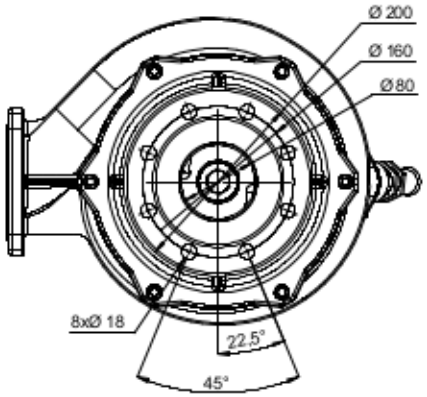
Ø 200
Ø 160
Ø80
8xØ 18
22.5°
45°

INŻ BUD
PRACOWNIA PROJEKTOWANIA
BUDOWNICTWA I NADZORU BUDOWLANEGO
Łukasz Lisiński, ul. Dworcowa 22,
87-300 Brodnica
Tel. 696 375 410, 577 666 197
NIP 874 154 18 22 REGON 340825237

Egzemplarz nr **2**

PROJEKT TECHNICZNY, WYKONAWCZY
STRONA TYTUŁOWA
ZAŁĄCZNIKI FORMALNO PRAWNE

Faza

Temat/Obiekt

BUDOWA PRZYŁĄCZA KANALIZACJI SANITARNEJ

Adres Inwestycji

Adres działki: **Myśliwiec; 87-200 Wąbrzeźno, gmina Ryńsk, woj. kujawsko-pomorskie**
Identyfikator działki**: 041705_2.0009.203/2; 041705_2.0009.203/4; 041705_2.0009.208/1; 041705_2.0009.213/1; 041705_2.0009.213/4; 041705_2.0009.207/1**
Obręb**: 0009,** Jednostka ewidencyjna**: 041705_2 Ryńsk**

Inwestor

GMINA RYŃSK
ul. Mickiewicza 21
87-200 Wąbrzeźno

Projektant główny: mgr inż. Łukasz Lisiński
Nr uprawnień budowlanych: **KUP/0003/POOK/12**
Specjalność: Konstrukcyjno-budowlana
_____
(podpis)

Projektant: mgr inż. Karol Koźmiński
Nr uprawnień budowlanych: **KUP/0057/PBS/20**
Specjalność: Sanitarna
_____
(podpis)

KATEGORIA OBIEKTU: XXVI

Zgodnie z art. 34, ust. 3d; pkt. 3 Ustawy Prawo Budowlane, oświadczam, że projekt budowlany został sporządzony zgodnie z obowiązującymi przepisami oraz zasadami wiedzy technicznej

Data opracowania BRODNICA, 03 listopad 2022r.

ZAWARTOŚĆ OPRACOWANIA

OPRACOWANIE ZAWIERA

1.	Stronę tytułową	str.	1
2.	Spis zawartości	str.	2
3.	Informacja BIOZ	str.	3-5
4.	Oświadczenie Projektanta	str.	6
5.	Zaświadczenia o przynależności do Izby Inżynierów Budownictwa/ Architektów	str.	7
6.	Decyzję o stwierdzeniu przygotowania zawodowego	str.	8
7.	Protokół z Narady koordynacyjnej wraz z załącznikami	str.	9-12
8.	Decyzja nr ZDP.4521.25.2022.MS z dnia 14.10.2022r.	str.	13-16
9.	Warunki techniczne	str.	17-19
10.	Projekt zagospodarowania terenu	str.	20
11.	Projekt zagospodarowania terenu - uzgodnienie	str.	21
12.	Informacja o obszarze oddziaływania	str.	22
13.	Uzgodnienie ENERGA znak RG/2MMD/JK/U/92/2023	str.	23-24
14.	Uzgodnienie Orange znak TTISILU/JM.215-3136/23	str.	25-27

INZ | BUD

PRACOWNIA PROJEKTOWANIA
BUDOWNICTWA I NADZORU BUDOWLANEGO
Łukasz Lisiński, ul. Dworcowa 22,
87-300 Brodnica
Tel. 696 375 410, 577 666 197
NIP 874 154 18 22 REGON 340825237

2

Egzemplarz nr

STRONA TYTUŁOWA
INFORMACJA BIOZ

Faza

BUDOWA PRZYŁĄCZA KANALIZACJI SANITARNEJ

Temat/Obiekt

Adres działki: **Myśliwiec; 87-200 Wąbrzeźno, gmina Ryńsk, woj. kujawsko-pomorskie**
Identyfikator działki**: 041705_2.0009.203/2; 041705_2.0009.203/4; 041705_2.0009.208/1; 041705_2.0009.213/1; 041705_2.0009.213/4; 041705_2.0009.207/1**
Obręb**: 0009,** Jednostka ewidencyjna**: 041705_2 Ryńsk**

Adres Inwestycji

GMINA RYŃSK
ul. Mickiewicza 21
87-200 Wąbrzeźno

Inwestor

Projektant główny: mgr inż. Łukasz Lisiński
Nr uprawnień budowlanych: **KUP/0003/POOK/12**
Specjalność: Konstrukcyjno-budowlana
(podpis)

Projektant: mgr inż. Karol Koźmiński
Nr uprawnień budowlanych: **KUP/0057/PBS/20**
Specjalność: Sanitarna
(podpis)

KATEGORIA OBIEKTU: XXVI

Zgodnie z art. 34, ust. 3d; pkt. 3 Ustawy Prawo Budowlane, oświadczam, że projekt budowlany został sporządzony zgodnie z obowiązującymi przepisami oraz zasadami wiedzy technicznej

PRAWA AUTORSKIE ZASTRZEŻONE
Przedmiotowy projekt/utwór architektoniczny jest chroniony prawem autorskim zgodnie z art.1 i następne Ustawy o Prawie Autorskim i Prawach Pokrewnych z dnia 4 lutego 1994 roku
(Dz.U. nr 24 poz.83 z 23 lutego 1994 r.)

ARCH. INWESTORA	ARCH. WŁAŚCIWEGO ORGANU	ARCH. OGRANU NADZORU BUDOWLANEGO

Egz.

Data opracowania BRODNICA, 03 listopad 2022r.

IV. INFORMACJA BIOZ:

Dotycząca bezpieczeńtwa i Ochrony Zdrowia na podstawie art. 21a ust. 4 ustawy z dnia 7 lipca 1994 r. Prawo Budowlane (Dz. U. Z 2001r. Nr. 106 poz. 1126 z póź. Zmianami), dotyczy projektu budowlanego **" BUDOWA PRZYŁĄCZA KANALIZACJI SANITARNEJ"**

CZĘŚĆ OPISOWA:

Zakres opracowania projektowego przewiduje zaprojektowanie budowy przyłącza kanalizacji sanitarnej wraz z tłocznią ścieków.

Podczas wykonywania robót należy przestrzegać przepisy BHP związane z montażem rurociągów i studni redukcyjnej.

Prace na drabinie i rusztowaniach prowadzić przy pomocy pracownika asekurującego, stosować kaski ochronne. Przy pracach spawalniczych stosować okulary i rękawice ochronne. Przed przystąpieniem do robót przeprowadzić szkolenie BHP na stanowisku pracy.

INFORMACJA BIOZ – SIECI ZEWNĘTRZNE:

Dotycząca bezpieczeństwa i Ochrony Zdrowia na podstawie art. 21a ust. 4 ustawy z dnia 7 lipca 1994 r. Prawo Budowlane (Dz. U. z 2001 r Nr 106 poz. 1126 z póź. Zmianami) **dotyczy projektu budowlanego dla budowy: " BUDOWA PRZYŁĄCZA KANALIZACJI SANITARNEJ"**

CZĘŚĆ OPISOWA:

Zakres opracowania projektowego przewiduje budowę przyłącza kanalizacji sanitarnej wraz z tłocznią ścieków. Realizacja rozpocznie się od wytyczenia projektowanej trasy a następnie robót ziemnych związanych z wykopami. Po trasie projektowanego przyłącza występują urządzenia podziemne, które stanowią zagrożenie podczas wykonywania robót. Roboty w pobliżu tych urządzeń należy wykonać wg gestorów sieci.

Zagrożenie stanowią także wykopy o głębokości powyżej 1,0 m, które należy zabezpieczyć przed zasypaniem osób pracujących jak i postronnych. Zabezpieczenie wykonać poprzez wykonanie skarpowania o nachyleniu skarpy 1:0,6 oraz poprzez montaż w szalunkach skrzyniowych.

Wykopy należy zabezpieczyć przed wpadnięciem osób postronnych. W miejscach wykopu gdzie występuje komunikacja piesza należy stosować pomosty dla ruchu pieszego zabezpieczone barierkami ochronnymi a wykopy odgrodzić taśmą oznaczeniową. Podczas pracy w wykopach stosować drabiny dla potrzeb bezpiecznego wchodzenia i opuszczenia wykopu. Przy pracach montażowych stosować kaski ochronne.

Roboty wykonać wg wymogów zawartych w warunkach technicznych wykonania i odbioru sieci kanalizacji sanitarnej COBRTI INSTAL zeszyt wydanie z sierpnia 2003 r. Pracowników zatrudnionych przy pracach ziemnych i montażowych należy przeszkolić pod względem BHP.

Brodnica 03.11.2022r.

O Ś W I A D C Z E N I E

Zgodnie z wymogami określonymi w *Prawie Budowlanym* oświadczam że:

BUDOWA PRZYŁĄCZA KANALIZACJI SANITARNEJ

został sporządzony zgodnie z obowiązującymi przepisami oraz zasadami wiedzy technicznej w branży sanitarnej.

Nazwa i adres obiektu budowlanego, nazwa inwestora, imię i nazwisko projektanta znajdują się na stronie tytułowej projektu.

LOKALIZACJA:

Adres działki: **Myśliwiec; 87-200 Wąbrzeźno, gmina Ryńsk, woj. kujawsko-pomorskie**
Identyfikator działki**: 041705_2.0009.203/2; 041705_2.0009.203/4; 041705_2.0009.208/1; 041705_2.0009.213/1; 041705_2.0009.213/4; 041705_2.0009.207/1**
Obręb**: 0009,** Jednostka ewidencyjna**: 041705_2 Ryńsk**

INWESTOR: **GMINA RYŃSK**
ul. Mickiewicza 21
87-200 Wąbrzeźno

KATEGORIA OBIEKTU: **XXVI.**

1. Projektant (branża sanitarna):.....

STAROSTA WĄBRZESKI

z dnia **2022-10-03**

Znak sprawy: **OD.6630.115.2022**

PROTOKÓŁ

z narady koordnacyjnej przeprowadzonej:w siedzibie Starostwa Powiatowego w Wąbrzeźnie

w dniu **2022-10-03**

Wnioskodawca: INŻ-BUD Łukasz Lisiński Pracownia Projektowania Budownictwa i Nadzoru Budowlanego

87-300 Brodnica

Dworcowa 22

Sposób przeprowadzenia narady narady: elektronicznie

Przewodniczący narady: Bogdan Matuszewski

Opis przedmiotu narady: **Myśliwiec dz. nr 203/4, 207/1, 208/1, 213/1, 213/4, 203/2 - uzgodnienie przyłącza kanalizacji sanitarnej**

Lp	Nazwa Instytucji	Stanowisko uczestnika	Imię, nazwisko uzgadniającego Data
1	Energa-Operator S.A. Odział w Toruniu Rejon Dystybucji Grudziądz	załącznik	Jacek Klucznik ENERGA OPERATOR SA GRUDZIĄDZ 2022-09-26 11:09:57
2	ENERGA OŚWIETLENIE Sp. z o. o. Toruń	brak uwag	Maciej Kocięda ENERGA OŚWIETLENIE TORUŃ 2022-09-27 07:49:28
3	Zarząd Dróg Powiatowych w Wąbrzeźnie	Należy uzgodnić.	Radosław Kardaś ZDP WĄBRZEŹNO 2022-09-27 09:12:48
4	Starostwo Powiatowe w Wąbrzeźnie Wydział Administracji Budowlanej i Architektury	brak uwag	Krzysztof Jurdziak SP WĄBRZEŹNO 2022-09-26 11:37:29
5	Powiatowy Inspektor Nadzoru Budowlanego w Wąbrzeźnie	brak uwag	Zdzisław Kapka PINB WĄBRZEŹNO 2022-09-26 08:28:32
6	GMINA RYŃSK	brak uwag	Krzysztof Zalewski GMINA RYŃSK 2022-09-26 09:36:35

7	Orange Polska Hurt Zarządzanie Zasobami Sieci i IT	nie uzgodniono - brak uzgodnienia	
8	Przewodniczący Narady Koordynacyjnej Bogdan Matuszewski	Zgodnie z art. 15 ustawy Prawo geodezyjne i kartograficzne w przypadku występowania w obszarze projektowanych urządzeń punktów osnów geodezyjnych należy zapewnić szczególną ochronę znaków wraz z wymogiem ich markowania przed rozpoczęciem prac budowlanych przez właściwe jednostki wykonawstwa geodezyjnego. W przypadku niedostosowania się do wymogu ochrony znaków inwestor będzie odpowiedzialny za pokrycie kosztów odtworzenia znaków.	Bogdan Matuszewski - Przewodniczący NK 2022-09-26 11:23:56

z up. STAROSTY
Bogdan Matuszewski
PRZEWODNICZĄCY NARAD KOORDYNACYJNYCH

Dokument podpisany przez Bogdan Józef Matuszewski
Data: 2022.10.03 13:45:30 CEST

Energa operator

Od Dział Dokumentacji Energetycznej

Do **Starostwo Powiatowe w Wąbrzeźnie**
Powiatowy Ośrodek Dokumentacji Geodezyjnej i Kartograficznej
ul. Wolności 44
87-200 Wąbrzeźno

Znak RG/2MMD/JK/U/916/2022

Grudziądz, 26 września 2022r.

Dot. **Sprawa OD.6630.115.2022**

W odpowiedzi do sprawy j. w. informujemy, że trasę przedmiotowej inwestycji uzgodniono pod względem uzbrojenia elektroenergetycznego z uwagami jak niżej:

1. Prowadzenie robót budowlanych w pobliżu czynnych napowietrznych linii elektroenergetycznych wykonywać zgodnie z Rozporządzeniem Ministra Infrastruktury z dnia 6 lutego 2003r. w sprawie bezpieczeństwa i higieny pracy podczas wykonywania robót budowlanych (Dz. U. nr 47 poz. 401 z dnia 19 marca 2003r.).
2. Pod elektroenergetycznymi liniami napowietrznymi nie wolno składować materiałów oraz prowadzić robót sprzętem mechanicznym.
3. W przypadkach uszkodzeń lub awarii przedmiotowych linii, koszty napraw i poniesione straty jak również utracone korzyści przez Rejon Dystrybucji w Grudziądzu będące efektem tych uszkodzeń podczas wykonywania robót pokrywa ich wykonawca.
4. Roboty ziemne powiązane z budową projektowanego przyłącza kanalizacji sanitarnej w zbliżeniach z istniejącą infrastrukturą elektroenergetyczną będącą naszą własnością należy prowadzić w sposób nie powodujący trudności w prawidłowej eksploatacji tych urządzeń.
5. Należy zachować minimalną odległość 1m projektowanego przyłącza kanalizacji sanitarnej od istniejącej infrastruktury elektoenergetycznej.
6. Nie wyklucza się istnienia w terenie innych nie wykazanych na niniejszej mapie urządzeń podziemnych, które nie były zgłoszone do inwentaryzacji lub, o których brak jest informacji w instytucjach branżowych.
7. Niniejsze uzgodnienie dotyczy tylko i wyłącznie projektowanego przyłącza kanalizacji sanitarnej.
8. Uzgodnienie ważne do dnia **26.09.2024.**

Z poważaniem

Kierownik Działu
Dokumentacji Energetycznej

Czesław Szumotalski

Sprawę prowadzi: Jacek Klucznik
tel. (056) 470 62 89

PROJEKT ZAGOSPODAROWANIA TERENU

SKALA 1:500

MAPA DO CELÓW PROJEKTOWYCH

Identyfikator zgłoszenia prac geodezyjnych		OD.6640.109.2022
Miejscowość		Myśliwiec
Jednostka ewidencyjna	identyfikator	041705_2
	nazwa	Rynsk
Obręb ewidencyjny	identyfikator	0009
	nazwa	Myśliwiec
Skala mapy		1 : 500
Nazwa układu współrzędnych	prostokątnych płaskich	PL 2000
	wysokości	PL-EVRF 2007-NH
Oznaczenie granic obszaru, który był przedmiotem aktualizacji		całość
Służebności gruntowe mające wpływ na zagospodarowanie gruntów zlokaliz. w granicach projektowanej inwestycji		nie sprawdzano
Kontur użytku gruntowego, który nie jest ujawniony w bazie danych EGiB		brak

Uwagi : Nie wyklucza się istnienia w terenie innych, nie wykazanych na niniejszej mapie urządzeń podziemnych, które nie były zgłoszone do inwentaryzacji.

Wąbrzeźno; 24. 02. 2022

PHU.ERGEO.PL
Justyna Hałaj
87-200 Wąbrzeźno, ul. Wiśniowa 10
NIP 878-175-74-80, tel 697 300 660
e-mail: ergeo@ergeo.pl

GEODETA
inż. Krzysztof Hałaj
Upr. nr 21182 GGK
tel. 697 300 660

Poświadczam, że niniejszy dokument został opracowany w wyniku prac geodezyjnych i kartograficznych, których rezultaty zawiera pozytywnie zweryfikowany operat techniczny. Jestem świadomy odpowiedzialności karnej za złożenie fałszywego oświadczenia

Identyfikator zgłoszenia prac geodezyjnych	OD.6640. .109. 2022
Organ służby geodezyjnej który otrzymał zgłoszenie	STAROSTA WĄBRZESKI
Nr oraz data sporządzenia dokumentu zawierającego wynik pozytywnej weryfikacji	OD.6640. 109. 2022 - 1 24. 02. 2022
Wykonawca / kierownik prac geodezyjnych	GEODETA inż. Krzysztof Hałaj Upr. nr 21182 GGK tel. 697 300 660

GEODETA
inż. Krzysztof Hałaj
Upr. nr 21182 GGK

Elektronicznie podpisany przez Krzysztof Jan Hałaj
Data: 2022.02.25 13:06:02 +01'00'

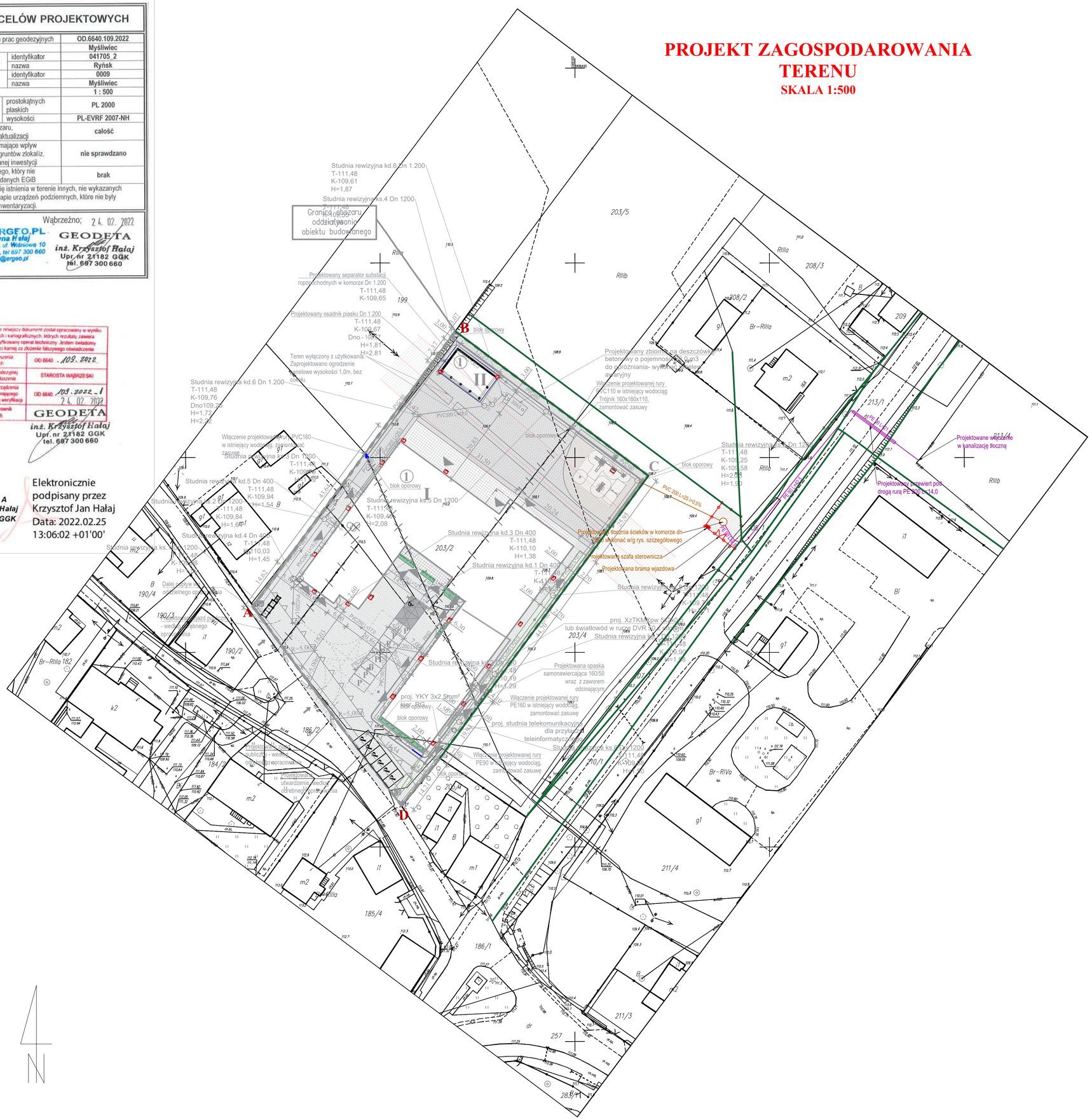

LEGENDA:

ZAKRES OPRACOWANIA	A,...,E
GRANICA NIERUCHOMOŚCI	
OGRODZENIE PANELOWE PRZEJZIERNE WYS. 1,50m, BEZ COKOŁU WRAZ Z FURTKAMI	
PROJEKTOWANE UTWARDZENIE Z KOSTKI BETONOWEJ WRAZ Z OBRZEŻAMI	
PROJEKTOWANE PRZYŁĄCZE DO SIECI KANALIZACJI SANITARNEJ	
PROJEKTOWANE PRZYŁĄCZE DO SIECI KANALIZACJI SANITARNEJ	

STAROSTA WĄBRZESKI
Dokumentacja numer: OD.6630.115.2022
była przedmiotem narady koordynacyjnej przeprowadzonej
za pomocą środków komunikacji elektronicznej
w Starostwie Powiatowym w Wąbrzeźnie
dnia 2022-10-03 Sporządził: Bogdan Matuszewski

Dokument podpisany przez Bogdan Józef Matuszewski
Data: 2022.10.03 13:47:34 CEST

INŻ-BUD
Pracownia Projektowania Budownictwa i Nadzoru Budowlanego Łukasz Lisiński
ul. Dworcowa 22, 87-300 Brodnica
NIP: 874-154-18-22, REGON: 340825237

Za zgodność z oryginałem 2022 -09- 24 Brodnica

mgr inż. Łukasz Lisiński
upr. bud. nr KUP/0002/POOS/12
do projektowania bez ograniczeń

podpis

PRACOWNIA PROJEKTOWANIA BUDOWNICTWA I NADZORU BUDOWLANEGO
INŻ-BUD
ul. Dworcowa 22, 87-300 Brodnica
Tel./Fax 056 493 36 10, 056 493 36 19
NIP 874-154-18-22
Konto: 24 8081 0007 2001 2000 0010 0001

Inwestor / Adres	GMINA RYNSK ul. Mickiewicza 21 87-200 Wąbrzeźno
Projekt / Obiekt	BUDOWA PRZYŁĄCZA KANALIZACJI SANITARNEJ
Adres inwestycji	Myśliwiec, działka nr 203/2;203/4;208/1; 213/1; 213/4; 207/1 Obręb: 0009 Myśliwiec gm. Rynsk; jedn. ewid. 041705_2
Rysunek / Temat / Tytuł	Projekt zagospodarowania terenu

			Podpis i pieczęć
Projektował	mgr inż.	Imię i Nazwisko Karol Korżyński upr. bud. nr KUP/0007/POOS	
Sprawdzający	mgr inż.	Marta Czajkowska upr. bud. KUP/0008/POOS	
Opracowywał	inż.	Marek Brzozowski	
Projektował	mgr inż.	Stanisław Ostlański UDO-II/ 38/46/1/94/35/96	
Sprawdzający	mgr inż.	Krzysztof Krzemieniewski KUP/0012/POOS/12	

Faza:	Branża:	SKALA:	DATA:
Projekt budowlany	BUDOWLANA	1:500	styczeń 2022r.

PRAWA AUTORSKIE ZASTRZEŻONE
Przedmiotowy projektowy architektoniczny jest chroniony prawem autorskim zgodnie z art. 1 następnej Ustawy o Prawie Autorskim i Prawach Pokrewnych z dnia 4 lutego 1994 roku (Dz.U. nr 24 poz.83 z 23 lutego 1994 r.)

Zarząd Dróg Powiatowych
w WĄBRZEŹNIE
ul. 1-go Maja 61
87-200 WĄBRZEŹNO
tel./fax (056) 687-13-86, 687-13-79
NIP 878-15-54-736 Reg. 871126407

URZĄD GMINY
RYŃSK
Wpł. 17-10-2022
L.dz. 22 Zał. .....

Wąbrzeźno, 14.10.2022 r.

ZDP.4521.25.2022.MS

DECYZJA

Na podstawie art. 39 ust. 1 i pkt 1 ustawy z dnia 21 marca 1985 r. o drogach publicznych (t. j.: Dz. U. z 2021 r. poz. 1261) i Uchwały Nr 122/71/2001 Zarządu Powiatu Wąbrzeskiego z dnia 07 czerwca 2001 r. w sprawie upoważnienia Kierownika Zarządu Dróg Powiatowych w Wąbrzeźnie do wydawania decyzji w indywidualnych sprawach z zakresu administracji publicznej należących do właściwości powiatu, określonych w przepisach ustawy o drogach publicznych, przepisach wykonawczych do tej ustawy oraz art. 104 ustawy z dnia 14 czerwca 1960 r. Kodeks postępowania administracyjnego (t. j.: Dz. U. z 2021 r. poz.2052 z późn. zm.), w wyniku rozpatrzenia sprawy z wniosku z dnia 05.10.2022 r. złożonego przez Gminę Ryńsk, ul. Mickiewicza 21, 87-200 Wąbrzeźno,

zezwala się

1. Inwestorowi tj. Gminie Ryńsk, ul. Mickiewicza 21, 87-200 Wąbrzeźnie, na lokalizację w pasie drogowym drogi powiatowej nr 1714C Myśliwiec – Zaskocz – Książki w m. Myśliwiec (działki drogowe nr 210/1, 211/1, 207/1, 208/1, 213/1– obszar zabudowany) przyłącza kanalizacji sanitarnej do działek nr 203/2, 203/4, tj. urządzenia infrastruktury technicznej niezwiązanego z potrzebą zarządzania drogami lub potrzebami ruchu drogowego.
2. Zobowiązuje się wykonawcę przed przystąpieniem do prowadzenia robót do uzyskania zezwolenia zarządcy drogi na prowadzenie robót w pasie drogowym na podstawie art. 40 ust. 1 i 2 pkt 1 cyt. ustawy oraz właściciela w/w urządzenia obcego do uzyskania zezwolenia zarządcy drogi na jego umieszczenie w pasie drogowym na podstawie art. 40 ust. 1 i 2 pkt 2 cyt. ustawy.
3. Ustala się następujące warunki wykonania inwestycji:
   1) trasa projektowanego przyłącza kanalizacji sanitarnej jak na załączonej mapie sytuacyjno – wysokościowej;
   2) przejścia poprzeczne pod drogą powiatową należy wykonać pod kątem zbliżonym do kąta prostego, w rurze ochronnej 14 m, metodą przecisku / przewiertu, na głębokości min. 1,0 m poniżej poziomu nawierzchni;
   3) komorę startową do przewiertu sterowanego należy wykonać poza pasem drogowym na działce nr 213/4;
   4) dopuszcza się aby projektowane przyłącze sanitarne wzdłuż drogi powiatowej w pasie zieleni umieścić przy granicy pasa drogowego metodą wykopu otwartego na głębokości min. 1,0 m poniżej poziomu terenu;
4. Warunkiem realizacji w/w inwestycji jest wykonanie jej zgodnie z aktualną wiedzą inżynierską, przy zachowaniu wymogów rozporządzenia Ministerstwa Transportu Gospodarki Morskiej z dnia 2 marca 1999 r. w sprawie warunków technicznych, jakim powinny odpowiadać drogi i ich usytuowanie (t. j.: Dz. U. z 2016 r. poz. 124) oraz obowiązujących norm i przepisów.
5. Zlokalizowane z pasie drogowym urządzenie obce nie daje żadnych praw jego właścicielowi w przypadku przebudowy elementów drogowych. Wszelkie kolizje przedmiotowego urządzenia z elementami pasa drogowego wynikłe podczas przebudowy właściciel urządzenia usunie lub zabezpieczy na własny koszt.
6. W przypadku naruszenia praw osób trzecich, spowodowania awarii urządzeń obcych, zaistnienia w związku z zajęciem terenu wypadków i kolizji, skutki ponosi zajmujący pas drogowy.

7. Zarząd Dróg Powiatowych wyraża zgodę na dysponowanie gruntem dla potrzeb wykonania uzgadnianego obiektu zgodnie z Prawem Budowlanym art. 32 ust. 4 pkt 2.
8. Przed rozpoczęciem robót budowlanych inwestor zobowiązany jest do uzyskania pozwolenia na budowę od właściwego organu administracji architektoniczno-budowlanej, stosownie do przepisów ustawy z dnia 7 lipca 1994 r. Prawo Budowlane (t. j.: Dz. U. z 2022 r. poz. 88 z późn. zm.) lub zgłoszenia robót.
9. Fizyczne umieszczenie urządzenia obcego w pasie drogowym należy wykonać poza okresem zimowym.

UZASADNIENIE

Zgodnie z art. 39 ust. 1 pkt 1 ustawy z dnia 21 marca 1985 r. o drogach publicznych (t. j.: Dz. U. z 2021 r. poz. 1261) zabronione jest lokalizowanie obiektów budowlanych, umieszczanie urządzeń, przedmiotów i materiałów niezwiązanych z potrzebą zarządzania drogami lub potrzebami ruchu drogowego. Wyjątek stanowi zapis ust. 3 cyt. przepisu, zgodnie z którym w szczególnie uzasadnionych przypadkach umieszczanie w pasie drogowym obiektów budowlanych lub urządzeń niezwiązanych z potrzebą zarządzania drogami lub potrzebami ruchu może nastąpić wyłącznie za zezwoleniem właściwego zarządcy drogi, wydawanym w drodze decyzji administracyjnej.

Z przywołanych przepisów wynika jednoznacznie, iż ustawodawca w celu ochrony pasa drogowego przeznaczonego do prowadzenia ruchu lub postoju pojazdów oraz ruchu pieszych, wprowadził zakaz umieszczania w nim w/w urządzeń. Warunkiem odstępstwa od tego zakazu jest wystąpienie w konkretnej sprawie szczególnie uzasadnionego przypadku. Udzielenie zatem rzeczonego zezwolenia powinno mieć charakter wyjątkowy.

W uznaniu organu I instancji w niniejszej sprawie w dniu wydania przedmiotowej decyzji zachodzą przesłanki określone w art. 39 ust. 3 ustawy o drogach publicznych uzasadniające wyrażenie zgody na lokalizację w pasie drogowym drogi powiatowej nr 1714C Myśliwiec – Zaskocz – Książki w m. Myśliwiec (działki drogowe nr 210/1, 211/1, 207/1, 208/1, 213/1– obszar zabudowany) przyłącza kanalizacji sanitarnej do działek nr 203/2, 203/4.

Lokalizacja urządzenia obcego nie powinna wpływać negatywnie na funkcjonowanie układu drogowego.

Decyzja wydana jest na okres od dnia 14.10.2022 r. do dnia 13.10.2024 r. Zgodnie z warunkami decyzji, przed przystąpieniem do umieszczenia urządzenia obcego, niezbędne jest wystąpienie wykonawcy z wnioskiem do zarządcy drogi o wydanie decyzji zezwalającej na prowadzenie robót w pasie drogowym drogi powiatowej nr 1714C Myśliwiec – Zaskocz – Książki w m. Myśliwiec (działki drogowe nr 210/1, 211/1, 207/1, 208/1, 213/1– obszar zabudowany) i ustalającej za powyższe stosownej opłaty oraz właściciela urządzenia obcego o wydanie decyzji zezwalającej na jego umieszczenie w pasie drogowym drogi powiatowej nr 1714C Myśliwiec – Zaskocz – Książki w m. Myśliwiec (działki drogowe nr 210/1, 211/1, 207/1, 208/1, 213/1– obszar zabudowany)) i ustalającej za powyższe stosownej opłaty.

POUCZENIE

Od niniejszej decyzji służy odwołanie do Samorządowego Kolegium Odwoławczego w Toruniu, za pośrednictwem Starosty Wąbrzeskiego w terminie 14 dni od dnia jej doręczenia.

p.o. KIEROWNIK
Zarządu Dróg Powiatowych
w Wąbrzeźnie
Radosław Kardaś

Otrzymują:
1. Gmina Ryńsk,
   ul. Mickiewicza 21, 87-200 Wąbrzeźno;
2. a/a.

Decyzja zwolniona z opłaty skarbowej na podstawie ustawy z dnia 16 listopada 2006 r. o opłacie skarbowej (t.j.: Dz. U. z 2020 r. poz. 424 z późn. zm.)

MAPA DO CELÓW PROJEKTOWYCH

Identyfikator zgłoszenia prac geodezyjnych		OD.6640.109.2022
Miejscowość		Myśliwiec
Jednostka ewidencyjna	identyfikator	041705_2
	nazwa	Ryńsk
Obręb ewidencyjny	identyfikator	0009
	nazwa	Myśliwiec
Skala mapy		1 : 500
Nazwa układu współrzędnych	prostokątnych płaskich	PL 2000
	wysokości	PL-EVRF 2007-NH
Oznaczenie granic obszaru, który był przedmiotem aktualizacji		całość
Służebności gruntowe mające wpływ na zagospodarowanie gruntów zlokaliz. w granicach projektowanej inwestycji		nie sprawdzano
Kontur użytku gruntowego, który nie jest ujawniony w bazie danych EGiB		brak

Uwagi : Nie wyklucza się istnienia w terenie innych, nie wykazanych na niniejszej mapie urządzeń podziemnych, które nie były zgłoszone do inwentaryzacji.

Wąbrzeźno; 24. 02. 2022

PHU.ERGEO.PL Justyna Hałaj
87-200 Wąbrzeźno, ul. Wiśniowa 10
NIP 878-175-74-80, tel 697 300 660
e-mail: ergeo@ergeo.pl

GEODETA
inż. Krzysztof Hałaj
Upr. nr 21182 GGK
tel. 697 300 660

OD.6640.109.2022
STAROSTA WĄBRZESKI
OD.6640.109.2022.1 24. 02. 2022

GEODETA
inż. Krzysztof Hałaj
Upr. nr 21182 GGK
tel. 697 300 660

GEODETA
inż. Krzysztof Hałaj
Upr. nr 21182 GGK

Elektronicznie podpisany przez Krzysztof Jan Hałaj
Data: 2022.02.25 13:06:02 +01'00'

PROJEKT ZAGOSPODAROWANIA TERENU

SKALA 1:500

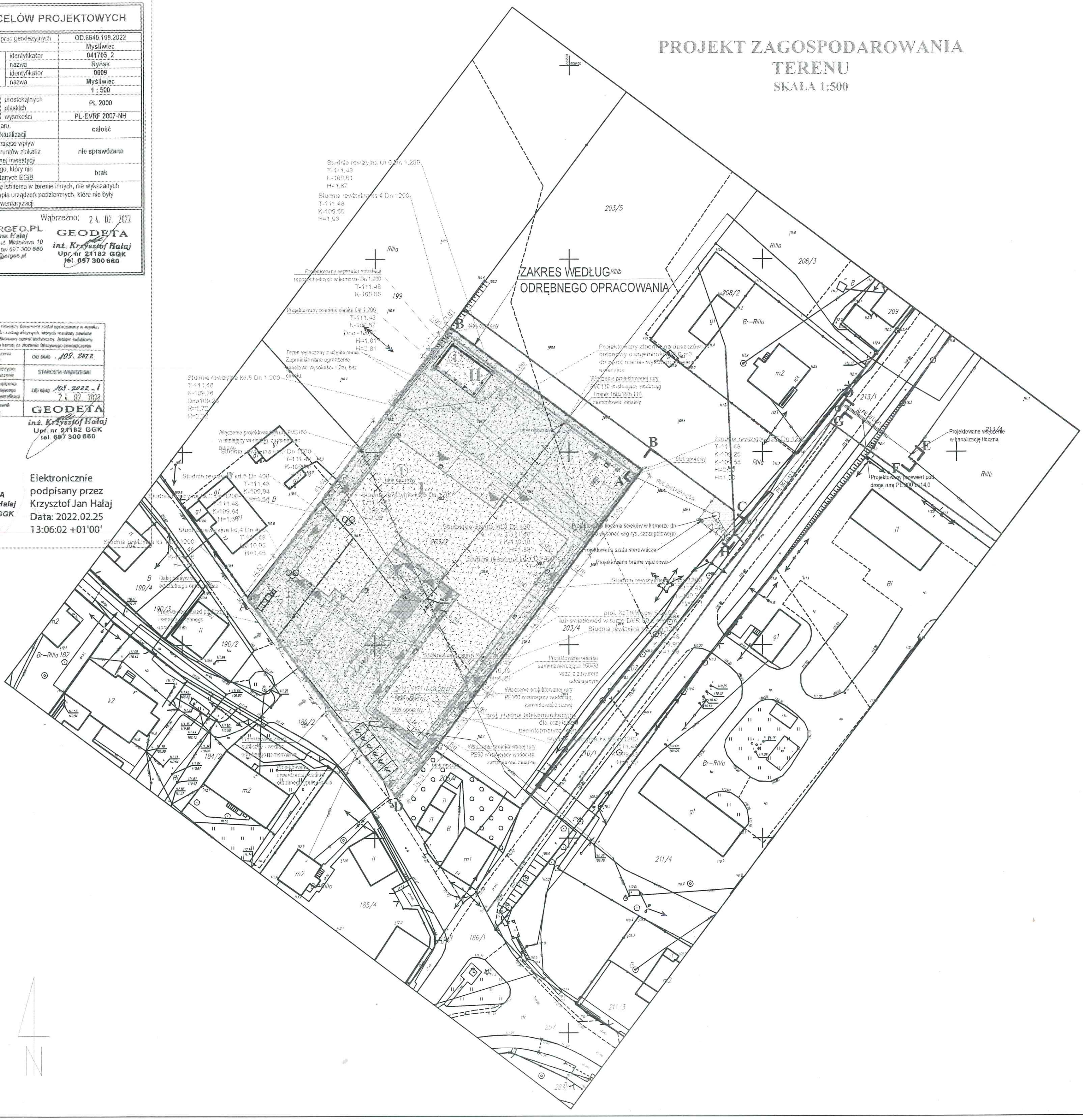

LEGENDA:

ZAKRES OPRACOWANIA	A,...,G
GRANICA NIERUCHOMOŚCI	
OGRODZENIE PANELOWE PRZEZIERNE WYS. 1,50m, BEZ COKOŁU WRAZ Z FURTKAMI	
PROJEKTOWANE UTWARDZENIE Z KOSTKI BETONOWEJ WRAZ Z OBRZEZAMI	
PROJEKTOWANE PRZYŁĄCZE DO SIECI KANALIZACJI SANITARNEJ	
PROJEKTOWANE PRZYŁĄCZE DO SIECI KANALIZACJI SANITARNEJ	

Uzgodniono decyzją znak: ZDP.4521.25.2022.MS z dnia 14.10.2022 r.

Zarząd Dróg Powiatowych w WĄBRZEŹNIE
ul. 1-go Maja 61
87-200 WĄBRZEŹNO
tel./fax (056) 687-13-86, 687-13-79
NIP 878-15-54-736 Reg. 871126407

p.o. KIEROWNIK Zarządu Dróg Powiatowych w Wąbrzeźnie
Radosław Kardaś

PRACOWNIA PROJEKTOWANIA BUDOWNICTWA I NADZORU BUDOWLANEGO

Inwestor, Adres:
GMINA RYNSK
ul. Mickiewicza 21
87-200 Wąbrzeźno

Projekt, Obiekt:
BUDOWA PRZYŁĄCZA KANALIZACJI SANITARNEJ

Adres inwestycji:
Myśliwiec działka nr 203/2, 203/4, 208/1, 213/1, 213/4, 207/1
Obręb 0009 Myśliwiec gm. Ryńsk jedn. ewid. 041705_2

Rysunek, Temat, Treść:
Projekt zagospodarowania terenu

	Imię i Nazwisko	Podpis i pieczęć
Projektant: mgr inż.	Karol Koźmiński	
Sprawdzający: mgr inż.	Marta Czajkowska	
Opracowujący: inż.	Marek Brózdowski	
Projektant: mgr inż.	Stanisław Osiński	
Sprawdzający: mgr inż.	Krzysztof Krzemieniewski	

Faza	Branża	SKALA	DATA
		1:500	styczeń 2022 r.

PRAWA AUTORSKIE ZASTRZEŻONE

Miejski Zakład Energetyki Cieplnej,
Wodociągów i Kanalizacji Sp. z o.o.
87-200 Wąbrzeźno, ul. Tysiąclecia 8 A
sekretariat: 56 688 1427,
www.mzecwik.pl; biuro@mzecwik.pl

MZECWiK

L. dz. 40/2022

Wąbrzeźno, dn. 01.02.2022 r.

URZĄD GMINY RYŃSK
Wpł. 2022 -02- 2
L.dz. 47 Zał.

Wójt Gminy Ryńsk
ul. Mickiewicza 21
87-200 Wąbrzeźno

Dotyczy: wydania warunków technicznych na wykonanie odpływu kanalizacji sanitarnej od projektowanego budynku Domu Kultury w Myśliwcu gmina Ryńsk, dz. nr. 203/2.

Zarząd Miejski Zakład Energetyki Cieplnej Wodociągów i Kanalizacji Spółka z o.o. w Wąbrzeźnie informuje, że warunki techniczne przedstawiają się jak niżej.

1. Należy zaprojektować lokalną przepompownię lub tłocznię ścieków wraz z przewodem tłocznym, który należy włączyć w istniejący przewód kanalizacji sanitarnej tłocznej Zaskocz – Wąbrzeźno.
2. W przepompowni/tłoczni ścieków wbudować przepływomierz ścieków oraz zawory zwrotnie uniemożliwiające cofnięcie ścieków z kolektora tłocznego do przepompowni/tłoczni.
3. Projekt budowlany przepompowni/tłoczni wraz z przewodem tłocznym należy uprzednio uzgodnić na naradzie koordynacyjnej w Starostwie Powiatowym w Wąbrzeźnie, a następnie przedłożyć do uzgodnienia w 2 egz. w naszym zakładzie z których 1 egz. pozostaje do celów eksploatacyjnych i archiwalnych.
4. Niniejsze warunki techniczne są jedynie podstawą do opracowania projektu budowlanego, a nie stanowią zezwolenia na wykonanie przepompowni/tłoczni wraz z przewodem tłocznym.
5. MZECWiK Sp. z o.o. zapewnia odbiór ścieków pod warunkiem podpisania umowy na odbiór ścieków oraz dokonania odbioru technicznego wykonanej przepompowni/tłoczni ścieków wraz z przewodem tłocznym.
6. Nie podpisanie umowy skutkować będzie nałożeniem kary grzywny zgodnie z Ustawą o zbiorowym dostarczaniu wody i zbiorowym odprowadzaniu ścieków /rozdział 6, art. 28 pkt. 1 powyższej ustawy/.
7. MZECWiK Sp. z o.o. nie przejmie na swój majątek wybudowanej przepompowni/tłoczni ścieków wraz z przewodem tłocznym.
8. Powyższe warunki techniczne są ważne na okres 2 lat.

KIEROWNIK
Wodociągów i Kanalizacji
Stefan Gintowski

PREZES ZARZĄDU
mgr inż. Marek Kondraciewicz

Załączniki:
1 egz. mapy do celów projektowych

Do wiadomości:
Gminy Książki
ul. Bankowa 4
87-222 Książki

Elektronicznie podpisany
przez Krzysztof Jan Hałaj
Data: 2021.08.12 11:53:34
+02'00'

GEODETA
inż. Krzysztof Hałaj
Upr. nr 21182 GGK

MAPA DO CELÓW PROJEKTOWYCH

Identyfikator zgłoszenia prac geodezyjnych		OD.6640.514.2021
Miejscowość		Myśliwiec
Jednostka ewidencyjna	identyfikator	041705_2
	nazwa	Ryńsk
Obręb ewidencyjny	identyfikator	0009
	nazwa	Myśliwiec
Skala mapy		1 : 500
Nazwa układu współrzędnych	prostokątnych płaskich	PL 2000
	wysokości	PL-EVRF 2007-NH
Oznaczenie granic obszaru, który był przedmiotem aktualizacji		całość
Służebności gruntowe mające wpływ na zagospodarowanie gruntów zlokaliz. w granicach projektowanej inwestycji		nie sprawdzano
Kontur użytku gruntowego, który nie jest ujawniony w bazie danych EGiB		Brak

Uwagi : Nie wyklucza się istnienia w terenie innych, nie wykazanych na niniejszej mapie urządzeń podziemnych, które nie były zgłoszone do inwentaryzacji.

Wąbrzeźno; 10. 08. 2021

PHU.ERGEO.PL
Justyna Hałaj
87-200 Wąbrzeźno, ul. Wiśniowa 10
NIP 879-176-74-80, tel 697 300 660
e-mail: ergeo@ergeo.pl

GEODETA
inż. Krzysztof Hałaj
Upr. nr 21182 GGK
tel. 697 300 660

Poświadczam, że niniejszy dokument został opracowany w wyniku prac geodezyjnych i kartograficznych, których rezultaty zawiera pozytywnie zweryfikowany operat techniczny. Jestem świadomy odpowiedzialności karnej za złożenie fałszywego oświadczenia

Identyfikator zgłoszenia prac geodezyjnych	OD.6640 . 514. 2021
Organ służby geodezyjnej który otrzymał zgłoszenie	STAROSTA WĄBRZESKI
Nr oraz data sporządzenia dokumentu zawierającego wynik pozytywnej weryfikacji	OD 6640. 514. 2021 - 1 10. 08. 2021
Wykonawca / kierownik prac geodezyjnych	GEODETA inż. Krzysztof Hałaj Upr. nr 21182 GGK tel. 697 300 660

Za zgodność z oryginałem
Data 12.08.2021 r. podpis GEODETA
inż. Krzysztof Hałaj
Upr. nr 21182 GGK
tel. 697 300 660

WÓJT
mgr Władysław Łukasik

WARUNKI TECHNICZNE WYDANO
PISMEM L.DZ. 40/2022
Z DNIA 01.02.2022r.

Miejski Zakład
Energetyki Cieplnej, Wodociągów
i Kanalizacji Sp. z o.o. (6)
ul. Tysiąclecia 8 A, 87-200 Wąbrzeźno
NIP 878-000-44-42, tel. 56 688-14-27

KIEROWNIK
Wodociągów i Kanalizacji
Stefan Gurowski

WÓJT
mgr Władysław Łukasik

PROJEKT ZAGOSPODAROWANIA TERENU

SKALA 1:500

MAPA DO CELÓW PROJEKTOWYCH

Identyfikator zgłoszenia prac geodezyjnych		OD.6640.109.2022
Miejscowość		Myśliwiec
Jednostka ewidencyjna	identyfikator	041705_2
	nazwa	Rynsk
Obręb ewidencyjny	identyfikator	0009
	nazwa	Myśliwiec
Skala mapy		1 : 500
Nazwa układu współrzędnych	prostokątnych płaskich	PL 2000
	wysokości	PL-EVRF 2007-NH
Oznaczenie granic obszaru, który był przedmiotem aktualizacji		całość
Służebności gruntowe mające wpływ na zagospodarowanie gruntów zlokaliz. w granicach projektowanej inwestycji		nie sprawdzano
Kontur użytku gruntowego, który nie jest ujawniony w bazie danych EGiB		brak
Uwagi : Nie wyklucza się istnienia w terenie innych, nie wykazanych na niniejszej mapie urządzeń podziemnych, które nie były zgłoszone do inwentaryzacji.		

Wąbrzeźno; 24. 02. 2022

PHU.ERGEO.PL Justyna Hałaj
87-200 Wąbrzeźno, ul. Wiśniowa 10
NIP 878-175-74-80, tel 697 300 660
e-mail: ergeo@ergeo.pl

GEODETA
inż. Krzysztof Hałaj
Upr. nr 21182 GGK
tel. 697 300 660

Poświadczam, że niniejszy dokument został opracowany w wyniku prac geodezyjnych i kartograficznych, których rezultaty zawiera pozytywnie zweryfikowany operat techniczny. Jestem świadomy odpowiedzialności karnej za złożenie fałszywego oświadczenia

Identyfikator zgłoszenia prac geodezyjnych	OD.6640 . 109. 2022
Organ służby geodezyjnej który otrzymał zgłoszenie	STAROSTA WĄBRZESKI
Nr oraz data sporządzenia dokumentu zawierającego wynik pozytywnej weryfikacji	OD.6640. 109.2022 - 1 24. 02. 2022
Wykonawca / kierownik prac geodezyjnych	GEODETA inż. Krzysztof Hałaj Upr. nr 21182 GGK tel. 697 300 660

GEODETA
inż. Krzysztof Hałaj
Upr. nr 21182 GGK

Elektronicznie podpisany przez Krzysztof Jan Hałaj
Data: 2022.02.25 13:06:02 +01'00'

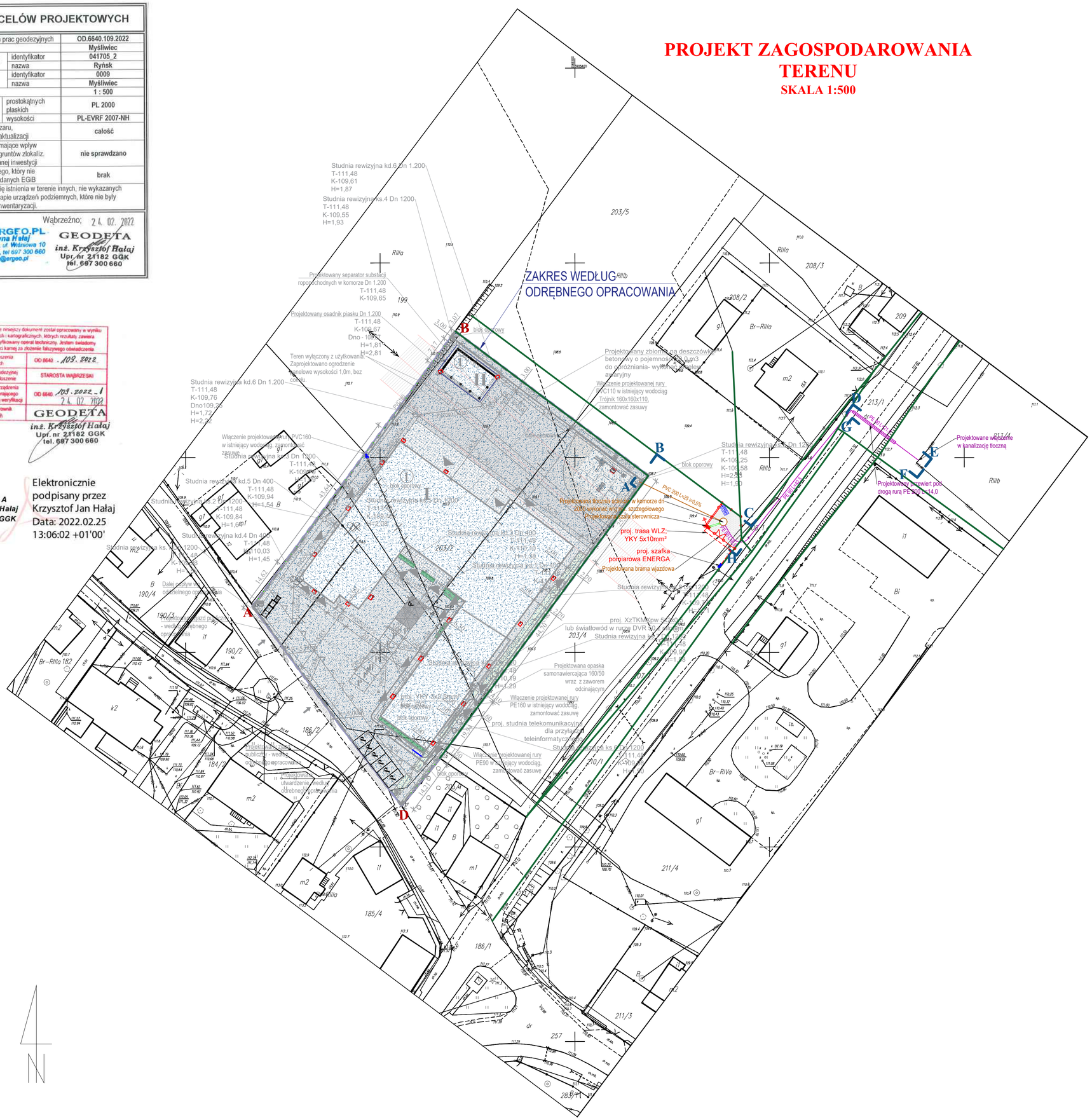

LEGENDA:

ZAKRES OPRACOWANIA	A,...,H
GRANICA NIERUCHOMOŚCI	
OGRODZENIE PANELOWE PRZEZIERNE WYS. 1,50m.	
PROJEKTOWANE UTWARDZENIE Z KOSTKI BETONOWEJ WRAZ Z OBRZEŻAM	
PROJEKTOWANE PRZYŁĄCZE DO SIECI KANALIZACJI SANITARNEJ	
PROJEKTOWANE PRZYŁĄCZE DO SIECI KANALIZACJI SANITARNEJ	

PRACOWNIA PROJEKTOWANIA BUDOWNICTWA I NADZORU BUDOWLANEGO
ul. Mickiewicza 21, 87-200 Wąbrzeźno
Tel.: 572 686 192; 606 375 410
NIP 8771-000-49-57
Regon 840495837

Inwestor / Adres	GMINA RYŃSK ul. Mickiewicza 21 87-200 Wąbrzeźno
Projekt / Obiekt	BUDOWA PRZYŁĄCZA KANALIZACJI SANITARNEJ
Adres inwestycji	Myśliwiec, działka nr 203/2; 203/4; 208/1; 213/1; 213/4; 207/1 Obręb: 0009 Myśliwiec gm. Rynsk, jedn. ewid. 041705_2
Rysunek / Temat / Treść	Projekt zagospodarowania terenu
Projektant: mgr inż. Karol Kaczmiński upr. bud. nr KUP/0017/PBK/20	Podpis i pieczęć
Faza: Projekt budowlany	Branża: SANITARNA; SKALA: 1:500; DATA: styczeń 2022r.

PRAWA AUTORSKIE ZASTRZEŻONE
Przedmiotowy projektowy podlegają ochronie na mocy Ustawy o Prawie Autorskim i Prawach Pokrewnych z dnia 4 lutego 1994 roku (Dz.U. nr 24 poz.83 z 23 lutego 1994 r.)

PROJEKT ZAGOSPODAROWANIA TERENU

SKALA 1:500

MAPA DO CELÓW PROJEKTOWYCH

Identyfikator zgłoszenia prac geodezyjnych		OD.6640.109.2022
Miejscowość		Myśliwiec
Jednostka ewidencyjna	identyfikator	041705_2
	nazwa	Ryńsk
Obręb ewidencyjny	identyfikator	0009
	nazwa	Myśliwiec
Skala mapy		1 : 500
Nazwa układu współrzędnych	prostokątnych płaskich	PL 2000
	wysokości	PL-EVRF 2007-NH
Oznaczenie granic obszaru, który był przedmiotem aktualizacji		całość
Służebności gruntowe mające wpływ na zagospodarowanie gruntów zlokaliz. w granicach projektowanej inwestycji		nie sprawdzano
Kontur użytku gruntowego, który nie jest ujawniony w bazie danych EGiB		brak

Uwagi : Nie wyklucza się istnienia w terenie innych, nie wykazanych na niniejszej mapie urządzeń podziemnych, które nie były zgłoszone do inwentaryzacji.

Wąbrzeźno; 24. 02. 2022

PHU.ERGEO.PL Justyna Hałaj
87-200 Wąbrzeźno, ul. Wiśniowa 10
NIP 878-175-74-80, tel 697 300 660
e-mail: ergeo@ergeo.pl

GEODETA
inż. Krzysztof Hałaj
Upr. nr 21182 GGK
tel. 697 300 660

OD.6640.109.2022
STAROSTA WĄBRZESKI
OD.6640.109.2022.1
24. 02. 2022

GEODETA
inż. Krzysztof Hałaj
Upr. nr 21182 GGK
tel. 697 300 660

GEODETA
inż. Krzysztof Hałaj
Upr. nr 21182 GGK

Elektronicznie podpisany przez Krzysztof Jan Hałaj
Data: 2022.02.25 13:06:02 +01'00'

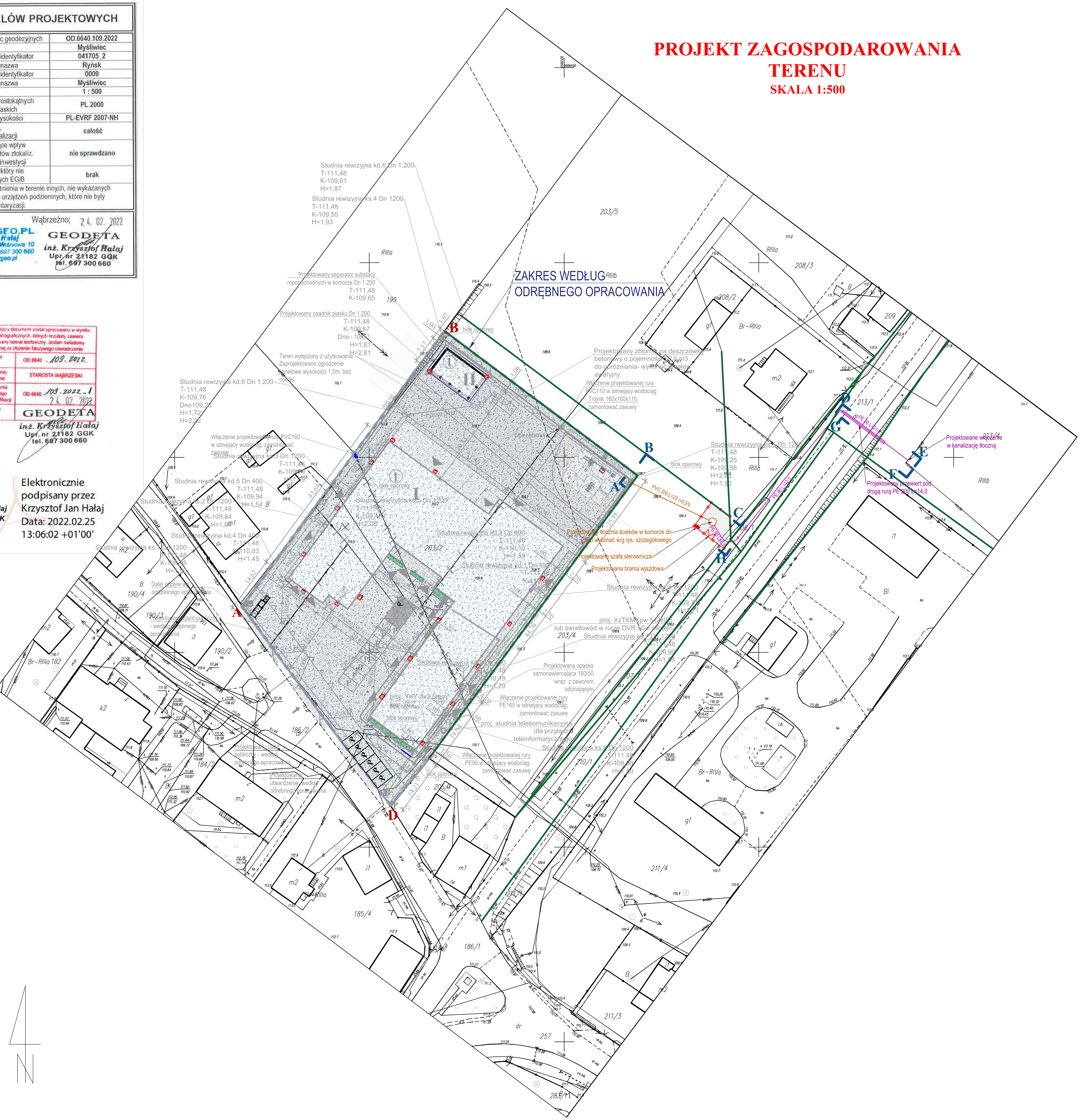

URZĄD GMINY
ul. Bankowa 4
87-222 KSIĄŻKI
woj. kujawsko-pomorskie
000534405
NIP 878-13-43-330
Uzgodniono 06.12.2022
Inspektor
Mateusz Jonczewski

LEGENDA:

ZAKRES OPRACOWANIA	A,...,H
GRANICA NIERUCHOMOŚCI	
OGRODZENIE PANELOWE PRZEZIERNE WYS. 1,50m, BEZ COKOŁU WRAZ Z FURTKAMI	
PROJEKTOWANE UTWARDZENIE Z KOSTKI BETONOWEJ WRAZ Z OBRZEŻAMI	
PROJEKTOWANE PRZYŁĄCZE DO SIECI KANALIZACJI SANITARNEJ	
PROJEKTOWANE PRZYŁĄCZE DO SIECI KANALIZACJI SANITARNEJ	

PRACOWNIA PROJEKTOWANIA BUDOWNICTWA I NADZORU BUDOWLANEGO
INŻ BUD
ul.Dworcowa 22, 87-300 Brodnica,
tel. 577 666 197, 696 375 410
NIP 874-154-18-22,
Regon 340825237

Inwestor / Adres
GMINA RYŃSK
ul. Mickiewicza 21
87-200 Wąbrzeźno

Projekt / Obiekt
BUDOWA PRZYŁĄCZA KANALIZACJI SANITARNEJ

Adres inwestycji
Myśliwiec, działka nr 203/2;203/4;208/1; 213/1; 213/4; 207/1
Obręb: 0009 Myśliwiec gm. Ryńsk; jedn. ewid. 041705_2

Rysunek / Temat / Treść
Projekt zagospodarowania terenu

	Imię i Nazwisko	Podpis i pieczęć
Projektant: mgr inż.	Karol Koźmiński, upr. bud. nr KUP/0057/PBS/20	
Sprawdzający: mgr inż.	Marta Czajkowska, upr. bud. KUP/0059/PBS/17	
Opracowujący: inż.	Marek Brózdowski	
Projektant: mgr inż.	Stanisław Osiński, UAN-IV/8346/110/TO/86	
Sprawdzający: mgr inż.	Krzysztof Krzemieniewski, WAM/0110/PWOE/16	

Faza:	Branża:	SKALA:	DATA:
Projekt budowlany	BUDOWLANA	1:500	styczeń 2022r.

PRAWA AUTORSKIE ZASTRZEŻONE
Przedmiotowy projekt/utwór architektoniczny jest chroniony prawem autorskim zgodnie z art.1 i następne Ustawy o Prawie Autorskim i Prawach Pokrewnych z dnia 4 lutego 1994 roku (Dz.U. nr 24 poz.83 z 23 lutego 1994 r.)

OBSZAR ODDZIAŁYWANIA OBIEKTU:

Obszar oddziaływania obiektu mieści się w całości na działkach na których, zaprojektowano budowę przyłącza kanalizacji sanitarnej wraz z uzbrojeniem.

Adres działki: **Myśliwiec; 87-200 Wąbrzeźno, gmina Ryńsk, woj. kujawsko-pomorskie**
Identyfikator działki**: 041705_2.0009.203/2; 041705_2.0009.203/4; 041705_2.0009.208/1; 041705_2.0009.213/1; 041705_2.0009.213/4; 041705_2.0009.207/1**
Obręb**: 0009,** Jednostka ewidencyjna**: 041705_2 Ryńsk**

Podstawa prawna: Prawo Budowlane i Warunki Techniczne jakim powinny odpowiadać budynki i ich usytuowanie.

Stwierdzam, że obszar oddziaływania projektowanego przyłącza wraz z uzbrojeniem nie wykracza poza działki inwestycji i nie oddziaływuje negatywnie na sąsiednie działki.

Podstawa prawna: Prawo Budowlane i Warunki Techniczne jakim powinny odpowiadać budynki i ich usytuowanie.

- Dz.U. 1994 Nr 89 poz. 414 USTAWA z dnia 7 lipca 1994 r. Prawo budowlane wraz ze zmianami, Dz.U. 1994 nr 89 poz. 414.
- Rozporządzenie Ministra Infrastruktury z dnia 12 kwietnia 2002 r. w sprawie warunków technicznych, jakim powinny odpowiadać budynki i ich usytuowanie Dz.U. 2002 nr 75 poz. 690.

Energa operator

Od Dział Dokumentacji Energetycznej

Do **Gmina Ryńsk**
ul. Mickiewicza 21
87-200 Wąbrzeźno

URZĄD GMINY RYŃSK
Wpł. - 6 -02- 2023
L.dz. 26 Zał. .....

Znak RG/2MMD/JK/U/92/2023
EOP/KD/9/2023/01/06020

Grudziądz, 02 lutego 2023r.

Dot. **Uzgodnienie planu zagospodarowania terenu inwestycji pn.: „Budowa przyłącza kanalizacji sanitarnej (z przepompownią ścieków), dz. nr 203/4 obr. 0009 w miejscowości Myśliwiec, gmina Ryńsk.**

W odpowiedzi do sprawy j. w. informujemy, że plan sytuacyjny terenu przedmiotowej inwestycji uzgodniono pod względem uzbrojenia elektroenergetycznego z uwagami jak niżej:

OZNACZENIA:

linia napowietrzna SN-15kV
linia napowietrzna nN-0,4kV
linia kablowa nN-0,4kV

1. Prowadzenie robót budowlanych w pobliżu czynnych napowietrznych linii elektroenergetycznych wykonywać zgodnie z Rozporządzeniem Ministra Infrastruktury z dnia 6 lutego 2003r. w sprawie bezpieczeństwa i higieny pracy podczas wykonywania robót budowlanych (Dz. U. nr 47 poz. 401 z dnia 19 marca 2003r.).
2. Pod elektroenergetycznymi liniami napowietrznymi nie wolno składować materiałów oraz prowadzić robót sprzętem mechanicznym.
3. W przypadkach uszkodzeń lub awarii przedmiotowych linii, koszty napraw i poniesione straty jak również utracone korzyści przez Rejon Dystrybucji w Grudziądzu będące efektem tych uszkodzeń podczas wykonywania robót pokrywa ich wykonawca.
4. Należy zachować minimalną odległość 1m projektowanego przyłącza kanalizacji sanitarnej od istniejącej infrastruktury elektroenergetycznej.
5. Nie wyklucza się istnienia w terenie innych nie wykazanych na niniejszej mapie urządzeń podziemnych, które nie były zgłoszone do inwentaryzacji lub, o których brak jest informacji w instytucjach branżowych.
6. Niniejsze uzgodnienie dotyczy tylko i wyłącznie projektowanego przyłącza kanalizacji sanitarnej.
7. Uzgodnienie ważne do dnia **02.02.2025.**

UWAGA:

- **Całość robót budowlanych powiązanych z wykonaniem w/w przedsięwzięcia w miejscach posadowienia urządzeń elektroenergetycznych będących naszą własnością należy prowadzić w taki sposób aby nie powodowały trudności w prawidłowej eksploatacji tych urządzeń.**

Z poważaniem
Kierownik Działu
Dokumentacji Energetycznej
Zdzisław Szumotalski

Sprawę prowadzi: Jacek Klucznik
tel. (056) 470 62 89

PROJEKT ZAGOSPODAROWANIA TERENU

SKALA 1:500

MAPA DO CELÓW PROJEKTOWYCH

Identyfikator zgłoszenia prac geodezyjnych		OD.6640.109.2022
Miejscowość		Myśliwiec
Jednostka ewidencyjna	identyfikator	041705_2
	nazwa	Rynsk
Obręb ewidencyjny	identyfikator	0009
	nazwa	Myśliwiec
Skala mapy		1 : 500
Nazwa układu współrzędnych	prostokątnych płaskich	PL 2000
	wysokości	PL-EVRF 2007-NH
Oznaczenie granic obszaru, który był przedmiotem aktualizacji		całość
Służebności gruntowe mające wpływ na zagospodarowanie gruntów zlokaliz. w granicach projektowanej inwestycji		nie sprawdzano
Kontur użytku gruntowego, który nie jest ujawniony w bazie danych EGiB		brak

Uwagi : Nie wyklucza się istnienia w terenie innych, nie wykazanych na niniejszej mapie urządzeń podziemnych, które nie były zgłoszone do inwentaryzacji.

Wąbrzeźno; 24. 02. 2022

PHU.ERGEO.PL
Justyna Hałaj
87-200 Wąbrzeźno, ul. Wiśniowa 10
NIP 878-175-74-80, tel 697 300 660
e-mail: ergeo@ergeo.pl

GEODETA
inż. Krzysztof Hałaj
Upr. nr 21182 GGK
tel. 697 300 660

Poświadczam, że niniejszy dokument został opracowany w wyniku prac geodezyjnych i kartograficznych, których rezultaty zawiera pozytywnie zweryfikowany operat techniczny. Jestem świadomy odpowiedzialności karnej za złożenie fałszywego oświadczenia

Identyfikator zgłoszenia prac geodezyjnych	OD.6640 . 109. 2022
Organ służby geodezyjnej który otrzymał zgłoszenie	STAROSTA WĄBRZESKI
Nr oraz data sporządzenia dokumentu zawierającego wynik pozytywnej weryfikacji	OD.6640. 109.2022 - 1 24. 02. 2022
Wykonawca / kierownik prac geodezyjnych	GEODETA inż. Krzysztof Hałaj Upr. nr 21182 GGK tel. 697 300 660

GEODETA
inż. Krzysztof Hałaj
Upr. nr 21182 GGK

Elektronicznie podpisany przez Krzysztof Jan Hałaj
Data: 2022.02.25 13:06:02 +01'00'

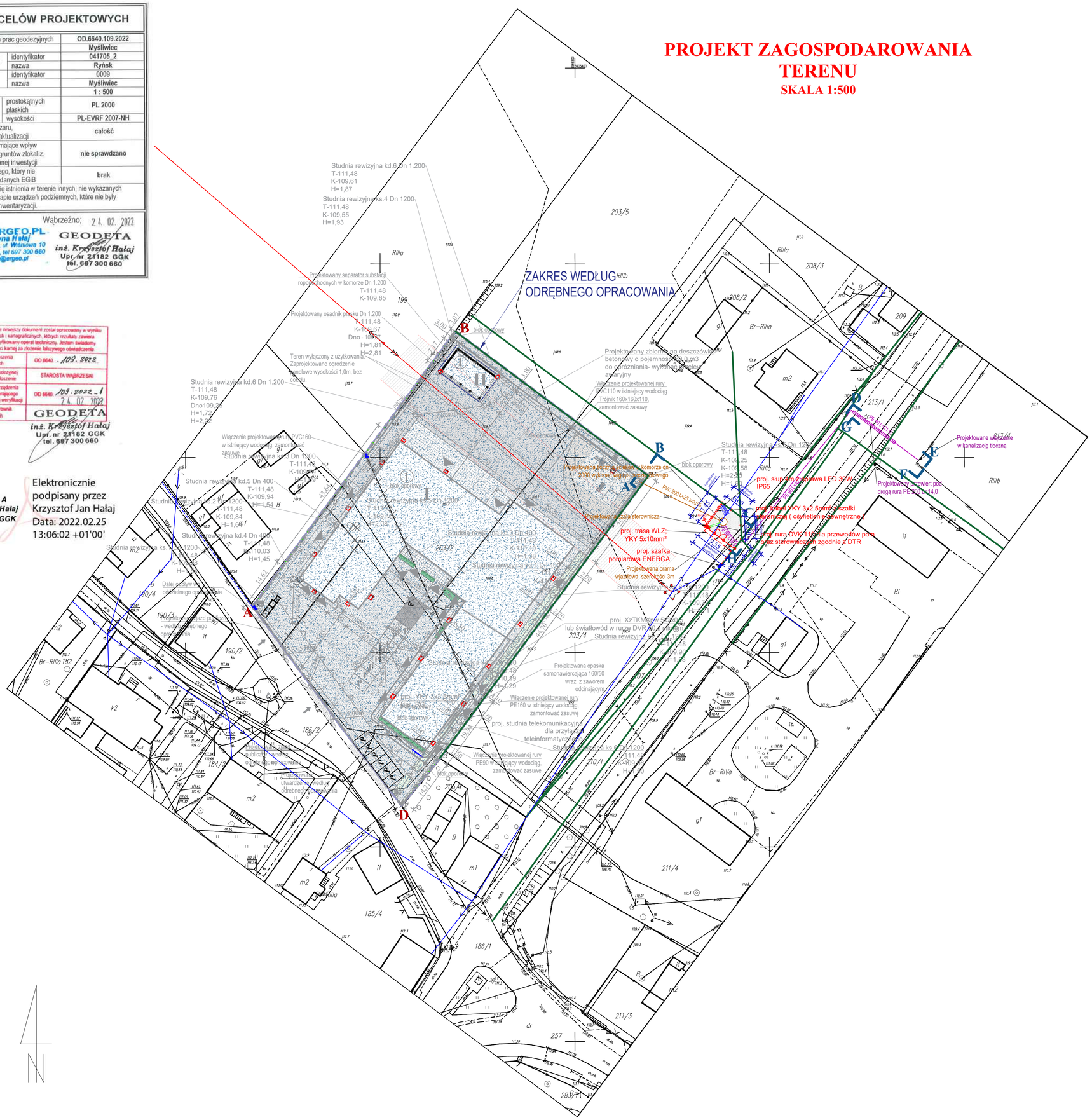

LEGENDA:

ZAKRES OPRACOWANIA	A,...,H
GRANICA NIERUCHOMOŚCI	
OGRODZENIE PANELOWE PRZEZIERNE WYS. 1,50m, Z COKOŁEM PREFABRYKWOANYM W KOLORZE GRAFITOWYM WRAZ Z BRAMĄ	
PROJEKTOWANE UTWARDZENIE Z KOSTKI BETONOWEJ GR. 6cm W KOLORZE SZARYM	
PROJEKTOWANE PRZYŁĄCZE DO SIECI KANALIZACJI SANITARNEJ	
PROJEKTOWANE PRZYŁĄCZE DO SIECI KANALIZACJI SANITARNEJ	
BRAMA SZEROKOŚCI 3m	

ENERGA-OPERATOR SA
Oddział w Toruniu
Rejon Dystrybucji w Grudziądzu
Plan stanowi załącznik do uzgodnienia
Nr 92 z dnia 02.01.2023
ds. Dokumentacji Energetycznej
Technik
Jacek Kłodzinik

mgr inż. Stanisław Osiński
upr. UAN/PO/2348/110/10/86
w specjalności instalacyjno-inżynierskiej
w zakresie sieci, instalacji i urządzeń elektrycznych i elektroenergetycznych

PRACOWNIA PROJEKTOWANIA BUDOWNICTWA I NADZORU BUDOWLANEGO
mgr inż. Stanisław Osiński
ul. Kopernika 10, 87-200 Wąbrzeźno
NIP 8741134196
Regon: 840293527

Inwestor / Adres
GMINA RYNSK
ul. Młokiewicza 21
87-200 Wąbrzeźno

Projekt / Obiekt
BUDOWA PRZYŁĄCZA KANALIZACJI SANITARNEJ

Adres inwestycji
Myśliwiec, działka nr 203/2:203/4:208/1:213/1:213/4:207/1
Obręb: 0009 Myśliwiec; gm. Rynsk; jedn. ewid. 041705_2

Rysunek / Temat / Tytuł
Projekt zagospodarowania terenu

		Imię i Nazwisko	Podpis i pieczęć
Projektant	mgr inż.	Łukasz Lisiński upr. bud. w ograniczonym zakresie nr ko/0016/POOK/12 w specjalności instalacyjnej	
Projektant	mgr inż.	Karol Koźmiński upr. bud. w ograniczonym zakresie nr ko/0017/POOK/12 w specjalności instalacyjnej	
Sprawdzający	inż.	Marek Brzozowski	
Projektant	mgr inż.	Stanisław Osiński LUN/PO/2348/110/10/86	

Faza:	Dodatek:	SKALA:	DATA:
Projekt budowlany	BUDOWLANA	1:500	Styczeń 2022r.

PRAWA AUTORSKIE ZASTRZEŻONE
Przedmiotowy projekt jest publikowany pod warunkiem poszanowania autorskich zgodnie z ustawą z ustawą Ustawa o Prawie Autorskim i Prawach Pokrewnych z dnia 4 lutego 1994 roku (Dz.U. nr 24 poz.83 z 23 lutego 1994 r.)

Orange Polska
Hurt
Infrastruktura i Serwis Usług
Zarządzanie Zasobami Infrastruktury i Obsługi Klienta
ul. Ogrodowa 8, 91-062 Łódź

Gmina Ryńsk
ul. Mickiewicza 21
87-200 Wąbrzeźno

Łódź, 15 luty 2023r

Numer pisma: TTISILU/JM.215-3136/23
Temat: Uzgodnienie projektu dotyczącego budowy przyłącza kanalizacji sanitarnej w miejscowości Myśliwiec dz. nr 203/4.

Szanowni Państwo,

Informujemy, że uzgadniamy projekt dotyczący budowy przyłącza kanalizacji sanitarnej w miejscowości Myśliwiec dz. nr 203/4.

Przy realizacji procesu budowy wymagane jest spełnienie następujących warunków, które są integralną częścią uzgodnienia:

1. Wykonawca jest zobowiązany zgłosić do ORANGE POLSKA S.A. prace w strefie sieci telekomunikacyjnej min. na 14 dni przed przystąpieniem do robót, powołując się na numer przedmiotowego pisma. Tryb i zasady zgłoszenia prac oraz wystąpienia o nadzór właścicielski dostępne są na stronie: www.orange.pl/wniosekonadzor. Wykonywanie prac na sieci ORANGE POLSKA S.A. bez zgłoszenia i nadzoru właścicielskiego jest naruszeniem własności ORANGE POLSKA S.A. i będzie zgłaszane organom ścigania. Zgłoszenie/Wniosek o nadzór właścicielski można przesłać ze strony www.orange.pl/wniosekonadzor lub kierować na adres:
   Orange Polska S.A.
   Wydział Utrzymania Usług i Infrastruktury 2 - Toruń
   ul. Filtrowa 23 , 87-100 Toruń
   e-mail: DISU.RNWUUilToru@orange.com
   Powiadomienie powinno zawierać nazwę i adres wykonawcy prac oraz telefon kontaktowy.
2. **Roboty budowlano – montażowe w obrębie sieci telekomunikacyjnej wykonywać zgodnie z normami i przepisami obowiązującymi w budownictwie łączności ręcznie i pod nadzorem upoważnionego przedstawiciela ORANGE POLSKA S.A. Dostarczanie i Serwis Usług Obsługi Technicznej Klienta w Toruniu;**
3. **Lokalizację podziemnych urządzeń telekomunikacyjnych w terenie należy potwierdzić za pomocą przekopów kontrolnych, a w przypadku odkrycia w trakcie robót ziemnych urządzeń nienaniesionych na planie należy je zabezpieczyć na koszt inwestora i powiadomić przedstawiciela ORANGE POLSKA S.A. Dostarczanie i Serwis Usług Obsługi Technicznej Klienta w Toruniu; oraz inspektora nadzoru.**
4. W strefie projektowanych wykopów infrastrukturę teletechniczną zabezpieczyć przed uszkodzeniem. Zachować normatywne odległości w miejscach zbliżeń. Dodatkowe

szczegóły zabezpieczenia ustalić na roboczo z naszym przedstawicielem. Koszty zabezpieczenia ponosi naruszający stan istniejący.

5. Miejsca zbliżeń i skrzyżowań oraz elementy zanikowe sieci telekomunikacyjnej przed ich zasypaniem podlegają obowiązkowi zgłoszenia pracownikowi sprawującemu w imieniu Orange Polska nadzór nad realizowanymi pracami.
6. Po zakończeniu prac inwestor jest zobowiązany do pisemnego zgłoszenia z 14-dniowym wyprzedzeniem na adres podany w punkcie 1 niniejszego pisma – wykonane zadanie do odbioru technicznego w zakresie miejsc kolizyjnych z sieciami teletechnicznymi oraz otrzymania pisemnej akceptacji w formie protokołu odbioru lub notatki służbowej.
7. **W przypadku uszkodzenia lub kradzieży infrastruktury teletechnicznej, w szczególności w wyniku niedotrzymania wymagań i warunków określonych w niniejszym dokumencie, ORANGE POLSKA S.A., obciąży sprawcę pełnymi kosztami naprawy oraz odszkodowaniem za straty związane między innymi z wypłaconymi bonifikatami i karami wynikającymi z zawartych przez ORANGE POLSKA S.A umów z klientami, a także innymi karami administracyjnymi.**
8. Niniejsze uzgodnienie ważne jest jeden rok od daty jego wydania.

   Za powyższe uzgodnienie zostanie pobrana opłata wg aktualnego cennika. Należność należy uregulować w terminie określonym na fakturze VAT, która zostanie przesłana odrębną korespondencją.

Z poważaniem

Jacek Madajski

Główny Specjalista ds. Zasobów Infrastruktury

Załącznik: 1 egz. planu sytuacyjnego.

PROJEKT ZAGOSPODAROWANIA TERENU

SKALA 1:500

MAPA DO CELÓW PROJEKTOWYCH

Identyfikator zgłoszenia prac geodezyjnych		OD.6640.109.2022
Miejscowość		Myśliwiec
Jednostka ewidencyjna	identyfikator	041705_2
	nazwa	Rynsk
Obręb ewidencyjny	identyfikator	0009
	nazwa	Myśliwiec
Skala mapy		1 : 500
Nazwa układu współrzędnych	prostokątnych płaskich	PL 2000
	wysokości	PL-EVRF 2007-NH
Oznaczenie granic obszaru, który był przedmiotem aktualizacji		całość
Służebności gruntowe mające wpływ na zagospodarowanie gruntów zlokaliz. w granicach projektowanej inwestycji		nie sprawdzano
Kontur użytku gruntowego, który nie jest ujawniony w bazie danych EGiB		brak

Uwagi : Nie wyklucza się istnienia w terenie innych, nie wykazanych na niniejszej mapie urządzeń podziemnych, które nie były zgłoszone do inwentaryzacji.

Wąbrzeźno; 24. 02. 2022

PHU.ERGEO.PL
Justyna Hałaj
87-200 Wąbrzeźno, ul. Wiśniowa 10
NIP 978-175-74-80, tel 697 300 660
e-mail: ergeo@ergeo.pl

GEODETA
inż. Krzysztof Hałaj
Upr. nr 21182 GGK
tel. 697 300 660

Poświadczam, że niniejszy dokument został opracowany w wyniku prac geodezyjnych i kartograficznych, których rezultaty zawiera pozytywnie zweryfikowany operat techniczny. Jestem świadomy odpowiedzialności karnej za złożenie fałszywego oświadczenia

Identyfikator zgłoszenia prac geodezyjnych	OD.6640 . 109. 2022
Organ służby geodezyjnej który otrzymał zgłoszenie	STAROSTA WĄBRZESKI
Nr oraz data sporządzenia dokumentu zawierającego wynik pozytywnej weryfikacji	OD.6640. 109.2022 - 1 24. 02. 2022
Wykonawca / kierownik prac geodezyjnych	GEODETA inż. Krzysztof Hałaj Upr. nr 21182 GGK tel. 697 300 660

GEODETA
inż. Krzysztof Hałaj
Upr. nr 21182 GGK

Elektronicznie podpisany przez Krzysztof Jan Hałaj
Data: 2022.02.25 13:06:02 +01'00'

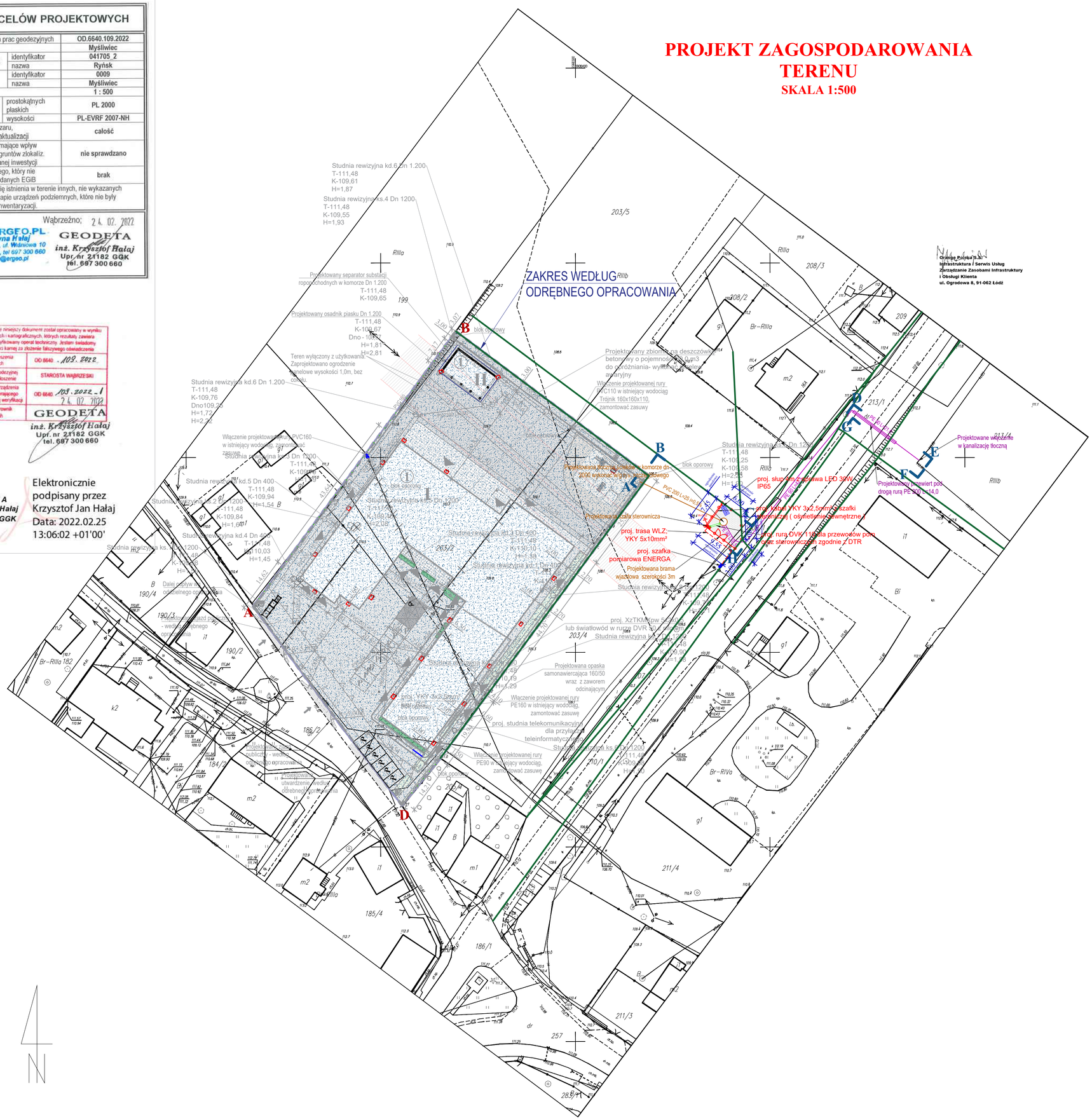

LEGENDA:

ZAKRES OPRACOWANIA	A,...A
GRANICA NIERUCHOMOŚCI	
OGRODZENIE PANELOWE PRZEZIERNE WYS. 1,50m, Z COKOŁEM PREFABRYKWOANYM W KOLORZE GRAFITOWYM WRAZ Z BRAMĄ	
PROJEKTOWANE UTWARDZENIE Z KOSTKI BETONOWEJ GR. 6cm W KOLORZE SZARYM	
PROJEKTOWANE PRZYŁĄCZE DO SIECI KANALIZACJI SANITARNEJ	
PROJEKTOWANE PRZYŁĄCZE DO SIECI KANALIZACJI SANITARNEJ	
BRAMA SZEROKOŚCI 3m	

PRACOWNIA PROJEKTOWANIA BUDOWNICTWA I NADZORU BUDOWLANEGO
INŻ BUD
Tel. 697 466 150, 600 292 476, 518 110
NIP 8761134089 R.
Wąbrzeźno, 14-400 Bądkowo 57

Inwestor / Adres	GMINA RYNSK, ul. Mickiewicza 21, 87-200 Wąbrzeźno
Projekt / Obiekt	BUDOWA PRZYŁĄCZA KANALIZACJI SANITARNEJ
Adres inwestycji	Myśliwiec, działka nr 203/2;203/4;208/1; 213/1; 213/4; 207/1 Obręb: 0009 Myśliwiec gm. Rynsk; jedn. ewid. 041705_2
Rysunek / Temat / Treść	Projekt zagospodarowania terenu

	Imię i Nazwisko	Podpis i pieczęć
Projektant mgr inż.	Łukasz Lisiński upr. bud. nr KUJ/0300/POOK/12 wpisany do OIIB/BO/0/0/2/2/20	
Projektant mgr inż.	Karol Koźmiński upr. bud. nr KUJ/0401/POOK/20	
Sprawdzający inż.	Marek Brózdowski	
Projektant mgr inż.	Stanisław Osiński UAN/IV/0340/1/0/TO/88	

Faza:	Branża:	SKALA:	DATA:
Projekt budowlany	BUDOWLANA	1:500	listopad 2022r.

PRAWA AUTORSKIE ZASTRZEŻONE
Przedmiotem prawa autorskiego jest dzieło w rozumieniu ustawy o prawie autorskim i prawach pokrewnych z dnia 4 lutego 1994 roku (Dz.U. nr 24 poz.83 z 23 lutego 1994 r.)