Zbrojenie ław fundamentowych i oczepu ściany

Widok z góry - skala 1:50

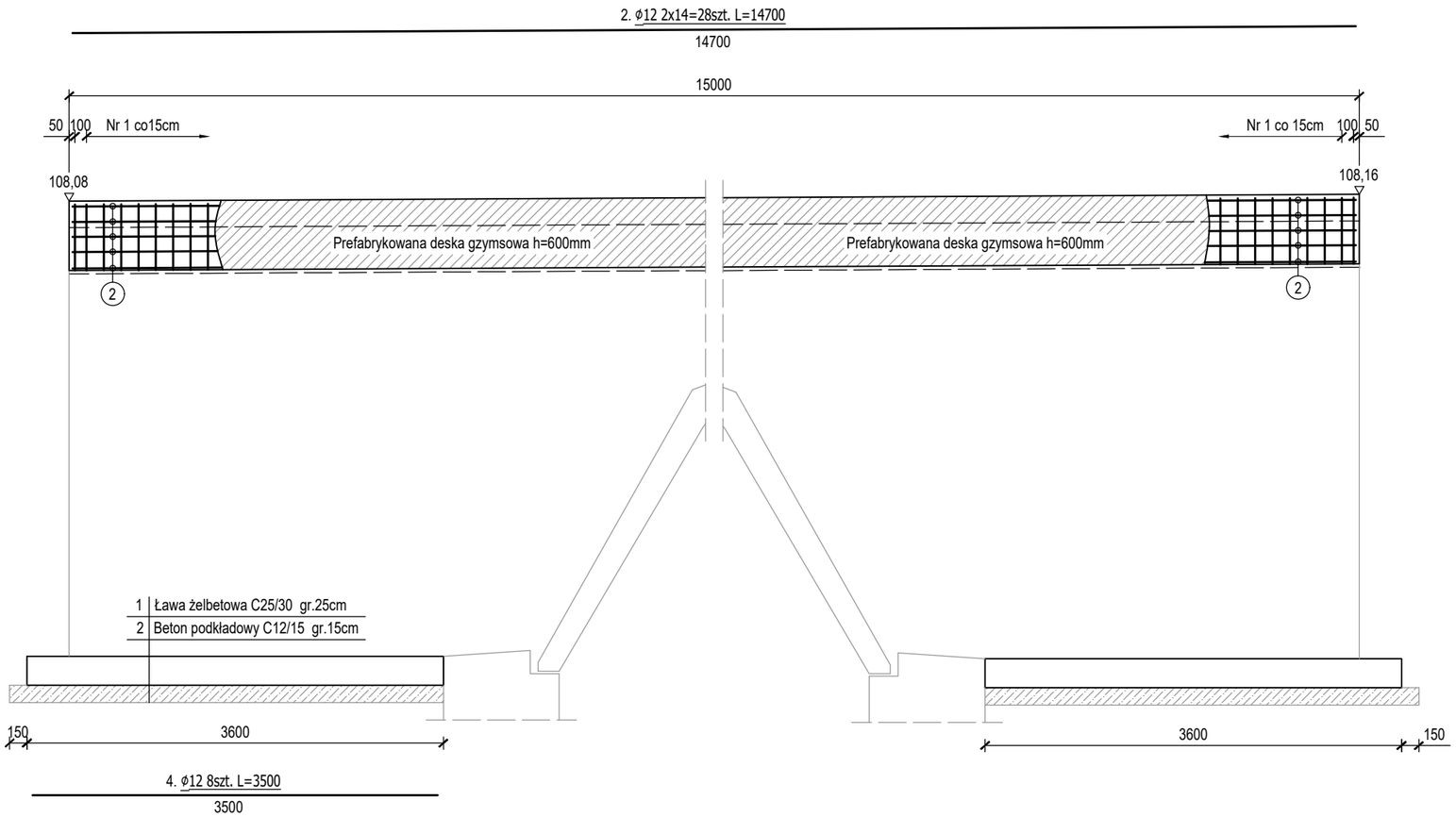

Przekrój przez oczep ściany - skala 1:20

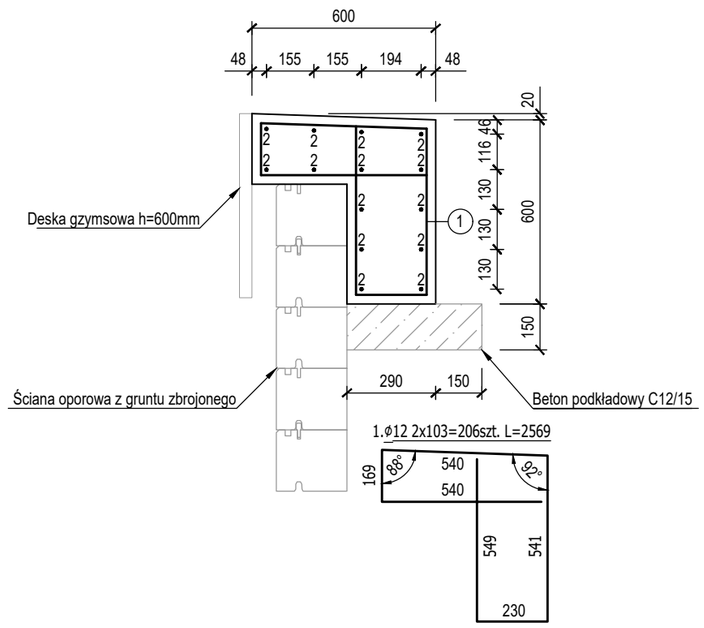

Przekrój przez ławę ściany - skala 1:20

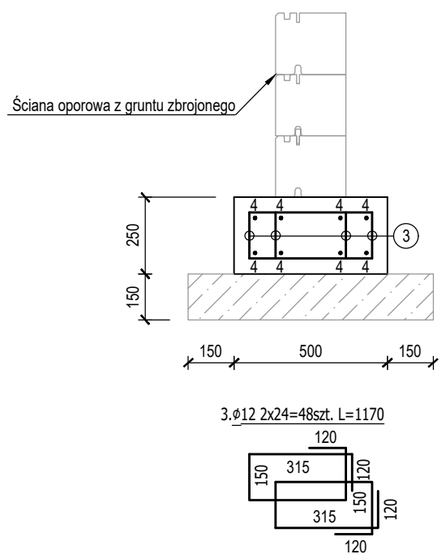

Zestawienie stali AIIIN dla Oczepu ściany:				
Nr pręta	Średnica pręta	Długość pręta	Ilość	ϕ 12
[-]	[mm]	[m]	[szt.]	[m]
1	12	2,569	103	264,61
2	12	14,700	14	205,80
Sumaryczna długość wg ϕ [m]:				470,41
Masa jednostkowa 1mb pręta [kg]:				0,890
Masa stali dla oczepu ściany wg ϕ [kg]:				**418,66**
Masa stali dla 1 oczepu ściany [kg]:				**418,66**
Masa stali dla 2 oczepów ściany [kg]:				**837,32**

Zestawienie stali AIIIN dla ławy ściany:				
Nr pręta	Średnica pręta	Długość pręta	Ilość	ϕ 12
[-]	[mm]	[m]	[szt.]	[m]
3	12	1,170	48	56,16
4	12	3,500	8	28,00
Sumaryczna długość wg ϕ [m]:				84,16
Masa jednostkowa 1mb pręta [kg]:				0,890
Masa stali dla oczepu ściany wg ϕ [kg]:				**74,90**
Masa stali dla 1 ławy ściany [kg]:				**74,90**
Masa stali dla 4 ław ściany [kg]:				**299,60**

Uwagi:

1. Niniejszy rysunek rozpatrywać łącznie z całą dokumentacją.
2. Otulenie prętów zbrojenia:
   - 30mm - dla prętów głównych,
3. Wymiary zbrojenia podano po obrysie zewnętrznym.
4. Pręty należy wyginać i łączyć zgodnie z PN-91/S-10042.
5. Wszystkie ostre krawędzie betonu należy fazować za pomocą listw trójkątnych o wymiarze 20x20mm.

Materiały:

- Beton C12/15 ław: 4x0,45 =1,80m3,
- Beton C12/15 oczepu: 2x1,01 =2,02m3,
- Beton C25/30 ław: 4x0,90=3,60m3,
- Beton C25/30 oczepu: 2x3,68=7,35m3,
- Stal A-IIIN ław: 299,60kg,
- Stal A-IIIN oczepu: 837,32kg.

Nazwa i adres obiektu budowlanego			
Rozbudowa ul. Młyńskiej wraz z infrastrukturą towarzyszącą w m. Zblewo Gmina Zblewo			
Inwestor: Wójt Gminy Zblewo			
Nazwa rysunku Kładka dla pieszych - stan projektowany		Skala 1:20 i 1:50 Nr rys 4	
Branża	Imię i nazwisko	Uprawnienia	Podpis
Projektant br.mostowa	dr inż. Michał Hirsz	Upr. bud. POM/0073/PWOM/10	
Sprawdził br.mostowa	mgr inż. Łukasz Kłosin	Upr. bud. POM/0076/PWOM/11	
20 maja 2022r			