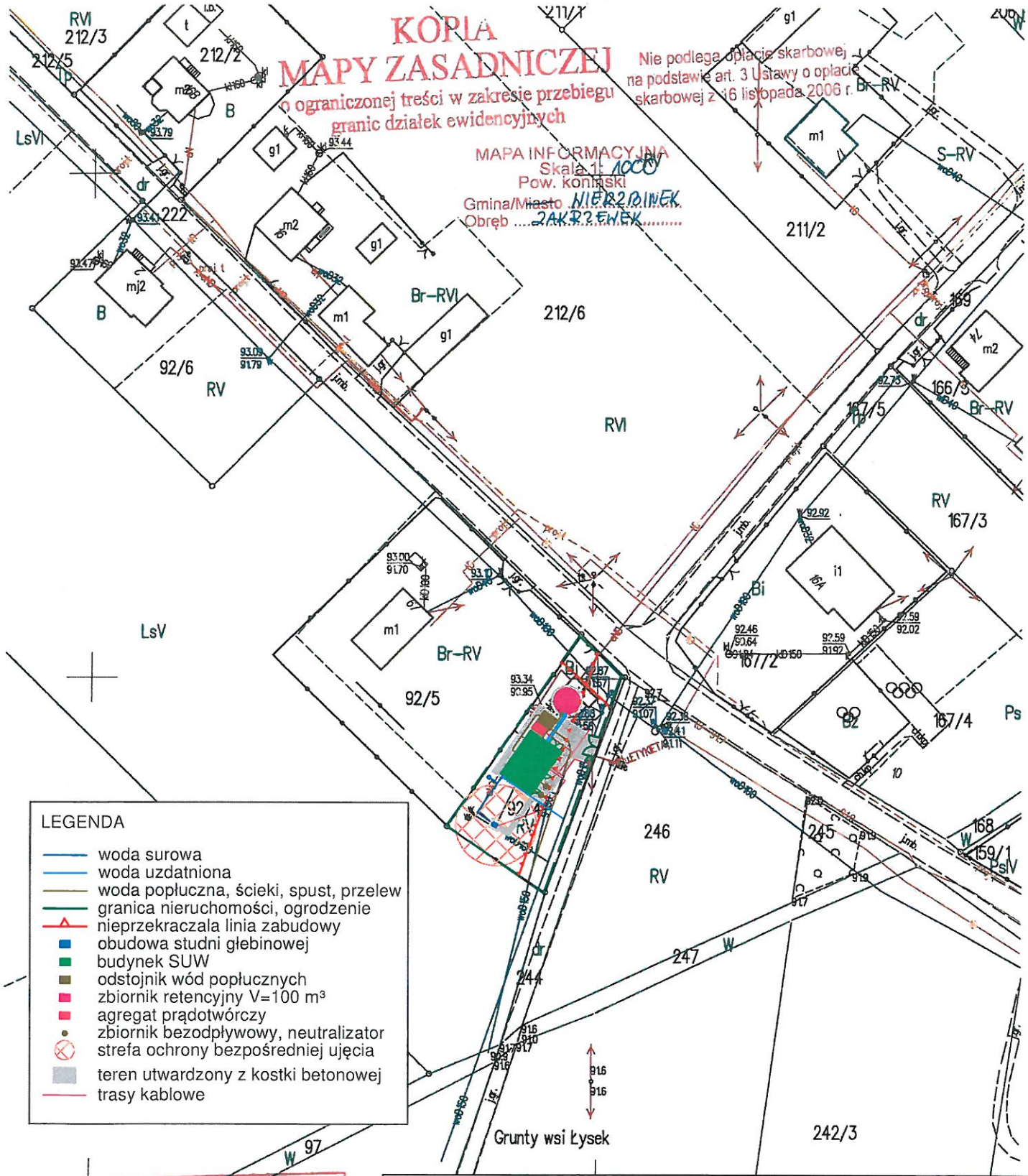


STAROSTA KONIŃSKI
P.3010 WIERZBINEK
(identyfikator ewidencyjny materiału zasobu)
(Nazwa materiału zasobu) LsV
2021 GRU. 14
(Data wykonania kopii materiału zasobu)
Z up. STAROSTY
Renata Olszewska
GEODETA
(Imię, nazwisko i podpis osoby reprezentującej organ)
K.40602.1.4834.2021

| | | | |
|---|---|---|---|
| *Zamawiający:* | Gmina Wierzbinek<br>Plac Powstańców Styczniowych 110, 62-619 Sadlno | | |
| *Jednostka projektowa:* | Inżynieria Środowiska ELGAJ Leszek Kondratowicz<br>Zbiersk Cukrownia 68/2, 62-830 Zbiersk | | |
| *Stadium:* ***Program Funkcjonano-Użytkowy*** | *Projekt:* ***Budowa Stacji Uzdatniania Wody w Zakrzewku wraz z budową zbiornika retencyjnego***<br>*Zakrzewek, dz. ewid. nr 92/4, obręb 0036 Zakrzewek, jednostka ewidencyjna 301013_2.0036.92/4 gmina Wierzbinek, powiat koniński, województwo wielkopolskie* | | |
| | *Rysunek:* *Schemat technologiczny* | | *Branża* ***Sanitarna*** |
| | *Imię i nazwisko* | *Nr uprawnień* | *Podpis* |
| *Opracował* | *mgr inż. Tomasz Wasilewski* | | |
| *Data opracowania:* 01.2022 r. | *Skala:* 1:1000 | *Nr rysunku:* 1 | |

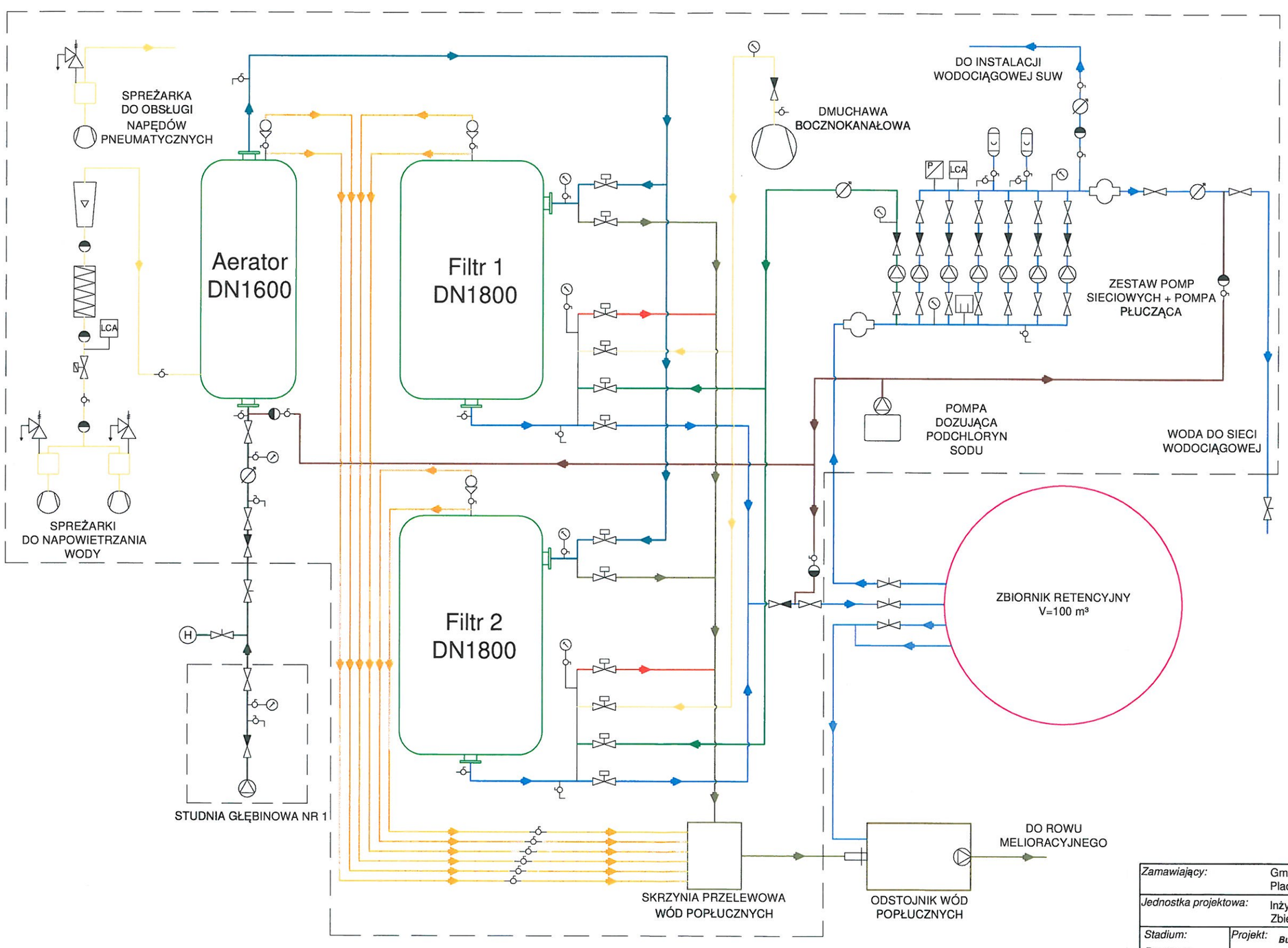


## LEGENDA

- Woda surowa
- Woda napowietrzona
- Woda popłuczna
- Powietrze
- Stabilizacja
- Woda płucząca
- Woda uzdatniona
- Odpowietrzenie
- Chlor
- Spust i przelew
- Reduktor ciśnienia
- Zawór elektromagnetyczny
- Wodomierz/Przepływomierz
- Przepustnica pneumatyczna automatyczna
- Pompa
- Zawór zwrotny gwintowany
- Zasuwa burzowa
- Przetwornik ciśnienia
- Zespół przygotowania powietrza
- Odpowietrznik
- Punkt poboru próbek
- Przepustnica ręczna
- Rotametr
- Zawór zwrotny
- Dmuchawa, sprężarka
- Zawór bezpieczeństwa
- Manometr
- Zawór kulowy
- Zasuwa ziemna
- Zawór regulacyjny
- Kompensator
- Naczynie przeponowe
- Łącznik ciśnienioawy
- Hydrant

| | | |
|---|---|---|
| *Zamawiający:* | Gmina Wierzbinek<br>Plac Powstańców Styczniowych 110, 62-619 Sadlno | |
| *Jednostka projektowa:* | Inżynieria Środowiska ELGAJ Leszek Kondratowicz<br>Zbiersk Cukrownia 68/2, 62-830 Zbiersk | |
| *Stadium:* ***Program Funkcjonano-Użytkowy*** | *Projekt:* ***Budowa Stacji Uzdatniania Wody w Zakrzewku wraz z budową zbiornika retencyjnego***<br>*Zakrzewek, dz. ewid. nr 92/4, obręb 0036 Zakrzewek, jednostka ewidencyjna 301013_2.0036.92/4 gmina Wierzbinek, powiat koniński, województwo wielkopolskie* | |
| | *Rysunek:* Schemat technologiczny | *Branża* ***Sanitarna*** |
| | *Imię i nazwisko* / *Nr uprawnień* | *Podpis* |
| *Opracował* | *mgr inż. Tomasz Wasilewski* | |
| *Data opracowania:* 01.2022 r. | *Skala:* | *Nr rysunku:* 2 |

STAROSTA KONIŃSKI

.....
(nazwa organu wydającego dokument)

Województwo : **wielkopolskie**
Powiat : **koniński**
Jednostka ewidencyjna : **301013_2 WIERZBINEK**
Obręb : **0036 ZAKRZEWEK**

*Nr kancelaryjny : K.4035.8297.2021*

# UPROSZCZONY WYPIS Z REJESTRU GRUNTÓW

z dnia: 2021-12-14

Jednostka rejestrowa : **G.55**

| Lp | Podmiot ewidencyjny | Charakter własności / władania | Udział |
|---|---|---|---|
| 1 | PRZEDSIĘBIORSTWO GOSPODARKI KOMUNALNEJ SPÓŁKA Z O.O W WIERZBINKU W ORGANIZACJI<br>WIERZBINEK 40; 62-619 SADLNO; | Własność | 1/1 |

| Numer działki | Położenie działki | Opis użytku | Oznaczenie użytków i konturów klasyfikac. | Pow. użytku [ha] | Pow. działki [ha] | Nr KW lub inny dokument własności |
|---|---|---|---|---|---|---|
| 92/4 | | inne tereny zabudowane | Bi | 0.0224 | 0.0800 | KN1K/00058138/8 |
| | | grunty orne | RV | 0.0576 | | |
| Id działki: **301013_2.0036.92/4** | | | | | | |

**Budynek niestanowiący odrębnego od gruntu przedmiotu własności**

Id budynku: **301013_2.0036.38_BUD**

**Rodzaj wg KŚT:** Pozostałe budynki niemieszkalne

**Liczba kondyg. nad/podz:** 1.0/ 0.0

**Pow zabud. [m2]:** 16.00

**Adres budynku:**

**Ident. działek:** 301013_2.0036.92/4

**Powierzchnia lokali wyodrębn.:** 0.00

**Powierzchnia lokali niewyodrębn.:** 0.00

**Powierzchnia pom. przyn. lokali:** 0.00

Razem powierzchnia działek : 0.0800 ha

Słownie : osiemset m. kwadr.

*Wypis zawiera dane według stanu na dzień :* 2021-12-14

Sporządził : Monika Janiak

Z up. STAROSTY
Renata Olszewska
GEODETA

2021-12-14.....

*(imię i nazwisko osoby reprezentującej organ*

Nie podlega opłacie skarbowej
na podstawie art. 3 Ustawy o opłacie
skarbowej z 16 listopada 2006 r.

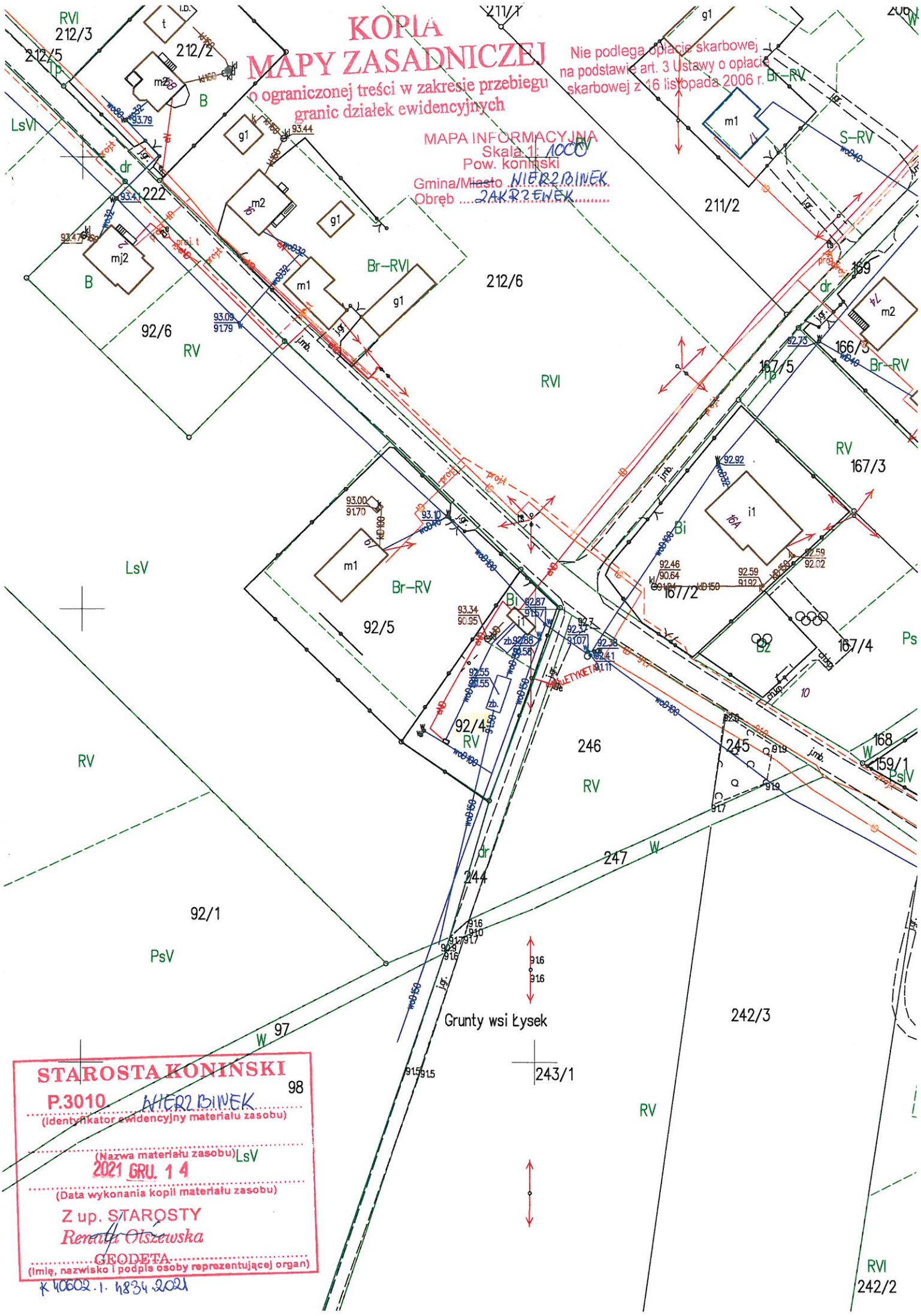
KOPIA
MAPY ZASADNICZEJ
o ograniczonej treści w zakresie przebiegu
granic działek ewidencyjnych
Nie podlega opłacie skarbowej
na podstawie art. 3 Ustawy o opłacie
skarbowej z 16 listopada 2006 r.
MAPA INFORMACYJNA
Skala 1: 1000
Pow. koniński
Gmina/Miasto NIERZBINEK
Obręb ZAKRZEWEK
STAROSTA KONIŃSKI
P.3010 NIERZBINEK
(Identyfikator ewidencyjny materiału zasobu)
(Nazwa materiału zasobu)
2021 GRU. 14
(Data wykonania kopii materiału zasobu)
Z up. STAROSTY
Renata Olszewska
GEODETA
(Imię, nazwisko i podpis osoby reprezentującej organ)
K 40602.1.4834.2021
Grunty wsi Łysek
212/3
212/5
212/2
211/1
211/2
212/6
92/6
92/5
92/4
92/1
167/5
167/3
167/2
167/4
166/3
169
168
159/1
245
246
247
244
242/3
243/1
242/2
222
97
98
RVI
LsVI
LsV
RV
PsV
Br–RVI
Br–RV
S–RV
Bi
Bz
Ps
PsV
dr
B
m1
m2
mj2
g1
i1
16A
74
10

URZĄD GMINY
w WIERZBINKU
Plac Powstańców Styczniowych 110
62-619 Sadlno
pow. koniński, woj. wielkopolskie
tel. 63 261 1380, fax 63 261 1381

G.6727.**23**.2021.IN

Wierzbinek, 2021-08-04

**Gmina Wierzbinek**
**Plac Powstańców Styczniowych 110**
**62 -619 Sadlno**

dotyczy: wypisu i wyrysu ze zmiany miejscowego planu zagospodarowania przestrzennego dla wybranych terenów na obszarze gminy Wierzbinek

Na podstawie zmiany miejscowego planu zagospodarowania przestrzennego wybranych terenów na obszarze gminy Wierzbinek, zatwierdzonego uchwałą nr XXX/258/13 Rady Gminy Wierzbinek z dnia 18 października 2013 r. (Dz. Urz. Woj. Wielkopolskiego poz. 6535 z dnia 21 listopada 2013 roku) Wójt Gminy Wierzbinek informuje, że:

**działka położona w obrębie geodezyjnym Zakrzewek**

oznaczona nr ewidencyjnym **92/4** o powierzchni **0,0800 ha** opisana na załączniku mapowym symbolami: **hW -** przeznaczenie terenu: teren infrastruktury technicznej – stacja wodociągowa i **hWstr -** przeznaczenie terenu: teren infrastruktury technicznej – ujęcie wody wraz ze strefą ochronną oraz **KDd** – teren dróg publicznych – droga klasy lokalnej.

Szczegóły zagospodarowania działki w załączonej kopii uchwały nr XXX/258/13 Rady Gminy Wierzbinek z dnia 18 października 2013 r.

Z up. WÓJTA
Magdalena Janiak
Sekretarz Gminy

Wypis i wyrys sporządziła
Iwona Nawrot

Wyrys ze zmiany miejscowego planu zagospodarowania przestrzennego wybranych terenów na obszarze gminy Wierzbinek, zatwierdzonego uchwałą nr XXX/258/13 Rady Gminy Wierzbinek z dnia 18 października 2013 r. (Dz. Urz. Woj. Wielkopolskiego poz. 6535 z dnia 21 listopada 2013 roku) dla działki poł. w obrębie geodezyjnym **Zakrzewek** oznaczonej nr ewidencyjnym **92/4**

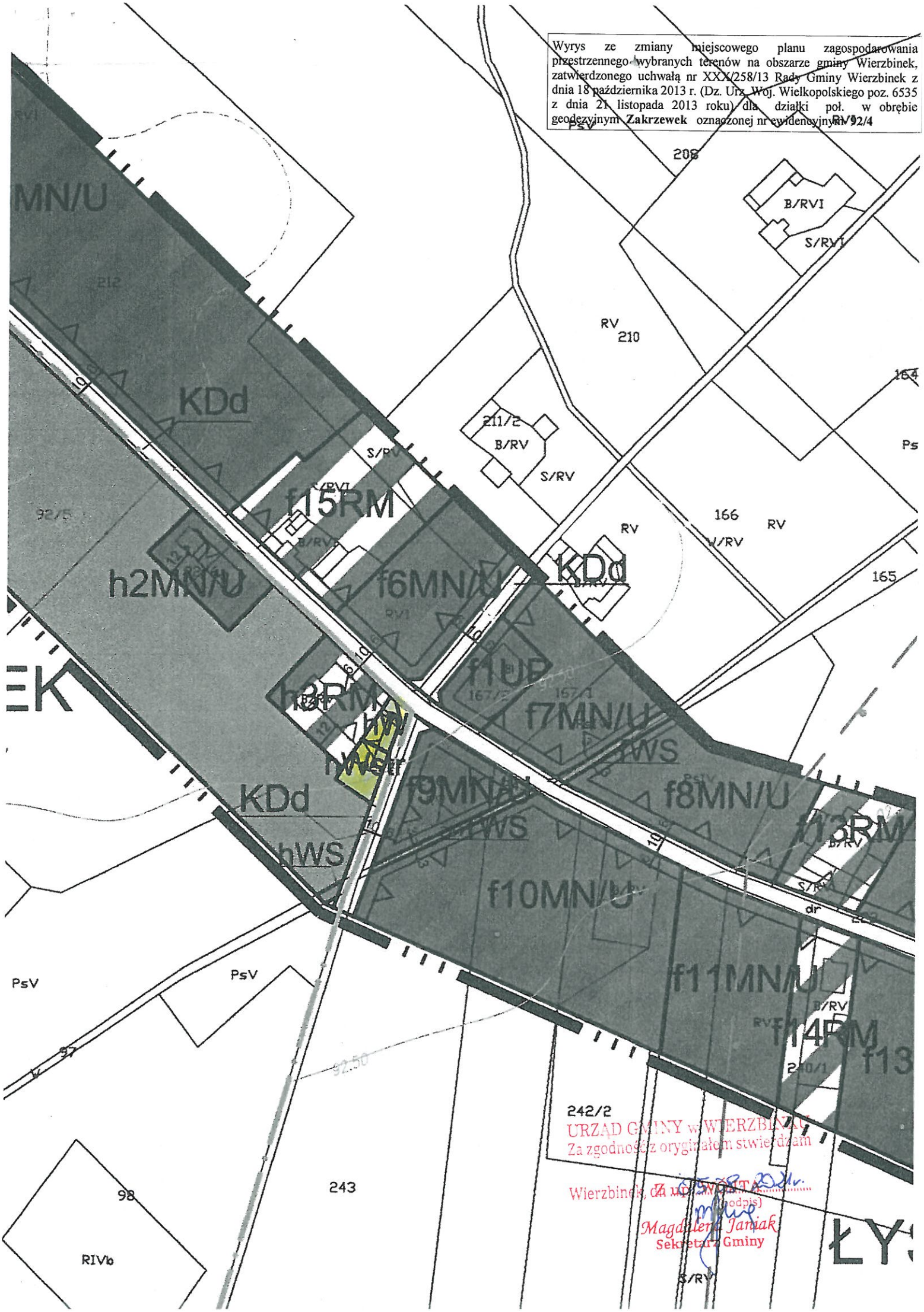


URZĄD GMINY w WIERZBINKU
Za zgodność z oryginałem stwierdzam
Wierzbinek, dn. 05.08.2014 r.
(podpis)
Magdalena Janiak
Sekretarz Gminy

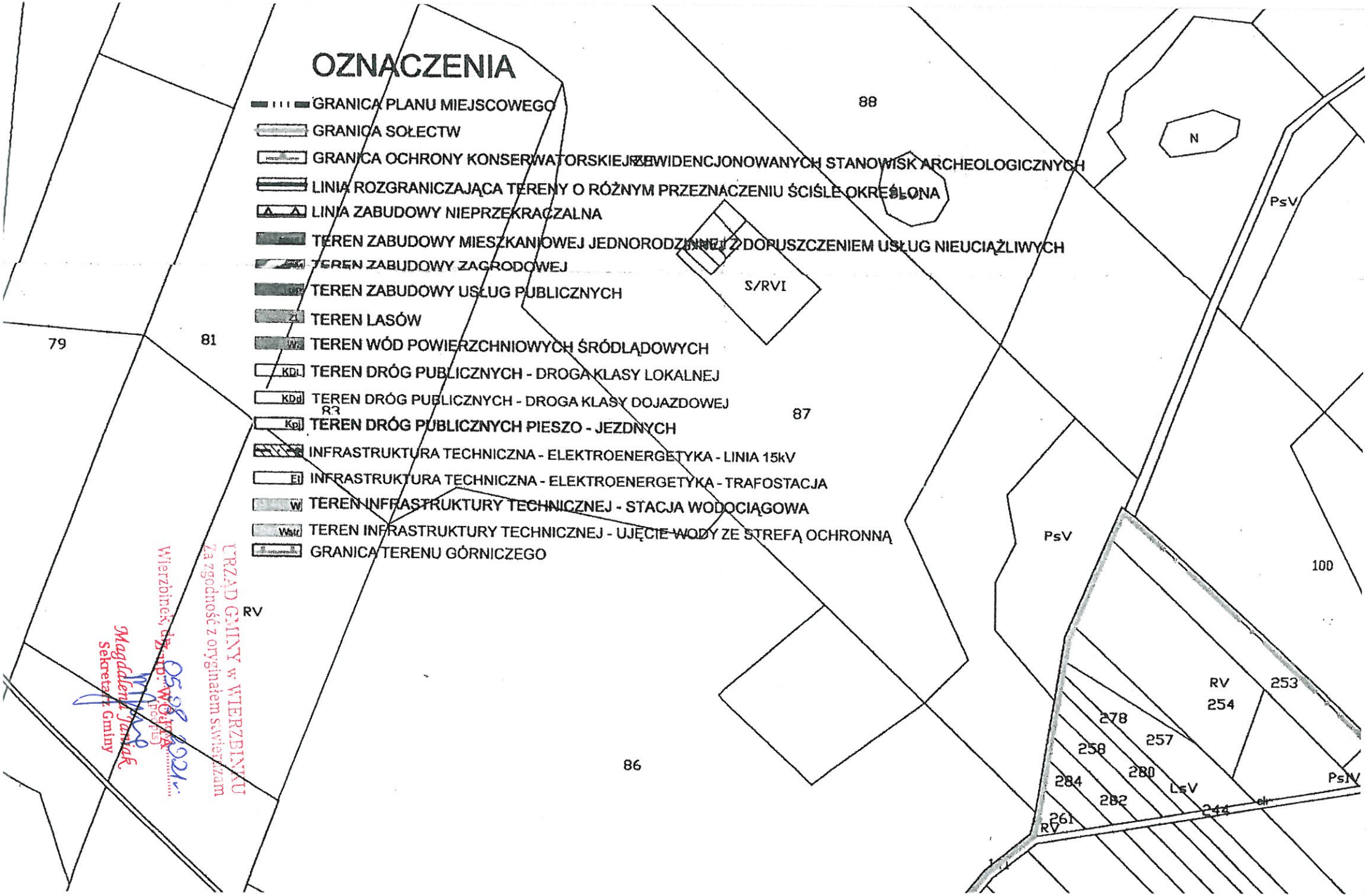


URZĄD GMINY w WIERZBINKU
Za zgodność z oryginałem stwierdzam
Wierzbinek, dn. 05.08.2021 r.
Z-ca Wójta
(podpis)
Magdalena Janiak
Sekretarz Gminy

**Uchwała nr XXX/258/13**
**Rady Gminy Wierzbinek**
**z dnia 18 października 2013r.**

**w sprawie uchwalenia zmiany miejscowego planu zagospodarowania przestrzennego wybranych terenów na obszarze gminy Wierzbinek**

Na podstawie art. 18 ust. 2 pkt 5 ustawy z dnia 8 marca 1990r. o samorządzie gminnym (Dz. U. z 2013r., poz. 594) art. 3 ust 1, art. 20 ust. 1 w związku z art. 27 ustawy z dnia 27 marca 2003r. o planowaniu i zagospodarowaniu przestrzennym (Dz. U. z 2012r., poz. 647 ze zm.) oraz w związku z uchwałą nr IX/61/11 Rady Gminy Wierzbinek z dnia 29 lipca 2011r. w sprawie przystąpienia do sporządzenia zmiany miejscowego planu zagospodarowania przestrzennego wybranych terenów na obszarze gminy Wierzbinek Rada Gminy Wierzbinek uchwala, co następuje:

## *DZIAŁ I. PRZEPISY OGÓLNE*

### Rozdział 1
### Zakres obowiązywania planu

**§ 1.** Po stwierdzeniu zgodności z ustaleniami „Zmiany studium uwarunkowań i kierunków zagospodarowania przestrzennego gminy Wierzbinek", uchwalonej uchwałą nr XLI/260/10 Rady Gminy Wierzbinek z dnia 30 czerwca 2010r., uchwala się zmianę miejscowego planu zagospodarowania przestrzennego wybranych terenów na obszarze gminy Wierzbinek zwaną dalej planem.

**§ 2.**1. Rysunek planu pt. „Gmina Wierzbinek zmiana miejscowego planu zagospodarowania przestrzennego wybranych terenów, skala 1:2000", stanowi załącznik nr 1 do niniejszej uchwały - z podziałem na 9 rysunków.
2. Fragment „Zmiany studium uwarunkowań i kierunków zagospodarowania przestrzennego gminy Wierzbinek" wraz z zaznaczoną granicą terenu objętego planem stanowi załącznik nr 2 do niniejszej uchwały.
3. Sposób realizacji inwestycji z zakresu infrastruktury technicznej stanowi załącznik nr 3 do niniejszej uchwały.
4. Lista nieuwzględnionych uwag do projektu planu stanowi załącznik nr 4 do niniejszej uchwały.
5. Rozstrzygnięcie dotyczące sposobu rozpatrzenia uwag zgłoszonych do projektu planu stanowi załącznik nr 5 do niniejszej uchwały.

**§ 3.** Przedmiotem planu jest określenie:
1. przeznaczenia terenów oraz linii rozgraniczających tereny o różnym przeznaczeniu lub różnych zasadach zagospodarowania;
2. zasad ochrony i kształtowania ładu przestrzennego;
3. zasad ochrony środowiska, przyrody i krajobrazu kulturowego;
4. zasad ochrony dziedzictwa kulturowego i zabytków oraz dóbr kultury współczesnej;
5. wymagań wynikających z potrzeb kształtowania przestrzeni publicznych;
6. parametrów i wskaźników kształtowania zabudowy oraz zagospodarowania terenu, w tym linii zabudowy, gabarytów obiektów i wskaźników intensywności zabudowy;
7. granic i sposobów zagospodarowania terenów lub obiektów podlegających ochronie, ustalonych na podstawie odrębnych przepisów, w tym terenów narażonych na niebezpieczeństwo powodzi oraz zagrożonych osuwaniem się mas ziemnych;

URZĄD GMINY w WIERZBINKU
Za zgodność z oryginałem stwierdzam
Z up. WÓJTA
Wierzbinek, dn. 05.08.2021r.
Magdalena Janiak
Sekretarz Gminy

8. szczegółowych zasad i warunków scalania i podziału nieruchomości objętych planem miejscowym;
9. szczegółowych warunków zagospodarowania terenów oraz ograniczeń w ich użytkowaniu, w tym zakazu zabudowy;
10. zasad modernizacji, rozbudowy i budowy systemów komunikacji i infrastruktury technicznej;
11. sposobów i terminów tymczasowego zagospodarowania, urządzania i użytkowania terenów;
12. zasad rehabilitacji istniejącej zabudowy i infrastruktury technicznej, a także obszarów wymagających przekształceń;
13. zasad wyposażenia terenów rekreacyjno – wypoczynkowych w urządzenia techniczne i budowlane;
14. stawek procentowych, na podstawie których ustala się opłatę, o której mowa w art. 36 ust. 4 ustawy o planowaniu i zagospodarowaniu przestrzennym.

**§ 4. 1.** Następujące oznaczenia graficzne na rysunku planu są ustaleniami planu:
1) granica planu miejscowego;
2) symbole terenów;
3) linie rozgraniczające tereny o różnym przeznaczeniu ściśle określone;
4) nieprzekraczalne linie zabudowy.

2. Pozostałe oznaczenia graficzne pełnią funkcję informacyjną.

**§ 5.** Ilekroć w przepisach niniejszej uchwały jest mowa o:
1. **budowli służącej reklamie** - należy przez to rozumieć wolnostojący trwale związany z gruntem obiekt reklamowy, który nie jest budynkiem w rozumieniu ustawy Prawo budowlane;
2. **dachu płaskim** - dach o nachyleniu połaci od 0° do 15°;
3. **froncie działki** - należy przez to rozumieć tą granicę działki budowlanej, która przylega do drogi, z której następuje wjazd i wejście na działkę;
4. **klasie drogi** - rozumie się przez to przyporządkowanie drodze odpowiednich parametrów technicznych, wynikających z cech funkcjonalnych;
5. **liczbie kondygnacji** - należy przez to rozumieć liczbę kondygnacji nadziemnych budynku;
6. **nieprzekraczalnej linii zabudowy** - należy przez to rozumieć linię wyznaczoną na rysunku planu, poza którą nie wolno wprowadzać nowej zabudowy. Dopuszcza się przekroczenie tej linii przez gzymsy, okapy, balkony, schody zewnętrzne, jednak nie więcej niż 0,9 m;
7. **obiektach i urządzeniach infrastruktury technicznej** - należy przez to rozumieć podziemną i nadziemną infrastrukturę techniczną, która służy odprowadzaniu ścieków, dostarczaniu wody, ciepła, energii elektrycznej, gazu a także stacje transformatorowe, obiekty przepompowni ścieków, urządzenia melioracji, zorganizowane miejsca zbiórki segregowanych odpadów komunalnych;
8. **przepisach odrębnych** - należy przez to rozumieć obowiązujące w trakcie realizacji planu przepisy ustaw wraz z aktami wykonawczymi;
9. **przeznaczeniu podstawowym** – należy przez to rozumieć dominujący (główny) sposób zagospodarowania terenu;
10. **przeznaczeniu uzupełniającym** – należy przez to rozumieć możliwy sposób zagospodarowania terenu po spełnieniu wymagań określonych w planie, stanowiący uzupełnienie lub wzbogacenie przeznaczenia podstawowego;

URZĄD GMINY w WIERZBINKU
Za zgodność z oryginałem stwierdzam
Z up. WÓJTA
Wierzbinek, dn. 07.05.2021 r.
Magdalena Janiak
Sekretarz Gminy

11. **symbolu przeznaczenia** - należy przez to rozumieć literowe oznaczenie poszczególnych terenów, określające ich przeznaczenie podstawowe lub przeznaczenie podstawowe i uzupełniające;
12. **numerze terenu** – należy przez to rozumieć cyfrowe oznaczenie terenu wydzielonego spośród terenów o tym samym przeznaczeniu, dla którego obowiązują ustalenia ogólne dla terenu o tym samym symbolu literowym przeznaczenia i dodatkowe ustalenia szczególne;
13. **terenie** – należy przez to rozumieć obszar, wyznaczony liniami rozgraniczającymi oraz określony symbolem lub symbolem i numerem;
14. **usługach nieuciążliwych** - należy przez to rozumieć usługi, które nie należą do przedsięwzięć mogących znacząco oddziaływać na środowisko w rozumieniu przepisów odrębnych, a także nie mogą powodować przekroczenia standardów jakości środowiska określonych przepisami odrębnymi, poza terenem, do którego inwestor posiada tytuł prawny;
15. **pasie technologicznym** - należy przez to rozumieć, określony w planie obszar, związany z przebiegiem napowietrznej lub podziemnej instalacji i jej eksploatację, w granicach którego zamyka się jej ponadnormatywne oddziaływanie.

## *DZIAŁ II. USTALENIA OGÓLNE*

### Rozdział 2
### Ustalenia dotyczące przeznaczenia terenów objętych ustaleniami planu

**§ 6.** Teren opracowania planu stanowią obszary oznaczone symbolami literowymi o łącznej powierzchni 368,50ha.
Dla obszaru objętego niniejszą uchwałą, ustala się następujące przeznaczenia poszczególnych terenów, przyporządkowując im wskazane obok symbole przeznaczenia:

1. **MW** - teren zabudowy mieszkaniowej wielorodzinnej,
2. **MW/U** - teren zabudowy mieszkaniowej wielorodzinnej z dopuszczeniem usług nieuciążliwych,
3. **MN** - teren zabudowy mieszkaniowej jednorodzinnej,
4. **MN/U** - teren zabudowy mieszkaniowej jednorodzinnej z dopuszczeniem usług nieuciążliwych,
5. **RM** - teren zabudowy zagrodowej,
6. **RM/U** - teren zabudowy zagrodowej z dopuszczeniem usług,
7. **U** - teren zabudowy usług,
8. **U/MN** - teren zabudowy usług nieuciążliwych z dopuszczeniem zabudowy mieszkaniowej jednorodzinnej,
9. **U/MW** - teren zabudowy usług nieuciążliwych z dopuszczeniem zabudowy mieszkaniowej wielorodzinnej,
10. **UP** - teren zabudowy usług publicznych,
11. **UK** - teren zabudowy usług kultu religijnego,
12. **UO** - teren zabudowy usług oświaty,
13. **UZ** - teren zabudowy usług zdrowia,
14. **US** - tereny sportu i rekreacji,
15. **US/ML** - tereny sportu i rekreacji – teren zabudowy rekreacyjnej,
16. **ZP** - teren zieleni urządzonej,
17. **RZ** - teren trwałych użytków zielonych,

URZĄD GMINY w WIERZBINKU
Za zgodność z oryginałem stwierdzam
Z up. WÓJTA
Wierzbinek, dn. 09.08.2021r
Magdalena Janiak
Sekretarz Gminy

18. **ZL** - teren lasów,
19. **ZC** - teren cmentarzy,
20. **R** - teren rolniczy,
21. **Rs** - teren rolniczy - sady i ogrody,
22. **WS** - teren wód powierzchniowych śródlądowych,
23. **KDG** - teren dróg publicznych – droga klasy głównej,
24. **KDZ** - teren dróg publicznych – droga klasy zbiorczej,
25. **KDL** - teren dróg publicznych - droga klasy lokalnej,
26. **KDd** - teren dróg publicznych - droga klasy dojazdowej,
27. **KP** - teren dróg publicznych - parkingi,
28. **Kpj** - teren dróg publicznych pieszo - jezdnych,
29. **KDW** - teren dróg wewnętrznych
30. **W** - tereny infrastruktury technicznej - stacja wodociągowa,
31. **Wstr** - tereny infrastruktury technicznej - ujęcie wody wraz ze strefą ochronną
32. **K** - tereny infrastruktury technicznej - oczyszczalnia ścieków bytowych,
33. **G** - tereny infrastruktury technicznej - gazownictwo.

## Rozdział 3
## Ustalenia dotyczące zasad ochrony i kształtowania ładu przestrzennego

**§ 7.** 1. Forma budowanych lub przebudowywanych budynków musi być zharmonizowana z obiektami istniejącymi na terenie objętym planem i odpowiadać funkcji obiektów.
2. Budowle i urządzenia służące reklamie można lokalizować na terenie oznaczonym symbolem przeznaczenia MN/U, U/MN, U, RM.
3. Zakaz lokalizacji budowli służących reklamie i reklam na terenie dróg publicznych.
4. Ustala się zakaz lokalizacji obiektów wysokich i wysokościowych w rozumieniu Prawa Budowlanego za wyjątkiem lokalizacji stacji bazowych telefonii komórkowej na terenach oznaczonych symbolami przeznaczenia U/MN.
5. Dopuszcza się lokalizowanie wolnostojących budynków garażowych i gospodarczych, o ile ustalenia szczegółowe nie stanowią inaczej, przy granicy sąsiedniej działki budowlanej lub w odległości 1,5m od granicy sąsiedniej działki budowlanej.
6. Utrzymuje się istniejącą zabudowę nie spełniającą ustaleń szczegółowych planu z dopuszczeniem jej remontu i przebudowy.

## Rozdział 4
## Ustalenia dotyczące zasad ochrony środowiska, przyrody i krajobrazu kulturowego

**§ 8.** 1. W granicach planu znajdują się dwa ujęcia wody: w miejscowości Chlebowo oznaczone symbolem przeznaczenia dWstr oraz w miejscowości Zakrzewek oznaczone symbolem przeznaczenia hWstr.
Obiekty ujęć wody są ogrodzone i zabezpieczone przed dostępem osób niepowołanych.
Strefy ochronne są wyznaczone w oparciu o pozwolenia wodnoprawne – dla Chlebowa wydane przez Starostę Konińskiego decyzją z dnia 02.11.2004r., a dla Zakrzewka przez Urząd Wojewódzki w Koninie, decyzją z dnia 22.02.1993r.
Zasady zagospodarowania zawarte w § 22 pkt. 22 oraz § 26 pkt. 8.
2. Obszar zmienianego planu znajduje się w granicach głównego zbiornika wód podziemnych GZWP - nr 151 Turek – Konin - Koło.

URZĄD GMINY w WIERZBINKU
Za zgodność z oryginałem stwierdzam
Wierzbinek, dn. 05.08.2021 r.
Z up. WÓJTA
Magdalena Janiak
Sekretarz Gminy

**§ 9.** Działalność prowadzona na terenach objętych planem nie może powodować przekroczenia standardów jakości środowiska poza terenem, do którego inwestor posiada tytuł prawny.

1. Ustala się następujące warunki postępowania z odpadami:
   Gospodarka odpadami ma się odbywać zgodnie z przepisami odrębnymi.
2. Wprowadza się całkowity zakaz:
   1) składowania jakichkolwiek odpadów ze szczególnym uwzględnieniem odpadów niebezpiecznych;
   2) odprowadzania nieczystości ciekłych bezpośrednio do gruntu i cieków wodnych.
3. Ustala się ochronę wód powierzchniowych i podziemnych z zachowaniem wymogów wynikających z przepisów prawa.
4. Zbędne masy ziemi powstające w czasie realizacji inwestycji należy wykorzystać do nowego ukształtowania terenu w granicy działki własnej bądź sąsiednich lub składować zgodnie ze wskazaniem administracji gminnej.
5. Działalność usługowa nie może powodować przekroczenia standardów jakości środowiska określonych przepisami odrębnymi, poza terenem, do którego inwestor posiada tytuł prawny (nie dotyczy inwestycji celu publicznego z zakresu łączności publicznej).
6. Ustala się ochronę przed zanieczyszczeniem powietrza poprzez:
   1) nakaz eksploatacji instalacji powodujących wprowadzania gazów lub pyłów do powietrza, w sposób nie przekraczający standardów jakości środowiska poza terenem, do którego prowadzący instalację ma tytuł prawny;
   2) nakaz zachowania istniejących oraz wprowadzania nowych pasów zieleni wzdłuż dróg publicznych.
7. Ochrona wód musi być realizowana przez maksymalne ograniczenie zrzutów zanieczyszczeń (szczególnie substancji biogennych, organicznych i toksycznych) do gruntu i do wód powierzchniowych.
8. W przypadku wystąpienia hałasu ponadnormatywnego na terenach podlegających ochronie akustycznej, należy zastosować środki techniczne, technologiczne lub organizacyjne ograniczające emisję hałasu co najmniej do poziomów dopuszczalnych.

   Określenie dopuszczalnych poziomów hałasu zgodnie z przepisami odrębnymi:

   1) dla terenów oznaczonych symbolem MN poziom hałasu nie może przekraczać poziomu hałasu dopuszczalnego dla terenu zabudowy mieszkaniowej jednorodzinnej;
   2) dla terenów oznaczonych symbolem MW, MW/U poziom hałasu nie może przekraczać poziomu hałasu dopuszczalnego dla terenu zabudowy mieszkaniowej wielorodzinnej i zamieszkania zbiorowego;
   3) dla terenów oznaczonych symbolem MN/U, U/MN, U/MW, UZ poziom hałasu nie może przekraczać poziomu hałasu dopuszczalnego dla terenu mieszkaniowo – usługowego;
   4) dla terenów oznaczonych symbolem UO poziom hałasu nie może przekraczać poziomu hałasu dopuszczalnego dla terenu zabudowy związanej ze stałym lub czasowym przebywaniem dzieci i młodzieży;
   5) dla terenów oznaczonych symbolem RM poziom hałasu nie może przekraczać poziomu hałasu dopuszczalnego dla terenu zabudowy zagrodowej;
   6) dla terenów oznaczonych symbolem US, US/ML poziom hałasu nie może przekraczać poziomu hałasu dopuszczalnego dla terenów rekreacyjno – wypoczynkowych.

9. Ustala się strefę ochronną wokół cmentarza o zasięgu 50 metrów, w której zakazuje się lokalizowania pomieszczeń mieszkalnych, zakładów produkujących żywność oraz

URZĄD GMINY W WIERZBINKU
za zgodność z oryginałem stwierdzam
Z up. WÓJTA
Wierzbinek, dn. 05.08.2021 r.
Magdalena Janiak
Sekretarz Gminy

usług związanych ze zbiorowym żywieniem.

## Rozdział 5
## Zasady ochrony dziedzictwa kulturowego i zabytków oraz dóbr kultury współczesnej

**§ 10.** 1. Na obszarze objętym planem znajdują się „strefy ochrony stanowisk archeologicznych", będące pod ochroną konserwatorską.

2. Dla ochrony archeologicznego dziedzictwa kulturowego, na obszarach występowania stanowisk archeologicznych, w strefie ich ochrony oraz na obszarach objętych ochroną konserwatorską lub w bliskim ich sąsiedztwie, podczas inwestycji związanych z robotami ziemnymi, wymagane jest prowadzenie prac archeologicznych w zakresie uzgodnionym pozwoleniem na badania archeologiczne konserwatora zabytków – przed uzyskaniem pozwolenia na budowę.

3. Dla ochrony archeologicznego dziedzictwa kulturowego ustala się w obrębie szerokopłaszczyznowego zadania inwestycyjnego, obowiązek przeprowadzenia:
   1) rozpoznawczych badań powierzchniowo – sondażowych,
   2) ratowniczych badań wykopaliskowych wyprzedających inwestycję na wytypowanych stanowiskach archeologicznych,
   3) badań archeologicznych na nowych obiektach archeologicznych,
   4) stałego nadzoru archeologicznego podczas odhumusowania terenu.

   Wszystkie prace archeologiczne muszą być uzgodnione pozwoleniem konserwatora zabytków przed uzyskaniem pozwolenia na budowę lub przed rozpoczęciem prac ziemnych.

4. Na obszarze objętym opracowaniem usytuowane są niżej wymienione obiekty o walorach zabytkowych, podlegające ochronie konserwatorskiej:

**Sadlno:**

a) Zespół kościoła parafialnego p.w. św. Mikołaja bpa:
- -kościół, mur., 1856-1860, rozbud. 1865, remont l. 90 XX,
  Rej. Zab.: A-497/238 z dn. 23 lutego 1994r.
- -ogrodzenie z bramą, mur., 2 poł. XIX.

b) Zespół cmentarza parafialnego rzymskokatolickiego
- -cmentarz, poł. XIX, czynny
  Rej. Zab.: A-520/261 z dn. 29 sierpnia 1995r.
- -kaplica p.w. św. Wojciecha B.M., mur., 1 poł. XX,
- -kaplica grobowa rodziny Mokrzyckich, mur., 2 poł. XIX,
- -ogrodzenie z bramą, mur., 2 poł. XIX.

c) Dom nr 12, mur., 1930.

d) Dom nr 20, mur., 1930.

**2) Wierzbinek:**

a) Zespół dworski, wł. UG:
- -dwór, mur., k. XIX, remont 1972, 1998,
  Rej. Zab.: A-417/159 z dn. 12 kwietnia 1989r.
- -park krajobrazowy, k. XIX,
  Rej. Zab.: A-417/159 z dn. 12 kwietnia 1989r.

b) Zespół folwarczny
- -obora, ob. budynek gospodarczy, mur., XIX/XX,
  Rej. Zab.: A-417/159 z dn. 12 kwietnia 1989r.
- -źrebiarnia, ob. budynek handlowo-usługowy, mur., XIX/XX,
  Rej. Zab.: A-417/159 z dn. 12 kwietnia 1989r.
- -stodoła I, ob. magazyn nawozów, mur., ok. 1907,
  Rej. Zab.: A-417/159 z dn. 12 kwietnia 1989r.

URZĄD GMINY w WIERZBINKU
Za zgodność z oryginałem stwierdzam
Z up. WÓJTA
Wierzbinek, dn. 25.08.2021 r.
Magdalena Jarząb
Sekretarz Gminy

-stodoła II, ob. magazyn nawozów, mur., ok. 1907,
Rej. Zab.: A-417/159 z dn. 12 kwietnia 1989r.
-spichlerz, mur., 1898,
Rej. Zab.: A-417/159 z dn. 12 kwietnia 1989r.
-brama, mur., XIX/XX,
Rej. Zab.: A-417/159 z dn. 12 kwietnia 1989r.

**3) Ziemięcin:**

a) Synagoga, ob. dom nr 28, mur., 2 poł. XIX,
Rej. Zab.: A-417/157 z dn. 12 kwietnia 1989r.

5. Zalecenia konserwatorskie w obrębie strefy konserwatorskiej:
   1) zachowanie historycznego rozplanowania,
   2) zachowanie historycznej parcelacji, zgodnie z niepodzielnością zespołów,
   3) zachowanie zabytkowej zabudowy,
   4) zachowanie zabytkowej zieleni,
   5) zharmonizowanie nowych obiektów z zabytkowym otoczeniem w zakresie lokalizacji, skali i formy architektonicznej,
   6) zharmonizowanie nawierzchni alejek z zabytkowym sąsiedztwem.

## Rozdział 6
## Ustalenia dotyczące wymagań wynikających z potrzeb kształtowania przestrzeni publicznych

**§ 11.** Na obszarze planu ustala się następujące tereny przestrzeni publicznych oznaczone symbolami: d1ZP, d2ZP, d3ZP, d4ZP.

Zasady zagospodarowania przestrzeni publicznych zawarte w ustaleniach szczegółowych § 22 pkt. 18.

## Rozdział 7
## Ustalenia dotyczące sposobu zagospodarowania terenów i obiektów podlegających ochronie, ustalonych na podstawie odrębnych przepisów, w tym terenów górniczych, a także narażonych na niebezpieczeństwo powodzi oraz zagrożonych osuwaniem się mas ziemnych

**§ 12.** 1. Teren objęty opracowaniem, w całości znajduje się w granicach:
   1) terenu górniczego „Tomisławice" koncesja Nr 2/2008 z dnia 06.02.2008r. udzielona przez Ministra Środowiska;
   2) oraz w części terenu górniczego „Lubstów" koncesja Nr 221/93 z dnia 29.12.1993r. udzielona przez Ministra Ochrony Środowiska i Zasobów Naturalnych.
2. Na obszarze objętym planem nie występują tereny narażone na niebezpieczeństwo powodzi oraz zagrożonych osuwaniem się mas ziemnych.

## Rozdział 8
## Szczególne zasady i warunki scalania i podziału nieruchomości objętych planem miejscowym

**§ 13.** 1. Zasad i warunków scalania nieruchomości nie ustala się.
2. O ile ustalenia szczegółowe nie stanowią inaczej, dopuszcza się podziały terenu celem utworzenia działek budowlanych.
3. Najmniejsza powierzchnia działki budowlanej wynosi 600m$^2$.
4. Dla celów lokalizacji urządzeń infrastruktury technicznej dopuszcza się wydzielanie działek o powierzchni mniejszej niż 600m$^2$.

URZĄD GMINY W WIERZBINKU
Za zgodność z oryginałem stwierdzam
Z up. WÓJTA
Wierzbinek, dn. 05.08.2021 r.
(podpis)
Magdalena Janiak
Sekretarz Gminy

5. Minimalna szerokość frontu działki budowlanej – 18m.
6. Wydzielenie działki budowlanej dla zabudowy musi umożliwiać właściwe zagospodarowanie terenu, w szczególności dotyczy to:
   1)dostępu do drogi publicznej zgodnie z ustaleniami planu;
   2)dojść i dojazdów;
   3)miejsc parkingowych dla pojazdów;
   4)właściwego gromadzenia odpadów;
   5)przyłączenia do sieci infrastruktury technicznej.

## Rozdział 9
## Ustalenia dotyczące zasad modernizacji, rozbudowy i budowy systemów komunikacji i infrastruktury technicznej

**§ 14.** Na terenach objętych planem ustala się następujące zasady obsługi w zakresie infrastruktury:

1. Budowle i budynki muszą być podłączone do sieci elektroenergetycznej oraz posiadać przyłącza, umożliwiające pobór energii elektrycznej w stopniu wystarczającym dla obsługi funkcji i sposobu zagospodarowania działki.
2. Budynki muszą być podłączone do sieci wodociągowej i posiadać przyłącze wodociągowe, umożliwiające pobór wody zgodny z funkcją oraz sposobem zagospodarowania i zabudowy działki.
3. Ustalenia w zakresie gospodarki ściekowej:
   1) Wszelkie budynki mieszkaniowe i usługowe muszą być podłączone do sieci kanalizacyjnej lub do przydomowych oczyszczalni ścieków.
   2) Dopuszcza się tymczasowo do czasu wybudowania kanalizacji sanitarnej gromadzenie ścieków bytowych w szczelnych zbiornikach bezodpływowych z zapewnieniem ich wywozu przez koncesjonowanego przewoźnika.
   3) Zakazuje się odprowadzania nie oczyszczonych ścieków do wód powierzchniowych, gruntowych i gruntu.
   4) Budynki muszą posiadać przyłącza umożliwiające odprowadzanie ścieków komunalnych, wód opadowych i roztopowych w stopniu wystarczającym dla obsługi funkcji oraz sposobu zagospodarowania i zabudowy.
   5) Dopuszcza się retencjonowanie wód opadowych i roztopowych na terenie własnym inwestora i wykorzystanie ich do nawadniania terenów zieleni.
   6) Wody opadowe i roztopowe z powierzchni dachów oraz terenów zielonych mogą być odprowadzane w sposób niezorganizowany do ziemi w granicach terenu, do którego inwestor posiada tytuł prawny.
   7) Wody opadowe i roztopowe z zanieczyszczonych powierzchni szczelnych, w tym z parkingów, przy wprowadzaniu do wód lub do ziemi w przypadkach określonych przepisami odrębnymi należy oczyścić do jakości wymaganych tymi przepisami.
   8) Zakaz lokalizacji składowisk odpadów i zakładów utylizacji.
4. Wszelkie budynki mieszkalne mają posiadać zbiorcze lub indywidualne źródła dostarczania ciepła w stopniu wystarczającym dla prawidłowego użytkowania zgodnego z funkcją.
5. Nakazuje się stosowanie do celów grzewczych i technologicznych paliw charakteryzujących się najniższymi wskaźnikami emisyjnymi oraz urządzeń do ich spalania o wysokim stopniu sprawności.
6. Dopuszcza się realizację urządzeń technicznych związanych z funkcjonowaniem infrastruktury technicznej.

URZĄD GMINY w WIERZBINKU
Za zgodność z oryginałem stwierdzam
Z up. WÓJTA
Wierzbinek, dn. 25.08.2021
Magdalena Tamiak
Sekretarz Gminy

7. Dopuszcza się przebudowę istniejących sieci uzbrojenia technicznego kolidujących z planowanym zainwestowaniem, na warunkach określonych przez administratora sieci.
8. Realizacja układu komunikacyjnego ma obejmować kompleksową realizację uzbrojenia technicznego.
9. W zakresie zaopatrzenia w energię elektryczną przyjmuje się następujące ustalenia:
   1) Zezwala się w trakcie realizacji planu na całym obszarze opracowania na lokalizację zadań dla realizacji inwestycji celu publicznego infrastruktury technicznej i wydzielanie terenu dla ich potrzeb w rozumieniu ustawy o gospodarce nieruchomościami i ustawy o planowaniu i zagospodarowaniu przestrzennym. Zasilanie w energię elektryczną odbywać się będzie z istniejącej sieci elektroenergetycznej. Na terenie gdzie wystąpi zwiększone zapotrzebowanie w zakresie zasilania w energię elektryczną, a zasilanie z istniejącej sieci nie będzie możliwe, dopuszcza się budowę sieci zasilających średniego napięcia oraz niskiego napięcia odpowiednio do zbilansowanych potrzeb i zgodnie z warunkami wydanymi przez przedsiębiorstwo energetyczne. Określenie ostatecznej rozbudowy sieci będzie możliwe po określeniu zapotrzebowania na moc. W przypadku konieczności budowy stacji transformatorowej na terenie objętym niniejszym planem, przedsiębiorstwo energetyczne wskaże miejsca pod jej budowę. Jeżeli przedsiębiorstwo energetyczne nie będzie mogło pozyskać wskazanego gruntu dla potrzeb budowy stacji transformatorowej, nowe miejsce wskaże Urząd Gminy w Wierzbinku.
   2) Dopuszcza się przebudowę sieci elektroenergetycznych z kolidującym planowanym zagospodarowaniem terenu. Sposób i warunki przebudowy sieci elektroenergetycznej określi operator sieci.
   3) Dla istniejących napowietrznych linii elektroenergetycznych ustala się pasy technologiczne:
      a) 0,4kV wynosi 3m od rzutu poziomego skrajnego przewodu linii,
      b) 15kV wynosi 5m od rzutu poziomego skrajnego przewodu linii,

      w granicach których zamyka się ponadnormatywne oddziaływanie linii w zakresie emisji pola elektromagnetycznego i hałasu.
   4) W pasie technologicznym ustala się zakaz lokalizacji wszelkich budynków, budowli takich jak maszty oraz zieleni wysokiej.
   5) Wszystkie istniejące na obszarze urządzenia elektroenergetyczne należy wkomponować w projektowane zagospodarowanie przedmiotowego terenu, zachowując bezpieczne odległości zgodnie z obowiązującymi normami i przepisami.
   6) Dla usytuowania urządzeń elektroenergetycznych nie jest wymagane zachowanie linii zabudowy.
10. W zakresie zaopatrzenia w gaz:
   1) Przez przedmiotowy teren nie przebiega przesyłowa sieć gazowa wysokiego ciśnienia.
   2) W przypadku pojawienia się zapotrzebowania na gaz wysokiego ciśnienia przez potencjalnego klienta, warunki odbioru gazu będą uzgadniane pomiędzy stronami i będą zależały od szczegółowych warunków technicznych ekonomicznych uzasadniających rozbudowę sieci przesyłowej. Równocześnie techniczne warunki rozwoju systemu przesyłowego określane są przez operatora gazociągu w zależności od zgłoszeń zapotrzebowania na gaz przez potencjalnych klientów.
   3) Zaopatrzenie w gaz ziemny ustala się z sieci gazociągów, średniego i niskiego ciśnienia zgodnie z obowiązującym Prawem Energetycznym po każdorazowym uzgodnieniu z operatorem systemu dystrybucyjnego.

URZĄD GMINY W WIERZBINKU
Za zgodność z oryginałem stwierdzam
Z up. WÓJTA
Wierzbinek, dn. 05.08.2021 r. (podpis)
Magdalena Janiak
Sekretarz Gminy

i będzie zależało od szczegółowych warunków technicznych i ekonomicznych uzasadniających rozbudowę sieci gazowej.

4) Prowadzenie gazociągów w pasach drogowych tylko w uzasadnionych technicznie przypadkach.
5) Dopuszcza się stawiania stacji gazowych związanych z budową sieci gazu ziemnego i wydzielenia terenu dla potrzeb ich budowy bez konieczności opracowywania zmian planu.
6) Należy zachować strefy kontrolowane dla gazociągów układanych w ziemi lub nad ziemią zgodnie z przepisami odrębnymi.

11. Ciągi infrastruktury mogą być prowadzone na wszystkich terenach objętych planem za zgodą właściciela lub zarządcy terenu.
12. W przypadku realizacji sieci uzbrojenia technicznego poza liniami rozgraniczającymi dróg, należy je prowadzić równolegle do linii zabudowy lub granic działek.
13. Ustalenia w zakresie komunikacji:
    1) KDG:
        a) przeznaczenie podstawowe – teren dróg publicznych - droga klasy głównej,
        b) szerokość w liniach rozgraniczających zgodnie z rysunkiem planu,
        c) należy utrzymać istniejące granice pasa drogowego oraz przyjmować parametry techniczne właściwe dla drogi klasy G zgodne z wymogami przepisów odrębnych,
        d) infrastrukturę techniczną nie związaną z funkcjonowaniem drogi (jak: kanalizacja sanitarna, sieć wodociągowa, energetyczna, gazowa itp.) należy lokalizować wzdłuż drogi głównej poza pasem drogowym. Dopuszcza się lokalizację infrastruktury w pasie drogowym w terenach zabudowanych, gdy istniejąca zabudowa uniemożliwia lokalizację poza pasem drogowym,
        e) na terenach objętych planem ustala się ograniczoną bezpośrednią dostępność do drogi głównej. Dopuszcza się połączenia komunikacyjne poprzez istniejące zjazdy, a lokalizacja nowych zjazdów w uzasadnionych przypadkach wyłącznie przy uwzględnieniu ustaleń przepisów odrębnych. Przy podziale wtórnym działek należy uwzględnić zapewnienie dostępności do dróg publicznych za pomocą dróg wewnętrznych i istniejących zjazdów. Dopuszcza się zmianę lokalizacji tych zjazdów.
    2) KDZ:
        a) przeznaczenie podstawowe – teren dróg publicznych - droga klasy zbiorczej,
        b) szerokość w liniach rozgraniczających zgodnie z rysunkiem planu, adaptuje się w planie istniejące granice pasa drogowego. Infrastrukturę techniczną należy lokalizować poza pasem drogowym. Dopuszcza się lokalizację infrastruktury w pasie drogowym w terenach zabudowanych, gdy istniejąca zabudowa uniemożliwia lokalizację poza pasem drogowym.
    3) KDL:
        a) przeznaczenie podstawowe – teren dróg publicznych - droga klasy lokalnej,
        b) szerokość w liniach rozgraniczających zgodnie z rysunkiem planu,
        c) adaptuje się w planie istniejące drogi lokalne z zachowaniem granic pasa drogowego.
        d) infrastrukturę techniczną należy lokalizować poza pasem drogowym. Dopuszcza się lokalizację infrastruktury w pasie drogowym w terenach zabudowanych, gdy istniejąca zabudowa uniemożliwia lokalizację poza pasem drogowym.
    4) KDd
        a) przeznaczenie podstawowe - teren dróg publicznych - droga klasy dojazdowej,

URZĄD GMINY w WIERZBINKU
Za zgodność z oryginałem stwierdzam
Z up. WÓJTA
Wierzbinek, dn. 05.08.2021 r.
Magdalena Tanak
(podpis)
Sekretarz Gminy

b) szerokość w liniach rozgraniczających zgodnie z rysunkiem planu,
c) dopuszcza się lokalizację sieci infrastruktury technicznej pod warunkiem uzgodnienia z zarządcą drogi.

5) KDW:
a) przeznaczenie podstawowe - teren dróg wewnętrznych,
b) szerokość w liniach rozgraniczających nie mniej niż 4,5m,
c) dopuszcza się lokalizację sieci infrastruktury technicznej pod warunkiem uzgodnienia z zarządcą drogi.

6) Kpj:
a) przeznaczenie podstawowe - teren dróg publicznych pieszo - jezdnych,
b) szerokość w liniach rozgraniczających zgodnie z rysunkiem planu,
c) należy ograniczyć bezpośredni dostęp z terenów Kpj do drogi głównej. Włączenia ciągów pieszo-jezdnych do drogi wojewódzkiej przy uwzględnieniu ustaleń § 14 ust. 13,
d) dopuszcza się lokalizację sieci infrastruktury technicznej pod warunkiem uzgodnienia z zarządcą drogi.

14. Adaptuje się w planie istniejące budynki i urządzenia infrastruktury technicznej, w tym m. in. stacje transformatorowe, stacje redukcji gazu, przepompownie, itp., które zlokalizowane są pomiędzy linią rozgraniczającą pasa drogowego a nieprzekraczalną linią zabudowy.
15. Przy sytuowaniu budynków na działce należy zachować warunki określone w przepisach odrębnych.
16. Obowiązują gabaryty i wskaźniki intensywności zabudowy określone w ustaleniach szczegółowych.
17. Przy realizacji nowego zainwestowania należy stosować rozwiązania projektowe dostosowane dla osób niepełnosprawnych.
18. Ustalenia w zakresie melioracji:
1) na terenie objętym planem występują urządzenia melioracyjne oraz śródlądowe wody powierzchniowe – rzeka Pichna;
2) urządzenia melioracyjne (rowy oraz drenowania) występują w miejscowościach: Wierzbinek, Ziemięcin i Sadlno;
3) realizacja inwestycji, mogących mieć wpływ na śródlądowe wody powierzchniowe winna być uzgadniana z administratorem;
4) wszelkie inwestycje planowane na obszarach, na których znajdują się urządzenia melioracyjne winne być realizowane w taki sposób, aby nie zakłócić ich funkcjonowania, a w przypadku uszkodzenia urządzeń drenarskich, sposób ich naprawy uzgodnić z administratorem;
5) wzdłuż rowów należy zapewnić dojazdy niezbędne dla ich utrzymania;
6) zakazuje się stawiania ogrodzeń w odległości mniejszej niż 1,50m od linii brzegowej rowów melioracyjnych.

**§ 15.** Na terenie objętym planem, ustala się następujące warunki zaspokojenia potrzeb parkingowych - o ile ustalenia szczegółowe nie wskazują inaczej:

1. Potrzeby parkingowe dla istniejących i projektowanych inwestycji, należy realizować na nieruchomości własnej inwestora.
2. Dla zabudowy mieszkaniowej jednorodzinnej - należy zapewnić min. 2 miejsca parkingowe na 1 budynek mieszkalny jednorodzinny.
3. Dla zabudowy mieszkaniowej wielorodzinnej - należy zapewnić min. 1 miejsce parkingowe na jeden lokal mieszkalny.
4. Dla funkcji usługowych należy zapewnić minimalnie 1 miejsce parkingowe na 50 $m^2$ powierzchni użytkowej obiektu usługowego.
5. Dla zabudowy zagrodowej należy zapewnić minimum 2 miejsca parkingowe na jeden budynek mieszkalny oraz minimum 2 miejsca parkingowe dla pojazdów związanych z produkcją rolną.

URZĄD GMINY w WIERZBINKU
Za zgodność z oryginałem stwierdzam
Z up. WÓJTA
Wierzbinek, dn. 05.28.2024
Magdalena Janiak
Sekretarz Gminy

6. Dla funkcji sportu i rekreacji należy zapewnić minimalnie 1 miejsce parkingowe na 50 $m^2$ powierzchni obiektów sportowo - rekreacyjnych.
7. Dla zabudowy rekreacyjnej należy zapewnić min. 1 miejsce parkingowe na jeden budynek rekreacyjny.
8. Stanowiska parkingowe urządzone w garażu uznaje się za miejsca parkingowe.

## Rozdział 10
## Ustalenia dotyczące sposobów tymczasowego zagospodarowania, urządzania i użytkowania terenów

**§ 16.** Ustala się do czasu realizacji zagospodarowania terenu zgodnie z planem, dotychczasowe urządzenie i użytkowanie terenu.

## Rozdział 11
## Ustalenia dotyczące rehabilitacji istniejącej zabudowy i infrastruktury technicznej, a także obszarów wymagających przekształceń

**§ 17.** Ustala się zakaz ustawiania tymczasowej zabudowy w postaci barakowozów i innych tego typu obiektów oraz obowiązek usunięcia już istniejących a wykorzystywanych jako letniskowe pomieszczenia mieszkalne.

## Rozdział 12
## Ogólne warunki zagospodarowania terenu dla ukształtowania przestrzeni wizualnej

**§ 18.** 1. Na terenach objętych planem obowiązują dla obiektów budowlanych:
1) dachy pokryte dachówką, materiałem dachówkopodobnym, blachą lub gontem, dwu lub wielospadowe, o kącie nachylenia 15°-45°, w kolorze czerwonym, szarym lub brązowym, w uzasadnionych przypadkach dopuszcza się dachy płaskie;
2) elewacje budynków tynkowane w kolorach pastelowych lub z cegły, drewna albo kamienia z wyjątkiem okładzin z tworzyw sztucznych;
3) linie zabudowy – nieprzekraczalne – wg rysunku planu.

## DZIAŁ III. USTALENIA SZCZEGÓŁOWE

W celu identyfikacji funkcji terenu wprowadzono literowe oznaczenia dla poszczególnych obrębów geodezyjnych:

a - Sadlno

b - Kazubek

c - Ziemięcin

d - Chlebowo

e - Synogać

f - Łysek

g - Gaj

h - Zakrzewek

i - Nykiel

URZĄD GMINY w WIERZBINKU
Za zgodność z oryginałem stwierdzam
Wierzbinek, dn. 25.08.2021 r.
(podpis)
Magdalena Janiak
Sekretarz Gminy

6. **Dla terenów oznaczonych symbolami h6US/ML, h7US/ML, h8US/ML, h9US/ML, h10US/ML, h11US/ML – pow. 6,50ha (obręb geodezyjny Zakrzewek)** ustala się:

6.1. Przeznaczenie terenu:

1) podstawowe – teren sportu i rekreacji – teren zabudowy rekreacyjnej

2) uzupełniające:
a)zabudowa garażowa i gospodarcza,
b)sieci, obiekty i urządzenia infrastruktury technicznej,
c)obiekty małej architektury,
d)zieleń urządzona,
e)dojścia, dojazdy, drogi wewnętrzne, miejsca parkingowe.

6.2. Warunki zabudowy i zagospodarowania terenu oraz zasady ochrony i kształtowania ładu przestrzennego:

| | RODZAJ USTALENIA | WARTOŚĆ LICZBOWA USTALENIA |
|---|---|---|
| A | B | C |
| 1 | Minimalny wskaźnik intensywności zabudowy | 0,1 |
| 2 | Maksymalny wskaźnik intensywności zabudowy | 0,6 |
| 3 | Minimalna powierzchnia biologicznie czynna [% powierzchni działki] | 50 |
| 4 | Maksymalna powierzchnia zabudowy [% powierzchni działki] | 30 |
| 5 | Maksymalna wysokość zabudowy rekreacyjnej [m] | 9 |
| 6 | Ilość kondygnacji nadziemnych zabudowy rekreacyjnej | 2 |
| 7 | Zabudowa garażowa i gospodarcza jednokondygnacyjna o wysokości [m] | 6 |
| 8 | Dachy pokryte dachówką, materiałem dachówkopodobnym lub blachą, płaskie lub skośne, o kącie nachylenia | 30-45 stopni |

6.3. Szczegółowe warunki zagospodarowania terenu oraz ograniczenia w użytkowaniu:

1) na jednej działce budowlanej można zrealizować jeden budynek rekreacyjny oraz jeden budynek garażowy i jeden budynek gospodarczy;

2) nieprzekraczalne linie zabudowy zgodnie z rysunkiem planu;

3) ustala się zagospodarowanie terenów biologicznie czynnych zielenią komponowaną.

6.4. Zasady obsługi terenu w zakresie infrastruktury technicznej:
Zgodnie z rozdz. 9 niniejszej uchwały.

6.5. Zasady obsługi terenu w zakresie komunikacji:

1) dojazd do terenu dopuszcza się od strony drogi lokalnej, dojazdowej oraz dróg pieszo – jezdnych i wewnętrznych;

2) ilość miejsc parkingowych zgodnie z §15.

7. **Dla terenu oznaczonego symbolem hW – pow. 0,06ha (obręb geodezyjny Zakrzewek)** ustala się:

7.1. Przeznaczenie terenu: teren infrastruktury technicznej –stacja wodociągowa.

7.2. Warunki zabudowy i zagospodarowania terenu oraz zasady ochrony i kształtowania ładu przestrzennego:
1) minimalny wskaźnik intensywności zabudowy - 0,1,

URZĄD GMINY w WIERZBINKU
Za zgodność z oryginałem stwierdzam
Wierzbinek, dn. 05.08.2024
Magdalena Janiak
Sekretarz Gminy

2) maksymalny wskaźnik intensywności zabudowy - 0,5,
3) minimalna powierzchnia biologicznie czynna – 50% pow. terenu,
4) maksymalna powierzchnia zabudowy – 50% powierzchni terenu,
5) maksymalna wysokość zabudowy do 8,00m,
6) dachy płaskie.

7.3. Szczegółowe warunki zagospodarowania terenu oraz ograniczenia w użytkowaniu:

Dopuszcza się lokalizowanie urządzeń i sieci infrastruktury technicznej..

7.4. Zasady obsługi terenu w zakresie infrastruktury technicznej:

Zgodnie z rozdz. 9 niniejszej uchwały.

7.5. Zasady obsługi terenu w zakresie komunikacji:

1) dojazd do terenu od strony drogi dojazdowej;

2) ilość miejsc parkingowych zgodnie z §15 .

**8. Dla terenu oznaczonego symbolem hWstr (obręb geodezyjny Zakrzewek)** ustala się:

8.1. Przeznaczenie terenu – teren infrastruktury technicznej – ujęcie wody wraz ze strefą ochronną.

8.2. Szczegółowe warunki zagospodarowania terenu oraz ograniczenia w użytkowaniu:

1) adaptuje się istniejące zagospodarowanie terenu ujęcia wody, z uwzględnieniem zabezpieczenia przed dostępem osób nieupoważnionych, poprzez utrzymanie ogrodzenia z kontrolowanym wjazdem na teren;

2) utrzymuje się teren ochrony bezpośredniej o promieniu 8,00m od obudowy studni;

3) zakaz jakiegokolwiek użytkowania nie związanego bezpośrednio z eksploatacją ujęcia;

4) dojazd do terenu od strony drogi dojazdowej.

**9. Dla terenów oznaczonych symbolami hWS – pow. 0,11ha (obręb geodezyjny Zakrzewek)** ustala się:

1. Przeznaczenie podstawowe – teren wód powierzchniowych śródlądowych (rowy melioracyjne).

2. Dopuszcza się możliwość przekrycia, przebudowy i skanalizowania rowów melioracyjnych szczegółowych na warunkach określonych przez ich zarządcę.

3. Wzdłuż rowów należy zapewnić dojazdy niezbędne dla ich utrzymania.

**10. Dla terenów oznaczonych symbolami h1ZL, h2ZL, h3ZL– pow. 2,80ha (obręb geodezyjny Zakrzewek)**

10.1. Ustala się:

1) przeznaczenie podstawowe: teren lasów;
2) przeznaczenie uzupełniające: sieci infrastruktury technicznej;
3) w granicach terenów ZL obowiązuje zakaz wznoszenia obiektów kubaturowych;
4) ustala się następujące zasady zagospodarowania terenu:
   a) należy zachować istniejący drzewostan,
   b) możliwe nowe nasadzenia.

10.2. Zasady dotyczące zagospodarowania terenu:

W planie utrzymuje się istniejące użytkowanie terenu lasów.

**11. Dla terenu oznaczonego na rysunku planu symbolem hRZ – pow. 0,32ha (obręb geodezyjny Zakrzewek)** ustala się:

1. Przeznaczenie terenu – teren trwałych użytków zielonych.

URZĄD GMINY w WIERZBINKU
Za zgodność z oryginałem stwierdzam
Z up. WÓJTA
Wierzbinek, dn. 25.01.2021
Magdalena Janiak
Sekretarz Gminy

2. W granicach terenów hRZ obowiązuje zakaz wznoszenia zabudowy kubaturowej.
3. Obsługa komunikacyjna z drogi lokalnej.

12. **Dla terenu oznaczonego symbolem hKP – pow. 0,07ha (obręb geodezyjny Zakrzewek)** ustala się:
12.1. Przeznaczenie terenu:
Teren dróg publicznych – parkingi.
12.2. Zasady dotyczące zagospodarowania terenu:
1) minimalna powierzchnia biologicznie czynna – 5% w granicach terenu,
2) nawierzchnia utwardzona,
3) zjazd na teren drogi publicznej zbiorczej, lokalnej lub dojazdowej,
4) odprowadzenie wód opadowych i roztopowych do czasu budowy sieci kanalizacyjnej, do gruntu poprzez separator i osadnik.

13. **Dla terenów oznaczonych symbolem KDL (obręb geodezyjny Zakrzewek)** ustala się:
13.1. Przeznaczenie terenu:
Teren dróg publicznych - droga klasy lokalnej (droga gminna).
13.2. Zasady dotyczące zagospodarowania terenu:
1) szerokość w liniach rozgraniczających zgodnie z rysunkiem planu.
2) parametry techniczne zgodne z § 14 ust. 13;

14. **Dla terenów oznaczonych symbolem KDd (obręb geodezyjny Zakrzewek)** ustala się:
14.1. Przeznaczenie terenu:
Teren dróg publicznych - droga klasy dojazdowej.
14.2. Zasady dotyczące zagospodarowania terenu:
1) szerokość w liniach rozgraniczających zgodnie z rysunkiem planu;
2) parametry techniczne zgodne z § 14 ust. 13;
3) jezdnie o nawierzchni utwardzonej.

15. **Dla terenów oznaczonych symbolami Kpj (obręb geodezyjny Zakrzewek)** ustala się:
15.1. Przeznaczenie terenu:
Teren dróg publicznych pieszo – jezdnych.
15.2. Zasady dotyczące zagospodarowania terenu:
1) szerokość w liniach rozgraniczających zgodnie z rysunkiem planu;
2) parametry techniczne zgodnie z §14 ust. 13;
3) jezdnie o nawierzchni utwardzonej.

16. **Dla terenów oznaczonych symbolem KDW (obręb geodezyjny Zakrzewek)** ustala się:
16.1. Przeznaczenie terenu:
Teren dróg wewnętrznych.
16.2. Zasady dotyczące zagospodarowania terenu:
1) szerokość w liniach rozgraniczających zgodnie z rysunkiem planu;
2) parametry techniczne zgodne z § 14 ust. 13.

URZĄD GMINY w WIERZBINKU
Za zgodność z oryginałem stwierdzam
Wierzbinek, dnia 25.08.2021 r.
(podpis)
Magdalena Janusik
Sekretarz Gminy

Przedsięwzięcie Wodociąg Ł Y S E K

Zadanie SUW - Stacja uzdatniania wody

Obiekt B r a n ż a  b u d o w l a n a

Stadium dokumentacji projekt techniczny

gmina Wierzbinek woj. konińskie

Opracowano na zlecenie

Egz. nr 2

# P R O J E K T  T E C H N I C Z N Y

Przedsięwzięcie: Wodociąg Ł Y S E K

Zadanie: Stacja uzdatniania wody

Branża: Budowlano- konstrukcyjna

Lokalizacja: Wieś Zakrzewek gmina Wierzbinek woj. konińskie

Opracował

mgr inż. Stanisław Grabias
Dyplom inżynierii wodnej
w zakresie konstrukcje budowlane [illegible]/P. 190/77

/inż. St. Grabias /
upr.bud. 190/77

Poznań, grudzień 1992 r,

ZAWARTOŚĆ TECZKI

Zał. nr I Opis techniczny

II Część rysunkowa

1. Plan zagospodarowania terenu w skali 1:500
2. Rzut przyziemia SUW
3. Rzut fundamentów
4. Przekrój I-I
5. Konstrukcja fundamentów pod odżelaziacz
6. Elewacje
7. Konstrukcja ogrodzenia z bramą i furtką
8. Przekrój poprzeczny umocnienia dróg
9. Konstrukcja odstojnika wód popłucznych
10. Konstrukcja obudowy studni wierconej.

III. Przedmiary robót

# OPIS TECHNICZNY

do projektu kontenerowej stacji uzdatniania wody w miejscowości K Y S E K gmina: Wierzbinek woj.konińskie.

## 1. Dane podstawowe

1.1. Temat opracowania - stacja wodociągowa typu kontenerowego wg. rozwiązania Wodrol - Jasin

1.2. Stadium opracowania - dokumentacja techniczna jednostadialna

1.3. Branża - budowlano-konstrukcyjna

1.4. Inwestor - Urząd Gminy Wierzbinek

1.5. Miejsce realizacji - Kysek gmina Wierzbinek woj. konińskie

## 2. Podstawa opracowania

2.1. Umowa - zlecenie

2.2. Projekt technologiczny opracowany przez "Wodrol"-Jasin

2.3. Uzgodnienia z inwestorem

2.4. Wskazania lokalizacyjne

## 3. Opis obiektu

### 3.1. Ogólna charakterystyka obiektu

Stacja wodociągowa typu kontenerowego zaprojektowana została jako obiekt jednokondygnacyjny, niepodpiwniczony o rzucie prostokątnym. Gotowy kontener obudowany płytą PW-8 zmontowany zostanie na uprzednio wykonanym fundamencie z betonu wylewanego na mokro lub alternatywnie na ścianach fundamentowych wykonanych z bloczków żwirobetonowych typu "M" na zaprawie cementowej marki "30".

Obudowę kontenera tj. ściany i dach stanowią płyty warstwowe typu PW-3 produkcji "Metalplast" Oborniki. Kontener jest zasadniczym obiektem, w którym koncentrują się podstawowe węzły technologiczne- stanowi on ochronę urządzeń i w połączeniu ze zbiornikami służy do produkcji uzdatnionej wody.

1.2. Dane techniczne

Powierzchnia użytkowa kontenera - 13,55 m2
2,30 x 5,90 =
Powierzchnia zabudowy
2,50 x 6,30 + 1,2 x 1,20= 17,20 m2
3,0 x 6,0 =Zbiornik odżelaziacza/18,00 m2
Razem 35,20 m2

Kubatura obiektu 52,0 m3
Zbiornik odżelaziacza 42,0 m3
Razem 94,0 m3

1.3. Konstrukcja obiektu

1.3.1. Kontener

Kontener wykonywany jest w systemie prefabrykowanym w całości, wraz z oknami i drzwiami oraz dachem.
Gotowy kontener zamocowany zostanie na fundamencie poprzez spawanie do osadzonych w fundamencie marek stalowych.

1.3.2. Fundament pod kontener

Fundamenty obiektu zaprojektowano w postaci ław fundamentowych żwirobetonowych z betonu B-15 o przekroju prostokątnym 30x40 posadowione na głębokości 1,20 m pod powierzchnią terenu.
Ściany fundamentowe z bloczków betonowych na zaprawie cementowej. Z wewnętrznej strony obiektu ściany fundamentowe pionowo i poziomo ocieplić wełną mineralną grubości 6,0 cm.

Ściany fundamentowe należy wyprowadzić ponad teren na wysokość 90 cm. Poziom posadzki 30 cm powyżej terenu. Po stronie zachodniej poziom ścian fundamentowych obniżyć w miejscu wejścia zbiornika odżelaziacza do wys. + 0,05, w ścianie północnej obniżyć część ściany fundamentowej w miejscu usytuowania drzwi wejściowych do rzędnej 0,00.

## 5. Fundamenty pod urządzenia

Fundamenty dla posadowienia zbiornika odżelaziacza zaprojektowano jako blokowe w formie prostopadłościanu z betonu B-15 zbrojonego stalą A III. Konstrukcję przedstawiono na załączonym rysunku /rys. nr /.
Należy zwrócić uwagę na posadowienie bloku fundamentowego skrajnego, który winien być posadowiony 0,02 m powyżej, dla ustawienia na nim zbiornika ze spadkiem w kierunku spustów /kontenera/.
Fundamenty pod aerator i zbiornik sprężonego powietrza w formie blokowej z betonu B-15 niezbrojonego, grubości 50 cm posadowionych na podłożu z chudego grub.10 cm.

## 6. Kanały technologiczne

W kontenerze nie projektuje się typowych kanałów technologicznych.
W części kontenera zaprojektowano obniżenie zagłębione 0,3 m przekryte kratkami Vema. Rozpiętość w świetle ścian obniżenia 0,90 m.

7. Wszystkie elementy gospodarki podpodadzkowej należy wykonywać po montażu instalacji technologicznych.

8. Instalacje technologiczne należy wykonywać wg. oddzielnego opracowania.

9. Stacja zasilana jest energią elektryczną z istniejącej stacji transformatorowej. Projekt części elektroenregetycznej stanowi oddzielny załącznik.

Opracował

[illegible] Grabias
[illegible] Inżynieria wodna
konstrukcje budowlane [illegible]

# OPIS TECHNICZNY

do projektu ogrodzenia - terenu przy stacji uzdatniania wody Ł Y S E K gm. Wierzbinek

## 1. OGRODZENIE

Zaprojektowano ogrodzenie ze słupków stalowych z rur i siatki drucianej z drutów ocynkowanych Ø 3 mm o oczkach 5 x 5 mm rozpiętej pomiędzy słupkami 2,50 m. Wysokość ogrodzenia 1,50 m wg. KB 9-4.3.7/5/, poz. 12 Łączna długość ogrodzenia 128 m. Brama wjazdowa główna bez furtki o szer. 4,0 m.
Furtka od strony wschodniej szer. 1,0 m.

## 2. BRAMA SZEROKOŚCI 4,0 m z Furtką wg. KB4-3.7./3/ poz.7

1. Wysokość bramy - 1,5 m
2. Rozstaw słupków bramowych liczony w osiach zawiasów - 4,00 m
3. Skrzydła symetryczne o szerokości - 2,00 m
   Szerokość furtki - 1,00 m
4. Słupki z rur stalowych Ø 50 mm osadzonych na fundamentach betonowych o wytrzymałości B-10
5. Szczebliny skrzydeł bramy z kątownika
   L = 45 x 45 x 5 mm.
6. Usztywnienie wykonane z kątownika
   L = 35 x 35 x 4 mm
7. Ramy skrzydeł bramy wykonane z kątownika
   L = 45 x 45 x 5 mm
8. Ramy obciągnięte siatką drucianą z drutu ocynkowanego Ø 3 mm o oczkach 50 x 50.
9. Cokół skrzydeł bramowych obciągniętych blachą stalową grubości 1,8 mm.
10. Zabezpieczenie przed korozją elementów bramy przez miniowanie - 1 krotne i malowanie - 2 krotne.
11. Wszystkie elementy łączone na spawy ciągłe 3 mm grub.
12. Zawiasy i rygle wg. rys. roboczych

Inż. Stanisław Grabian
upraw. inżynieria wodna
konstrukcje budowlane 526,75/P, 420/7

# OPIS TECHNICZNY

do projektu technicznego - placu manewrowego w rejonie stacji uzdatniania wody Ł Y S Ó K

## STAN PROJEKTOWY

Wjazd na teren projektowanego zakładu zapewniony zostanie z drogi lokalnej Gaj - Łysek. Dojazd do poszczególnych obiektów zapewniony zostanie po wybudowaniu drogi o nawierzchni utwardzonej mieszanką tłucznia pieleniskowego grubości 20 cm.
Łączna powierzchnia placów-manewrowego wynosi 120 m2.

## ROBOTY ZIEMNE

Roboty ziemne ograniczają się do wykonania prac związanych z przygotowaniem korpusu placu tj.:
- usunięcie ziemi roślinnej grub. 0,20 m w obrębie nawierzchni
- formowanie pobocza oraz nasypów z gruntu dowiezionego,
- zagęszczenie podbudowy ubijakami ręcznymi z jednoczesnym polewaniem wodą,
- plantowanie oraz profilowanie podłoża

Całość robót ziemnych wykonać w oparciu o normy:
- BN-72/8932-01 - "Budowle drogowe i kolejowe - roboty ziemne".

## ODWODNIENIE

Całość wód opadowych przewiduje się odprowadzić powierzchniowo w teren.

## KONSTRUKCJA NAWIERZCHNI

Konstrukcja nawierzchni placu przy stacji wodociągowej przedstawia się następująco:
- warstwa odsączająca grub. 20 cm z piasku średnioziarnistego.
- górna warstwa nawierzchni grub. 6 cm z tłucznia

Nawierzchnie należy wykonać zgodnie z normą PN-68/B-06031.
Cały układ komunikacyjny placu obramować krawężnikiem drogowym 15 x 30 na ławie betonowej.

**Chodniki**

Chodniki projektuje się z płytek chodnikowych betonowych o wymiarach 35 x 35 x 5 cm na podsypce cementowo-piaskowej z wypełnieniem spoin zaprawą cementową. Chodnik ohramowany obrzeżem betonowym 20x10cm6 cm. Projektuje się chodnik wokół budynku stacji kontenerowej szerokości 0,70 m oraz dojście do budynku kontenera wg. planu w skali 1:500. Łączna długość chodników wynosi 17,6 + 12,0 = 29,6 m powierzchnia 17,6x0,7+12,0x1,0= 24,00 m2.

Inż. Stanisław Grabias
uprawn. inżynieria wodna
konstrukcje budowlane

# O P I S  T E C H N I C Z N Y

do projektu technicznego - odstojnika wód popłucznych w rejonie stacji wodociągowej ŁYSEK.

Odstojnik przeznaczony jest do magazynowania wód popłuczny podczas procesu płukania filtrów tym samym służy do wytrącania osadu, który pozostaje w odstojniku.
Zaprojektowano odstojnik w formie jednokomorowego krytego zbiornika o przekroju prostokątnym. Wymiary komory wynoszą 2,80 x 7,20 x 1,85 m. Ściany grubości 25 cm.
Przykrycie zbiornika płytami korytkowymi podpartymi na ścianach podłużnych. Skrajne fragmenty przekrycia o szer. po 1,25 m z każdej strony przekryte balami drewnianymi grub. 63 mm.
Odstojnik prawie w całości zagłębiony w gruncie.
Wejście do zbiornika po stopniach włazowych osadzonych w ścianach podłużnych.
Ściany wykonane zostaną z bloczków żwirobetonowych na zaprawie cementowej obustronnie tynkowane zaprawą cementową.
Dno zbiornika żelbetowe wykonać ze spadkiem 1% w kierunku wlotu. W trakcie budowy odstojnika należy pozostawić otwory na wlot i wylot. Przejścia wykonać typu PS. Cały zbiornik należy zaizolować wewnątrz i zewnątrz abizolem R+P /dwukrotnie/, pod dnem ułożyć izolację przeciwwodną z dwóch warstw papy na lepiku. Szczegóły konstrukcyjne odstojnika przedstawiono na załączonych rysunkach.
Naroża ścian zbiornika w trakcie murowania wzmocnić w każdej poziomej spoinie prętami Ø 10 mm.

inż. Stanisław Grabias
uprawn. inżynieria wodna
konstrukcje budowlane 536/73/P, 1977

# O P I S  T E C H N I C Z N Y

do projektu obudowy studni wierconej w m. Ł Y S E K

W projekcie zaadaptowano typowy projekt obudowy studni wierconych wg. KB4-4.11.1/6/.
Obudowa składa się ze studni z kręgów żelbetowych ∅ 1,6 m wysokości 2,0 m. Dno studni posadowione 1,80 m poniżej powierzchni terenu. Kręgi żelbetowe posadowione na żelbetowej prefabrykowanej płycie fundamentowej ∅ 206 cm. Przekrycie studni prefabrykowaną płytą stropową ∅ 206cm z osadzonymi w dniej dwoma włazami żeliwnymi ∅ 600 mm.
Rzędna góry płyty stropowej + 0,32 m przy założeniu +0,00 na poziomie otaczającego terenu. Dookoła studni niewielki nasyp o średnicy 5,0 m. Wejście na nasyp dwustopniowymi schodami terenowymi wykonanymi z obrzeży trawnikowych wg. konstrukcji przedstawionej na załączonym rysunku.

inż. Stanisław Grabias
uprawn. inżynieria wodna
konstrukcje budowlane 516/73/P

# Stacja wodociągowa. ŁYSEK

## Legenda

1. Ujęcie wody - studnia istniejąca obudowa wyniesiona z kr. bet. ϕ 1600
2. Kontener bud. stacji wodociągowej o wym. zew. 6,30 x 2,50
3. Zbiornik odżelaziająco - ciśnieniowy ϕ 2800 Lc = 6,87 m ; F= 5,4 m²; V= 27,0 m³
4. Odstojnik żelbetowy o wym. wewn. 2,80 x 1,20 x 1,70
5. Plac manewrowy
6. Brama wjazdowa szer. 3,60 m
7. Furtka stalowa szer. 1.0 m

Uwaga :

1/. eNN zamierzono wg wskazania zainteresowanego.

## Oznaczenia

- A B C D — granica przedsięwzięcia
- proj. ogrodzenie
- M — -"- brama
- -"- wjazd na teren
- -"- drogi
- -"- sieć wodociągowa
- -"- sieć kanalizacyjna
- -"- kabel energ. YAKY 4 x 150

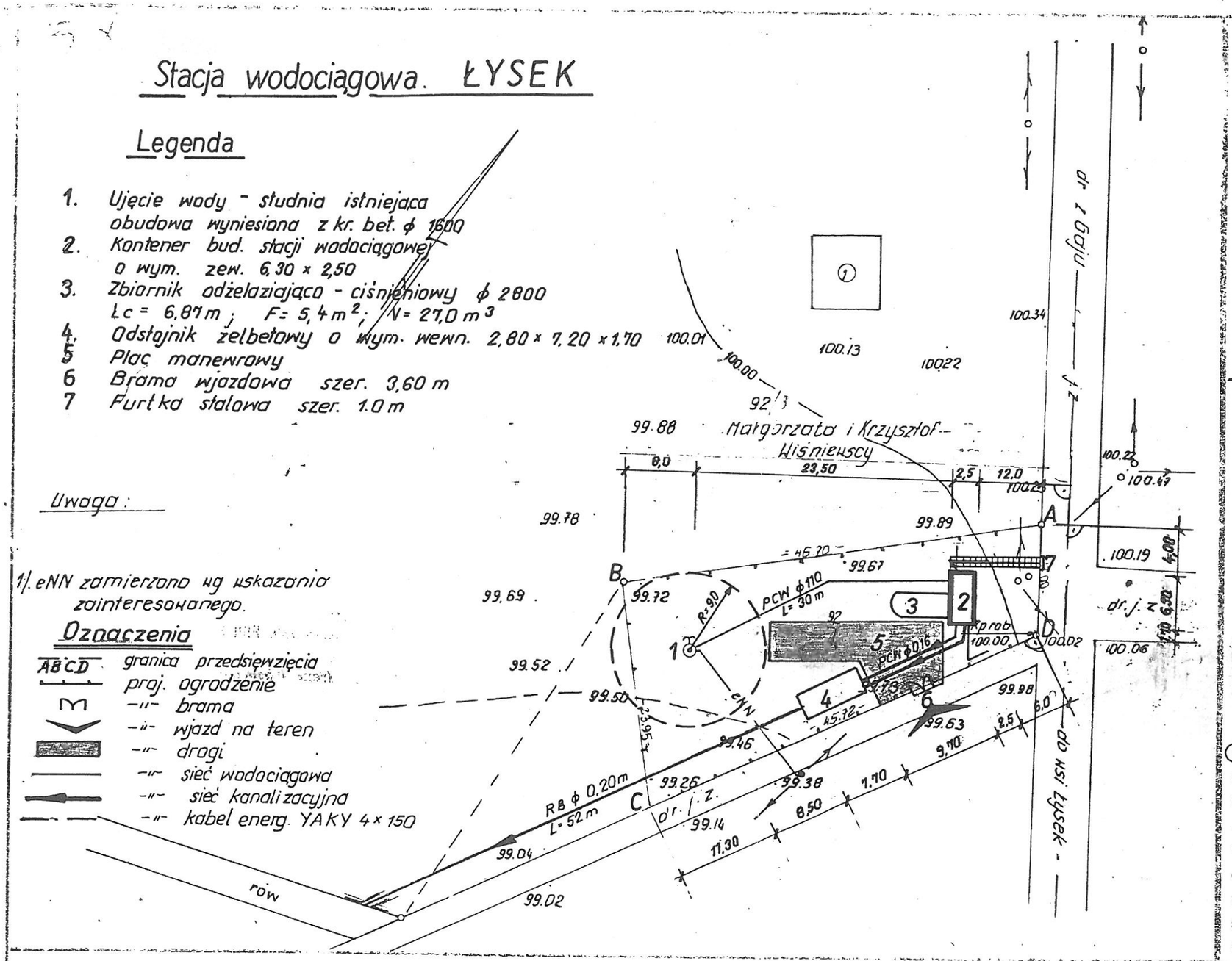


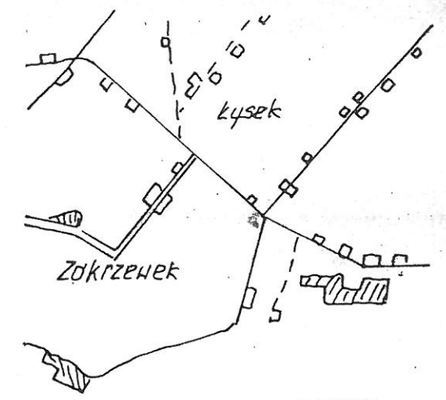


1:25000

URZĄD WOJEWÓDZKI
w Koninie
Wydział Geodezji i Gospodarki Gruntami
Wojewódzki Ośrodek Dokumentacji Geodezyjno Kartograficznej
Filia Terenowa
w Kole, ul. Sienkiewicza 23
Nr dz. zam 177/92
z dnia 6.07 92
Kierownik Filii 3
Irena Kasińska

Opis budynków

1. B. m. mur w budowie
2.
3.
4.
5.
6.
7.
8.
9.

| Mapa sytuacyjno-wysokościowa | 1:500 |
|---|---|
| Nieruchomość położona w m. Zakrzewek | województwo konińskie |
| Właściciel Urząd Gminy Wierzbinek | gm. Wierzbinek |
| Arkusz mapy 1 | uzupełniono wg operatu Nr ewid. 230/91 |
| Działka nr 92/4 | nyk |
| Powierzchnia 0,06 ha | |

Nr ewid. 647/91

Kolaudacja | Pop. zgłoszony

Inwestor

Wodociąg „Łysek"
Stacja uzdatniania wody
gm. Wierzbinek
woj. konińskie

Plan realizacyjny

1

inż. St. Grabias
190/77
projektant

1:500

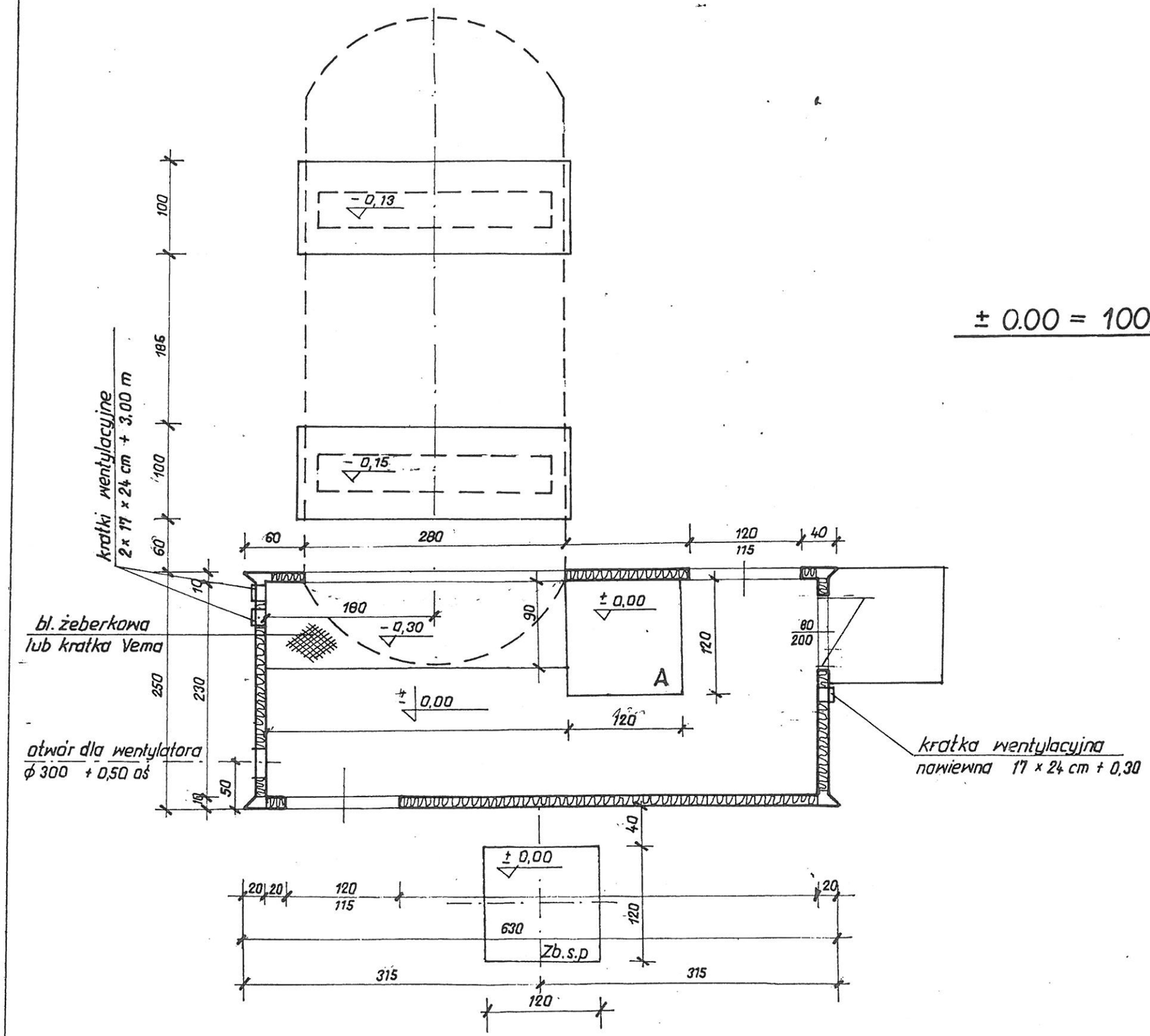


± 0.00 = 100,20 m n pm

| | | |
|---|---|---|
| Powierzchnia zabudowy | — | 15,80 m² |
| Powierzchnia użytkowa | — | 13,55 m² |
| Kubatura | — | 52,0 m³ |

Wodociąg „Łysek"

gm. Wierzbin
woj. konińskie

Rzut przyziemia

2

inż. St. Grabias
190/77

1:50

projektant

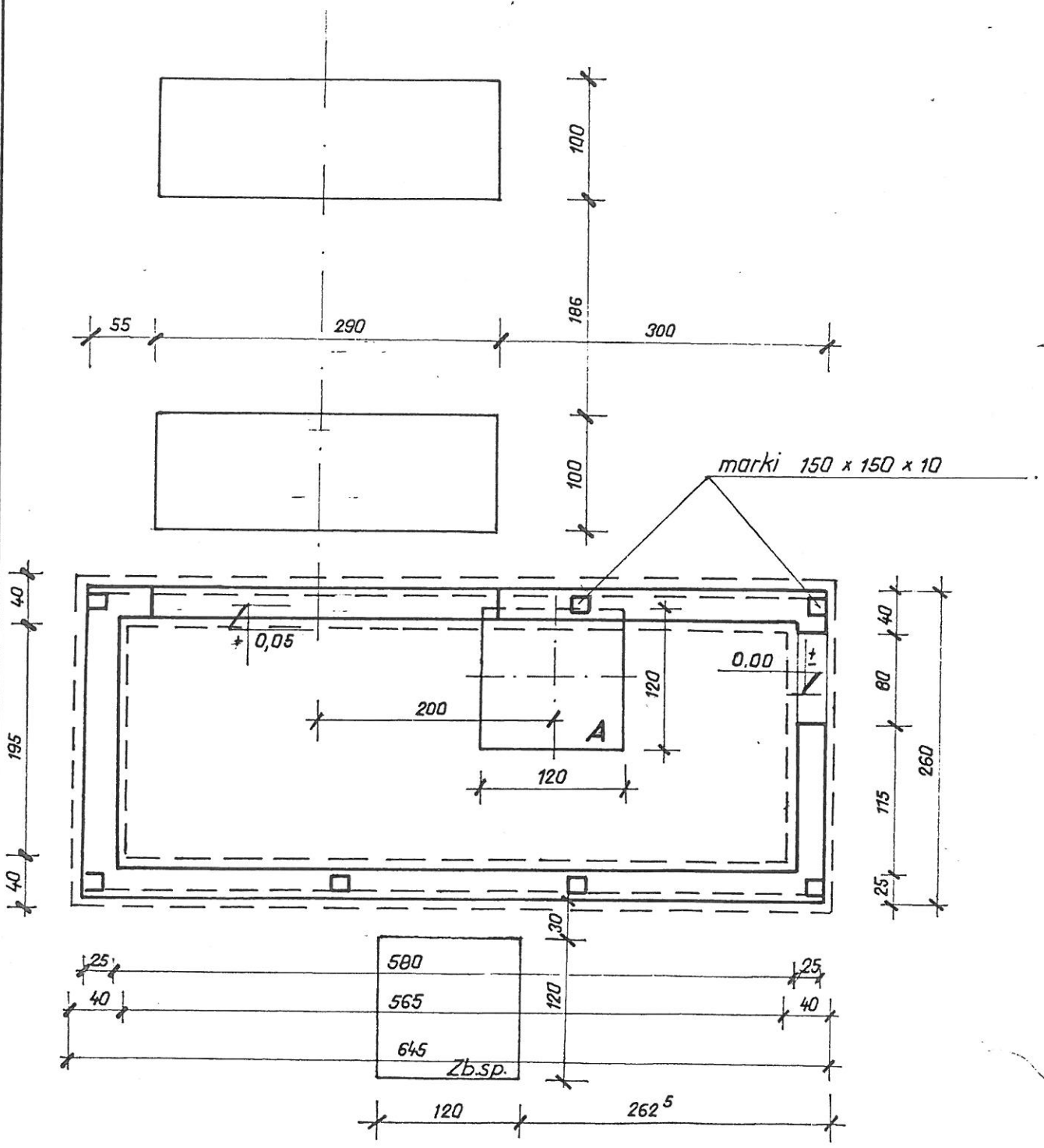


Wodociąg „Łysek"
Stacja uzdatniania wody

gm. Nierzbinek
woj. konińskie

# Rzut fundamentów

inż. St. Grabias
190/77

1:50

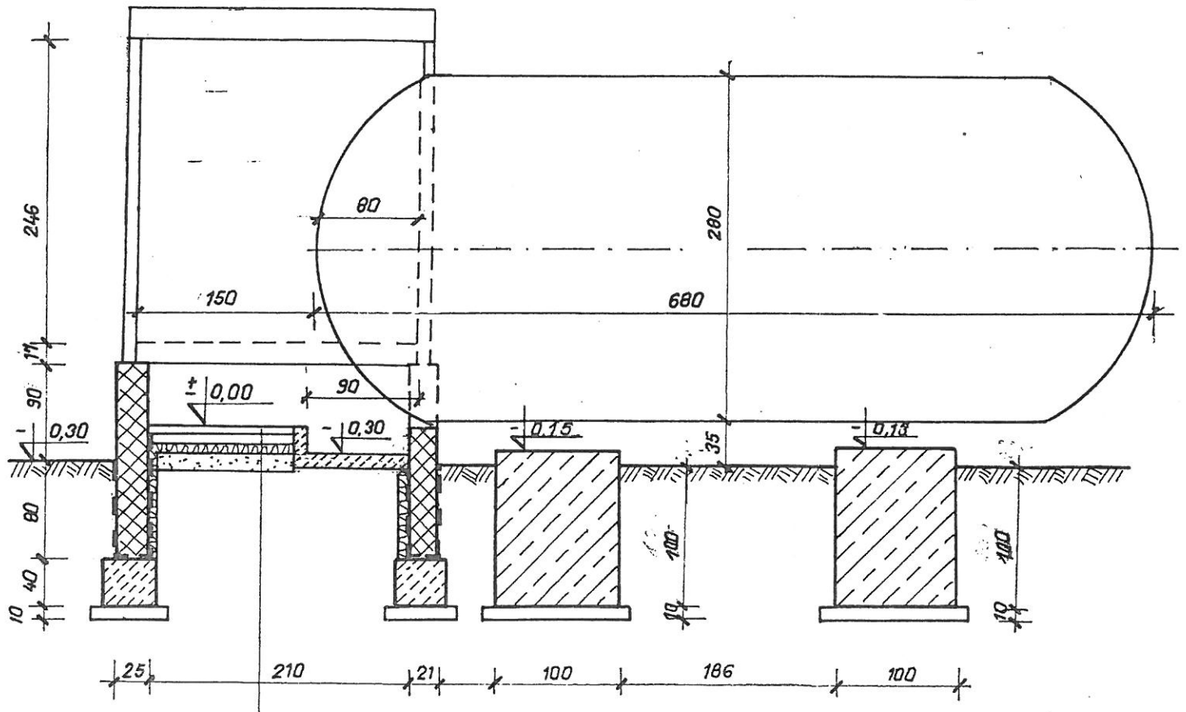


| | |
|---|---|
| posadzka cement. | 5cm |
| beton B-10 | 10 cm |
| wełna mineralna | 5 cm |
| żużel pokeniskowy | 15 cm |
| ubity piasek | |

Wodociąg „Łysek"
Stacja uzdatniania wody
gm. Wierzbinek
woj. konińskie

Przekrój 1-1

4

inż. St. Grabias
1:50
190/77

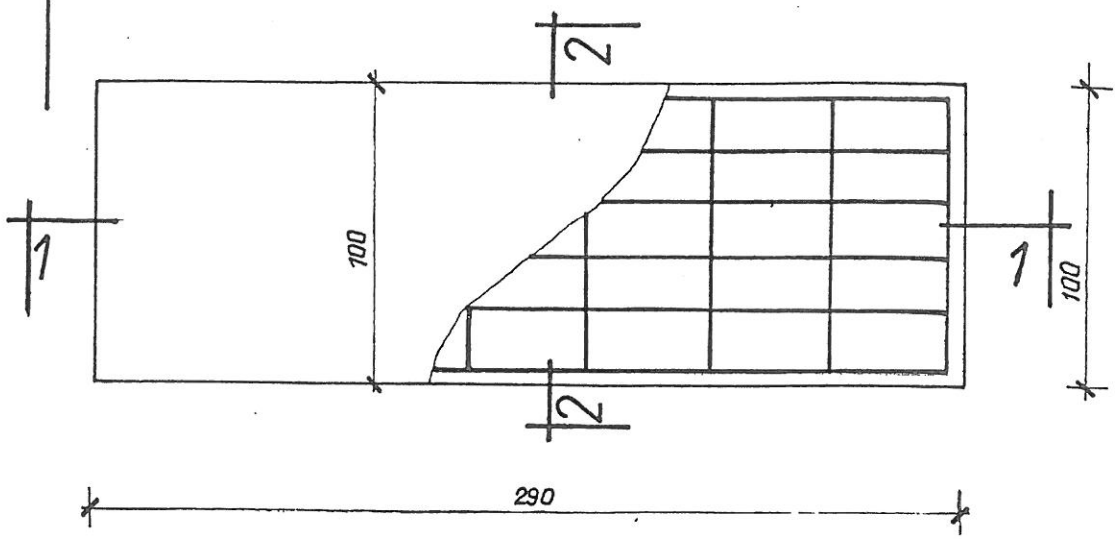


1 – 1

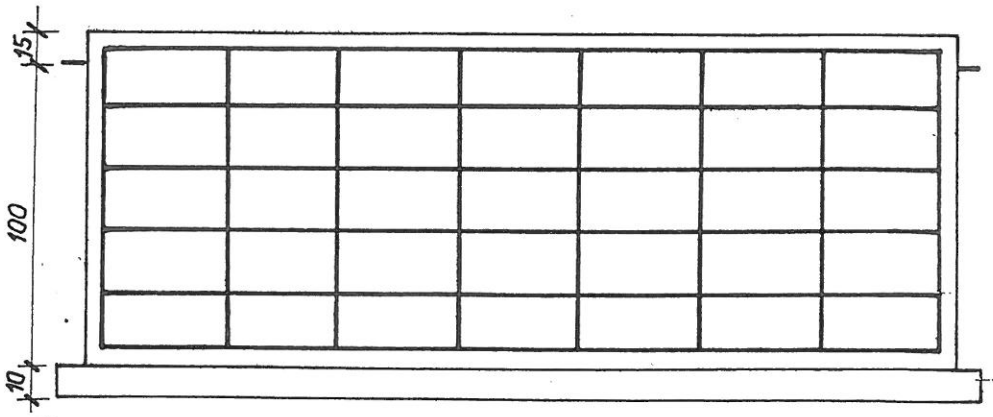


2 – 2

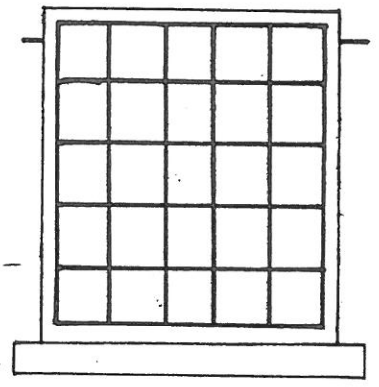


Beton B - 15 - 3,34 $m^3$

Wodociąg „Łysek"
Stacja uzdatniania wody
gm. Wierzbinek
woj. kaliskie

Konstrukcje fundamentów
pod odżelaziacz

inż. St. Grabias
190/77

1:25

projektant

5

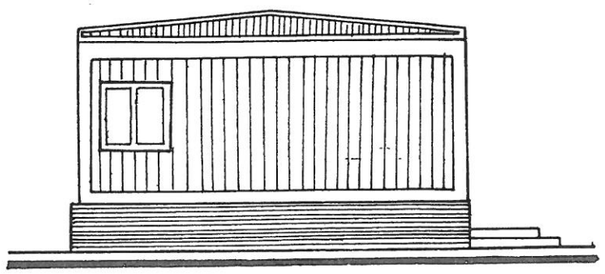

Elewacja wschodnia

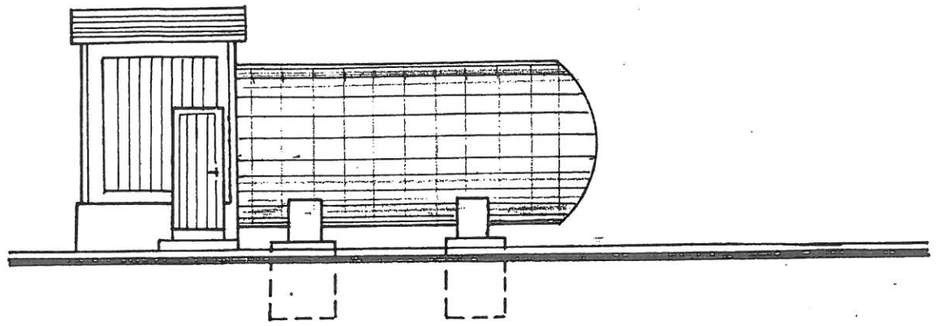

Elewacja północna

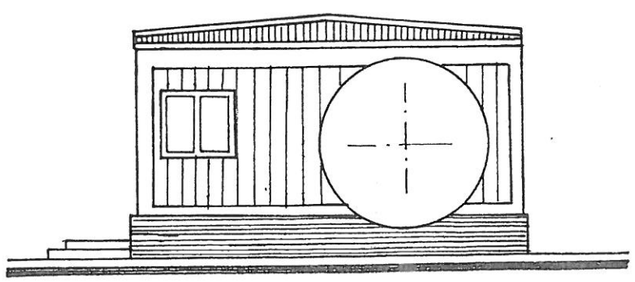

Elewacja zachodnia

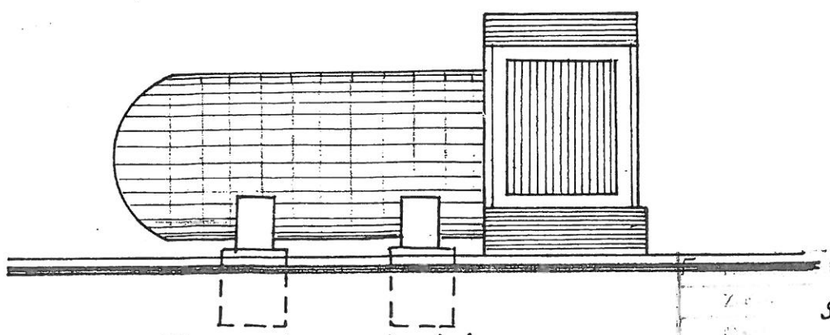

Elewacja południowa

Wodociąg „Łysek"
Stacja uzdatniania wody gm. Wierzbinek woj. konińskie

Elewacje

6

inż. St. Grabias
190/77
projektant

1:100

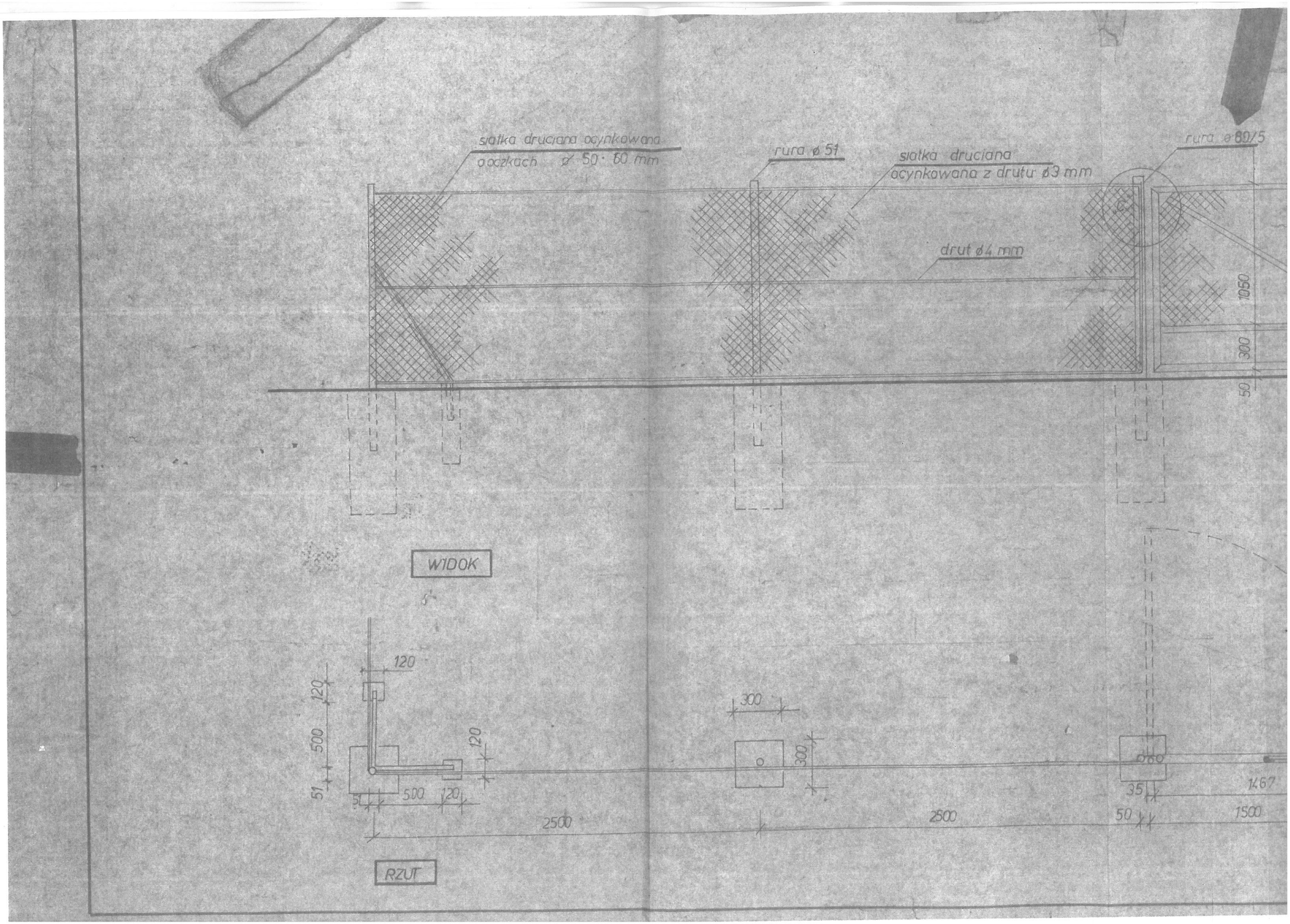
siatka druciana ocynkowana
o oczkach ø 50 · 60 mm
rura ø 51
siatka druciana
ocynkowana z drutu ø3 mm
rura ø 80/5
drut ø4 mm
1050
300
50
WIDOK
120
120
500
51
51
500
120
120
300
300
35
50
1467
1500
2500
2500
RZUT

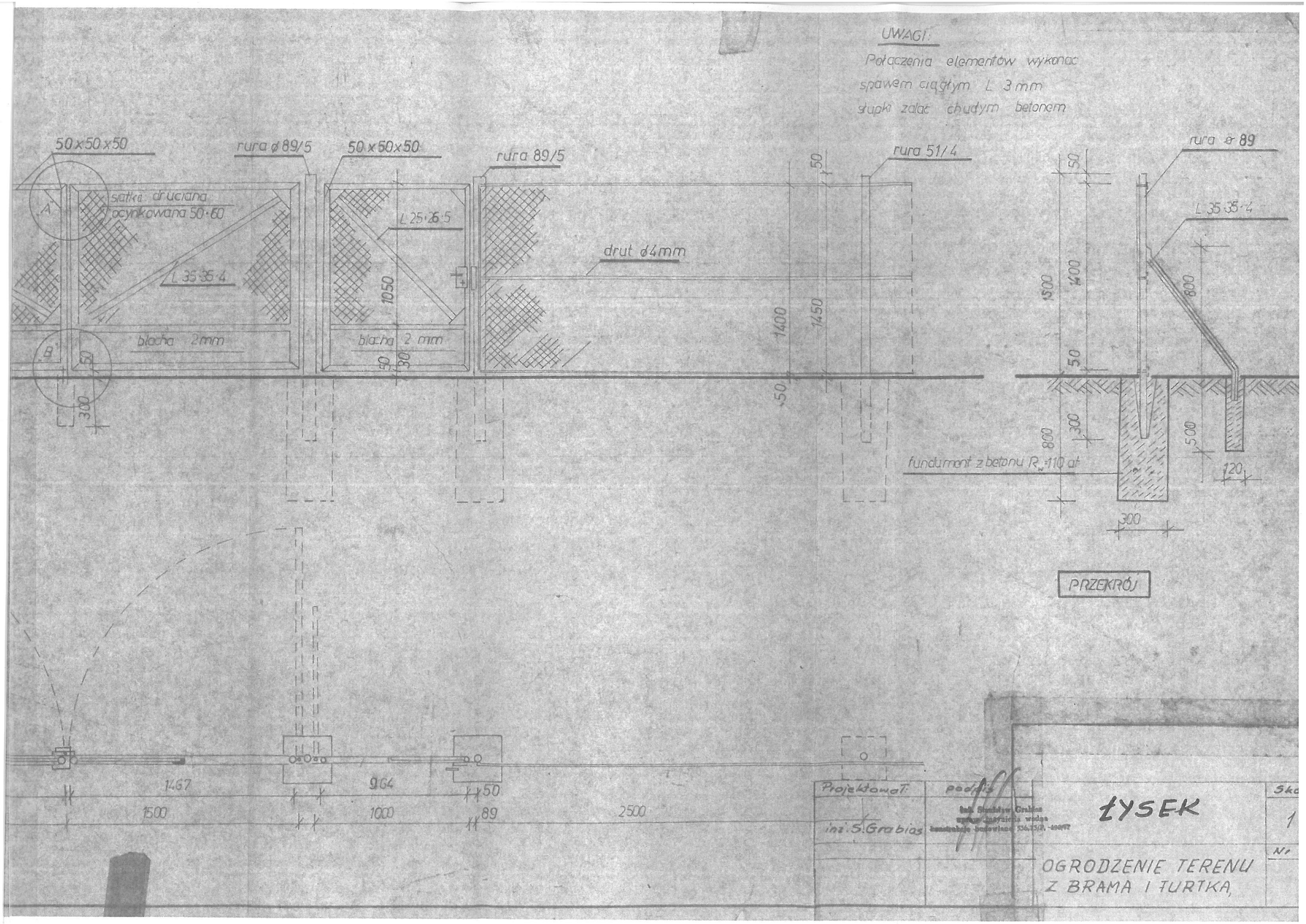
UWAGI:
Połączenia elementów wykonać spawem ciągłym L 3 mm
słupki zalać chudym betonem
50x50x50
rura ø 89/5
50x50x50
rura 89/5
rura 51/4
rura ø 89
siatka druciana ocynkowana 50·60
L 25·26·5
L 35·35·4
drut ø4mm
L 35·35·4
blacha 2mm
blacha 2 mm
1050
1400
1450
1500
1400
800
300
500
120
fundament z betonu $R_w$=110 at
PRZEKRÓJ
1467
964
50
1500
1000
89
2500
Projektował
inż. S. Grabias
podpis
ŁYSEK
OGRODZENIE TERENU Z BRAMĄ I FURTKĄ
Nr

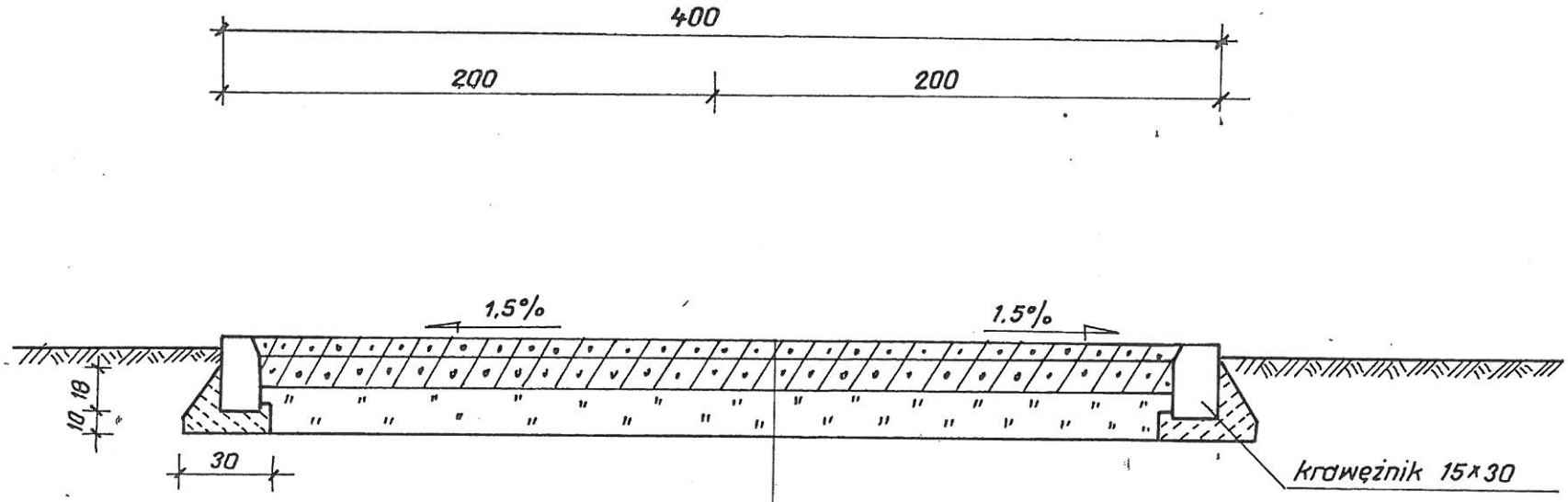


Kliejski wodociąg
Stacja uzdatniania wody
Przekrój poprzeczny drogi
inż. St. Grabias
190/77
projektant

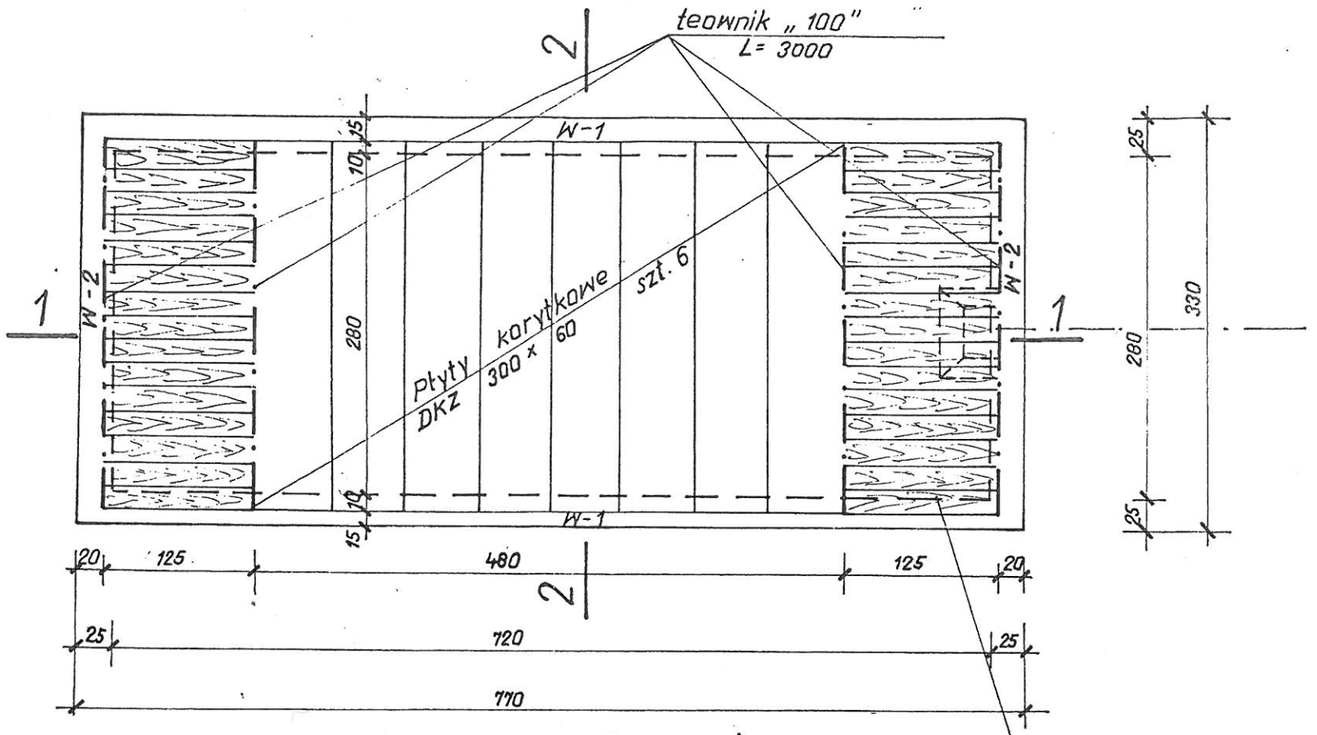


## Przekrój 2-2

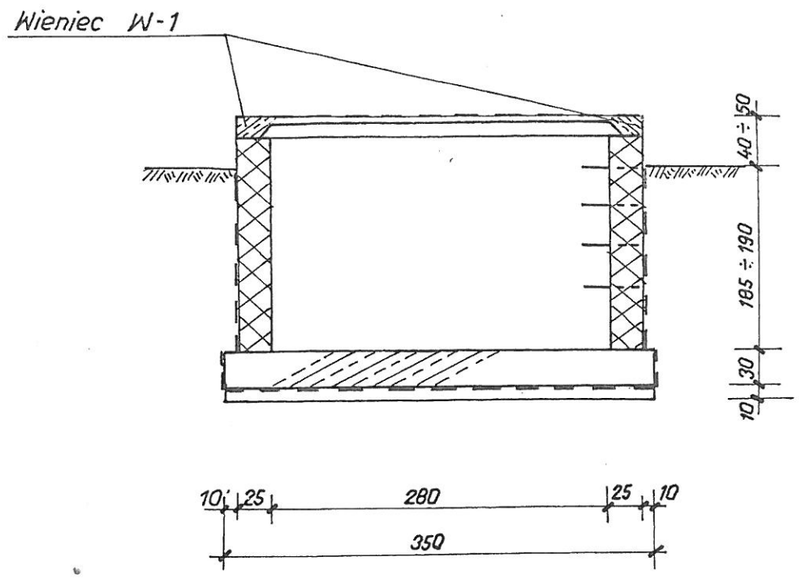


## Przekrój 1-1

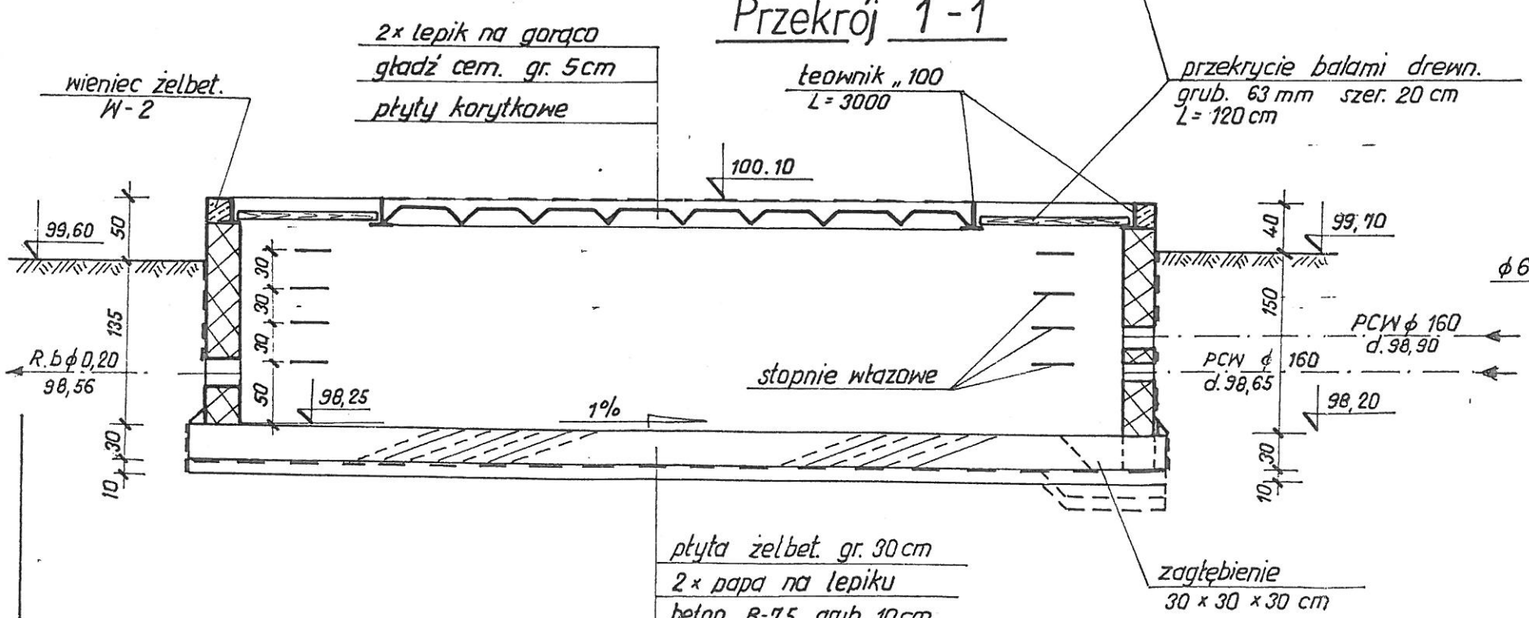


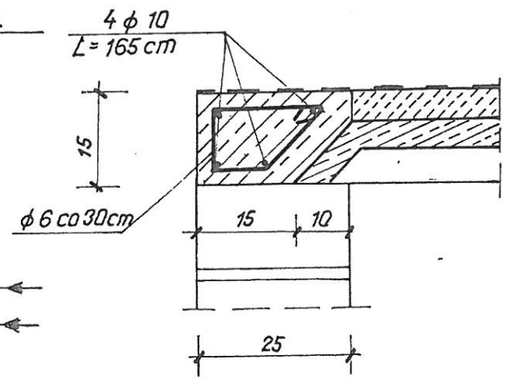


W-1 szt. 2
1:10 L = 7,70

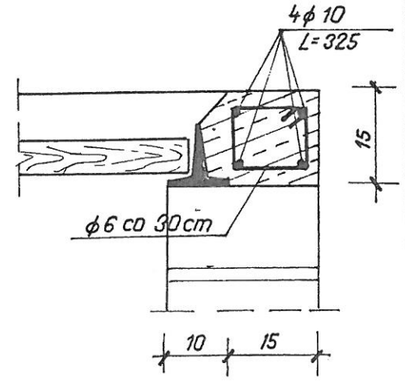


W-2 szt. 2
1:10 L = 3,30

| | | |
|---|---|---|
| Przedsiębiorstwo | Wodociąg „Łysek" | |
| Zadanie | Stacja uzdatniania wody | woj. |
| Obiekt | Obiekty towarzyszące | |
| Nazwa połącznika | Odstojnik wód popłucznych | Nr zał. 9 |
| Stad. dokum. | Projekto... mgr inż. St. Grabias | Egz. Nr |
| SKALA 1:50 | Nr upr. 190/77 Stanowisko służbowe projektant | |
| DATA | | |

# Konstrukcja obudowy studni wierconej w nasypie ziemnym
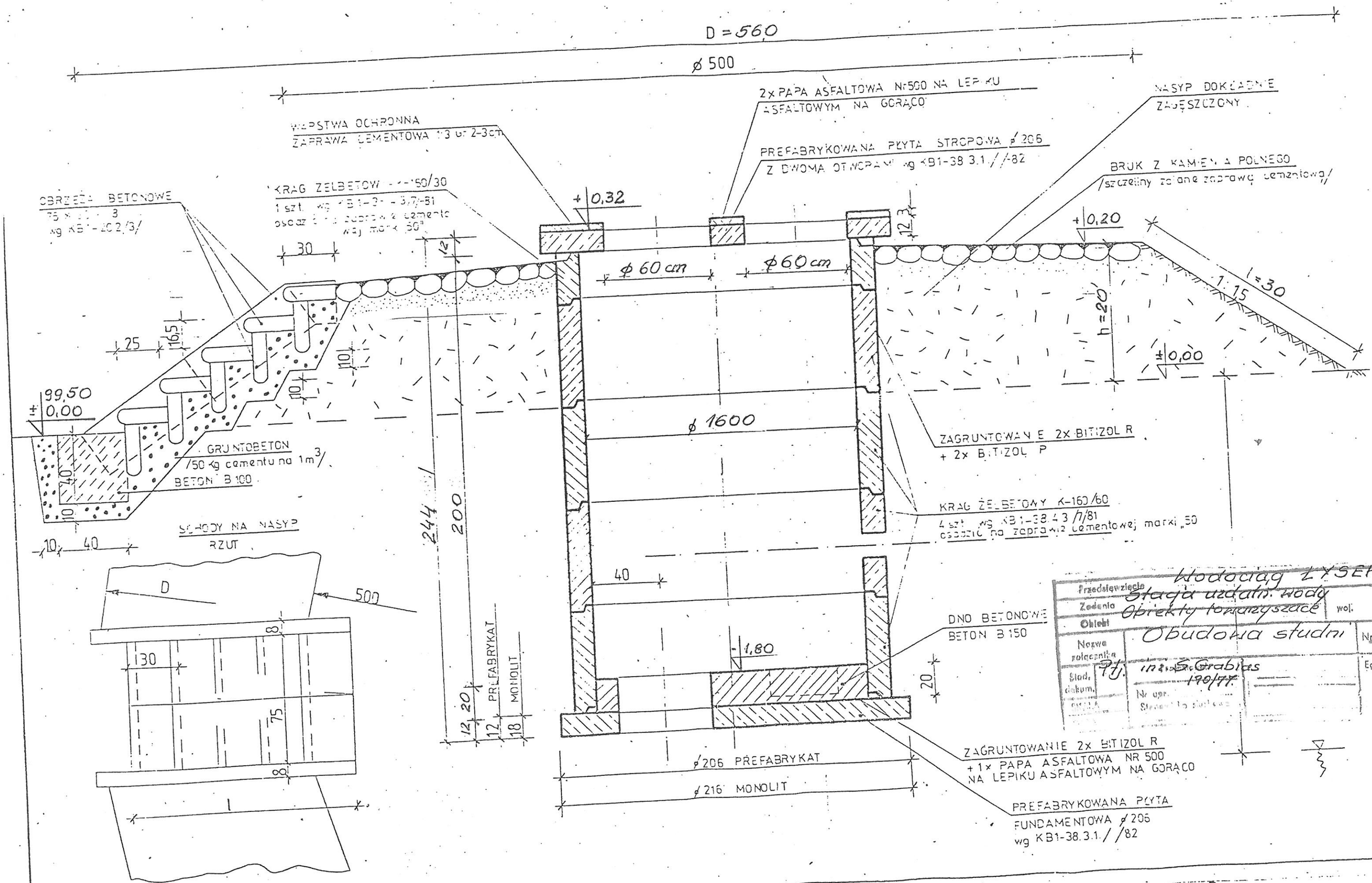
Skala 1:20